SIEMENS

LM03 11.2013

# Высоковольтные трехфазные асинхронные двигатели

## A-compact PLUS - Испытанная технология для стандартных применений

www.iadt.siemens.ru

# Siemens Electrical Drives Ltd. ( SEDL ) Тяньцзинь , Китай

Высоковольтные двигатели модельного ряда A-compact PLUS принадлежат к новому поколению модульных двигателей, изготавливаемых SEDL.

Эти двигатели обладают высоким уровнем надежности и компактности. Это делает их идеально подходящими для разнообразных применений, например, вентиляторов, насосов и компрессоров.

Высокая работоспособность двигателя не меняется в зависимости от места его эксплуатации. Двигатели одинаково хорошо работают и в помещении, и на открытом воздухе, в регионах с тяжелыми климатическими условиями, на высокогорье и в районах с повышенной влажностью.

UB 3000 CNC

| | |
|---|---|
| Обзор | 1-5 |
| Технические характеристики | 6-9 |
| Критерии выбора и опции | 10-16 |
| Открытый контур охлаждения | 17-44 |
| Открытый контур охлаждения (защита от природ. воздейств.) | 45-62 |
| Охлаждение воздух-воздух | 63-88 |
| Охлаждение воздух-вода | 89-115 |
| Сервис | 116 |

# Новое поколение высоковольтных двигателей

## Основная информация

- Тип двигателя : 1RA1, 1RP1, 1RQ1, 1RN1
- Номинальное напряжение / частота : 6кВ / 50 Гц, 10кВ / 50 Гц, 6.6кВ / 60 Гц
- Класс изоляции : класс изоляции F, использование по B
- Степень защиты : IP23, IP24W, IP55
- Тип охлаждения : IC01, IC611, IC81W
- Конструкция: IMB3, IMB35, IMV1
- Стандарт : IEC, JB
- Высота оси: 1RA1 315-630; 1RP1 355-450; 1RQ1/1RN1 355-630
  Мощность: до 7 МВт (в 2014 году)

## Диапазон мощностей:

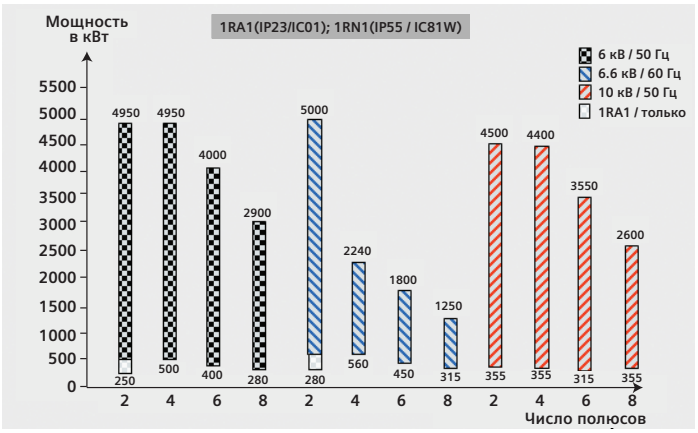


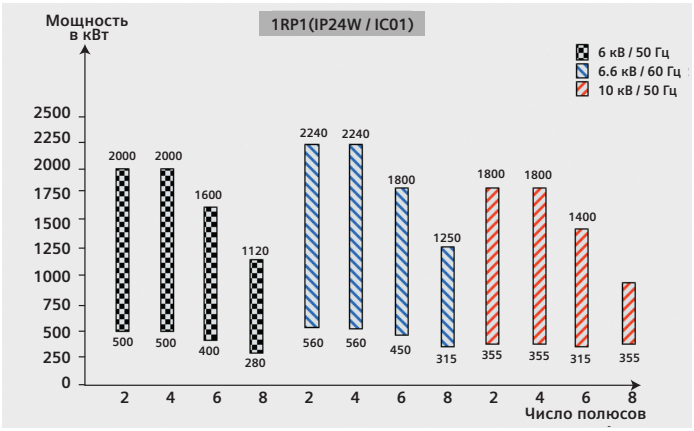


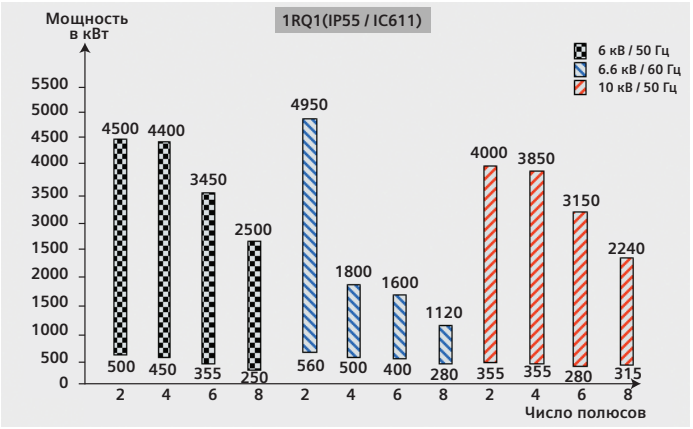

# Высокая производительность в сочетании с компактной конструкцией

## A compact PLUS

Приобретая наши двигатели, Вы можете расчитывать на надежную работу привода, не занимающего лишнего места. Особое внимание мы уделяем достижению самой высокой степени надежности при минимальных габаритах. Результатом нашей разработки является двигатель A-compact PLUS, представляющий собой высоковольтный двигатель, превосходно удовлетворяющий каждому из этих требований: надежная, мощная и компактная продукция. Двигатели A-compact PLUS являются оптимальными двигателями для стандартных применений. Оптимизированные призводственные процессы наряду с заранее заданным набором дополнительных компонентов обуславливают короткие сроки поставки.

Высокий уровень эффективности и компактности, а также прочная конструкция обеспечивают высокую надежность и готовность к работе, несмотря на малые габариты, а также сокращают эксплуатационные расходы в течение всего срока службы.

Двигатель серии H-compact PLUS - оптимальный выбор там, где требуется расширенный набор дополнительных компонентов или применение высокоспециализированных двигателей.

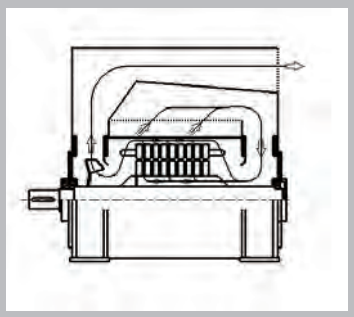

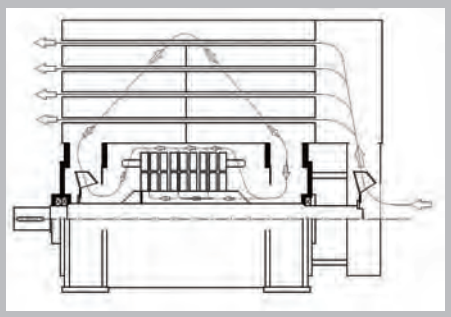

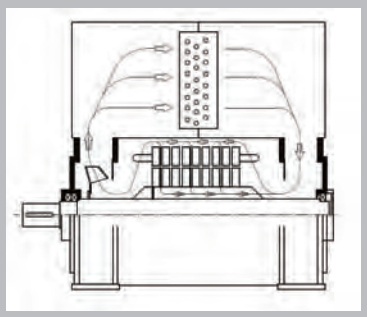

# Конструкция с модульным теплообменником, установленным сверху двигателя

## Внутренний контур охлаждения

Однонаправленный вентилятор устанавливается на валу двигателя с приводного конца. Этот вентилятор подает воздух в ротор и воздушный зазор. Ротор и статор имеют радиальные воздушные каналы, которые позволяют обеспечить интенсивное охлаждение двигателя.

## Внешний контур охлаждения

Теплообменник для любого из доступных типов охлаждения отделен от кожуха статора и может быть установлен / демонтирован без отключения кабелей от двигателя.

## Серия 1RA1 / 1RP1: открытый контур охлаждения IP23 / IP24W

Охлаждающий воздух подается из-под кожуха и вентилятором, установленным на валу, направляется через двигатель и уже теплый воздух выводится наружу с неприводного конца.

## Серия 1RQ1: с теплообменником воздух / воздух IP55

Однонаправленный вентилятор устанавливается на неприводной конец вала. Этим вентилятором обдуваются трубки теплообменника и выброс теплого воздуха осуществляется с приводного конца двигателя.

## Серия 1RN1: с теплообменником воздух / вода IP55

Независимо от окружающих условий теплообменник воздух-вода обеспечивает наилучшие условия охлаждения с минимальным тепловыделением на месте установки двигателя.

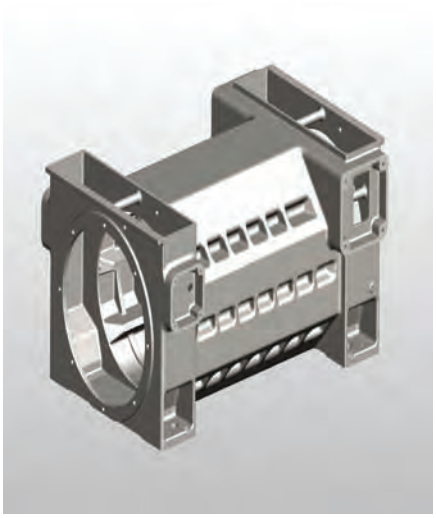

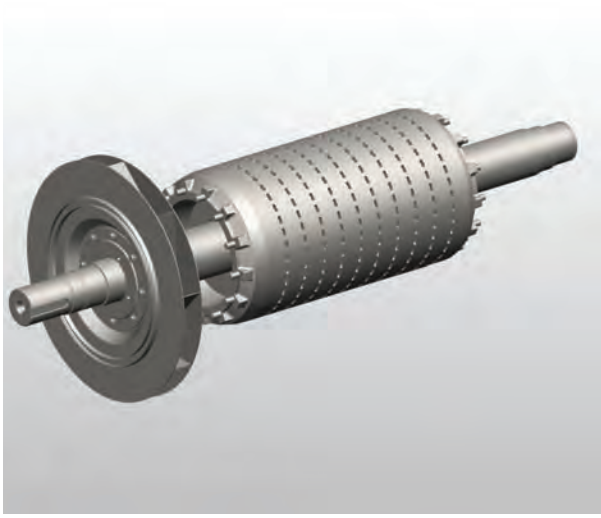

# С максимальным сроком службы и высочайшей надежностью

## Работаем для вас

Корпус и подшипниковые щиты выполнены из серого чугуна. Двигатели обладают высокой степенью прочности и жесткости благодаря наличию внутренних ребер, а также стойкам коробчатого сечения, проходящим по всей длине. Корпус из серого чугуна в сочетании с высококачественной антикоррозийной защитой оберегает двигатель от воздействия климатических факторов на протяжении многих лет.

Клетка ротора из алюминия, полученного по технологии литья под давлением, обладает таким достоинством, как исключительная прочность, благодаря тому, что она принимает форму зазора между пластинами ротора и шихтованным сердечником.

# Испытанная технология

## Испытанная изоляция MICALASTIC VPI

В двигателях A-compact PLUS применяется система изоляции MICALASTIC, которая хорошо зарекомендовала себя на протяжении многих лет использования в высококачественных высоковольтных двигателях по всему миру. Важным компонентом такой системы изоляции является технология VPI (Vacuum Pressure Impregnation - пропитка в вакууме под давлением), которая сочетается с особой конструкцией изоляции. Такой способ изоляции удовлетворяет всем предъявляемым требованиям:

- Питание двигателей как непосредственно от сети, так и от частотного преобразователя (по запросу)
- Высокая прочность при включении и реверсе благодаря большой жесткости лобовых частей обмоток статора
- Отличная стойкость к коронному разряду
- В сочетании с чрезвычайной механической прочностью и теплостойкостью эти факторы обеспечивают исключительно длительный ресурс обмотки даже в тяжелых климатических условиях.

## Высоконадежные подшипники

Подшипники, используемые в наших двигателях модели A-compact PLUS, максимально точно подобраны по скорости, нагрузке и другим эксплуатационным условиям. Двигатели оборудованы подшипниками качения, или, по запросу, подшипниками скольжения. Они герметично закрыты, что обеспечивает нечувствительность двигателей к воздействию различных климатических факторов, играя важную роль в достижении высокой степени готовности к работе и увеличении производительности всей установки или системы.

Низкие затраты на техническое обслуживание также положительно влияют на эксплуатационые расходы.

## Постоянный контроль

Двигатель даже самой сложной конструкции может испытывать негативное воздействие таких эксплуатационных условий, для работы в которых он не был спроектирован. Датчики и средства контроля могут непрерывно контролировать электрические, тепловые и механические параметры.

# Главная клеммная коробка

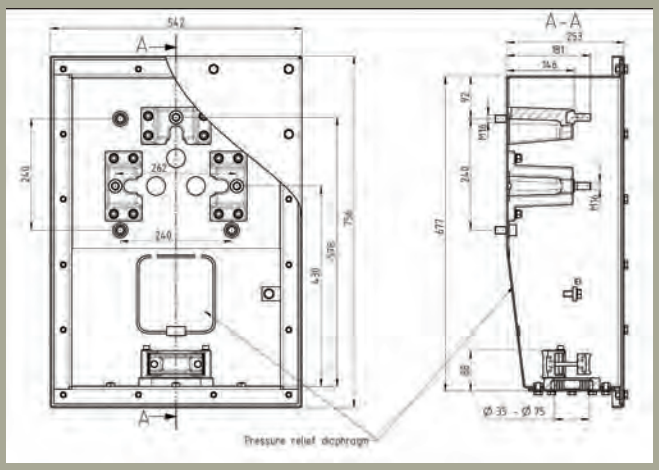


1XD2 313-3AA

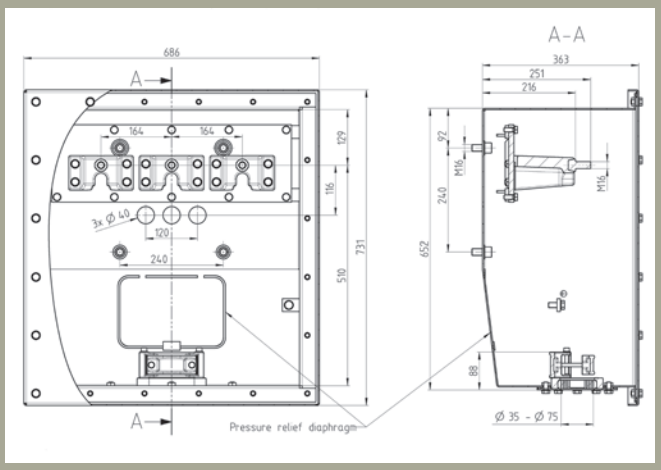


1XD2 513-3AA

Главная клеммная коробка устанавливается на правой стороне, если смотреть от приводного конца двигателя, ближе к неприводному концу. Если требуется две клеммные коробки, то они устанавливаются на правой и левой сторонах.

## Тип клеммной коробки 1XD2 313-3AA

- Номинальное напряжение 6.6 кВ, до 450 А
- 3 изолятора с болтами M16 для подключения
- Максимальное сечение кабеля до 300 мм$^2$
- Диаметр входного кабеля 35 - 75 мм

## Тип клеммной коробки 1XD2 513-3AA

- Номинальное напряжение 11 кВ, до 450 А
- 3 изолятора с болтами M16 для подключения
- Максимальное сечение кабеля до 300 мм$^2$
- Диаметр входного кабеля 35 - 75 мм

## Вспомогательная клеммная коробка

Контрольные датчики подключаются к вспомогательной клеммной коробке.
Вспомогательная клеммная коробка встроена в корпус двигателя.
Плата для подключения может быть закрыта стальной пластиной согласно IP55.

Установка стандартно на правой стороне. И левая и правая стороны возможны в зависимости от главной клеммной коробки. 2 отверстия для кабельных вводов размером M25x1,5 - стандартно, закрываются заглушками.

| | |
|---|---|
| Тип вспомогательной клеммной коробки | Встроенная в корпус двигателя |
| Материал | Чугун и стальная пластина |
| Максимальное число клемм | 24 x для кабеля 2,5 мм$^2$ |
| Размеры клеммной коробки | 220x220 |
| С двумя отверстиями для кабельных вводов | M25x1,5 |
| Макс.установочная высота | 40 мм |

# Уровень шума

## Высочайшая виброустойчивость

Инновационный производственный процесс в сочетании с высокоточной балансировкой гарантируют высокую виброустойчивость класса A (2.3мм/с) в соответствии с IEC 60034-14.

## Низкий уровень шума

Данные двигатели имеют низкий уровень шума даже в базовой версии. Это достигается благодаря:

- Оптимальной механической конструкции двигателя
- Корпусу и подшипниковым щитам, изготовленным из серого чугуна с целью повышения демпфирования
- Оптимизированному охлаждению
- Аэродинамической конструкции вентилятора
- Конструкции вентиляционного канала и кожуха разработанных с целью обеспечения низкого уровня шума
- Тщательно выбранному количеству пазов статора и ротора с целью снижения магнитного шума
- Дополнительным мерам для снижения уровня шума

| Заказной номер | Уровень шума dB (A) | Уровень шума с шумоподав-лением dB (A) | Заказной номер | Уровень шума dB (A) | Уровень шума с шумоподавлением dB (A) | Заказной номер | Уровень шума dB (A) |
|---|---|---|---|---|---|---|---|
| 1RA1 315-2 | 75 | / | | | | | |
| 1RA1/1RP1 355-2 | 88 | 83(L22) | 1RQ1 355-2 | 88 | 83(L20) | 1RN1 355-2 | 78 |
| 1RA1/1RP1 400-2 | 89 | 85(L22) | 1RQ1 400-2 | 90 | 85(L20) | 1RN1 400-2 | 80 |
| 1RA1/1RP1 450-2 | 90 | 85(L22) | 1RQ1 450-2 | 90 | 85(L20+L22) | 1RN1 450-2 | 80 |
| 1RA1/1RP1 500-2 | 92 | 85(L21+L22) | 1RQ1 500-2 | 92 | 86(L20+L21+L22) | 1RN1 500-2 | 82 |
| 1RA1/1RP1 560-2 | 93 | 87(L21+L22) | 1RQ1 560-2 | 94 | 87(L20+L21+L22) | 1RN1 560-2 | 83 |
| 1RA1/1RP1 355-4 | 83 | / | 1RQ1 355-4 | 84 | 80(L20) | 1RN1 355-4 | 77 |
| 1RA1/1RP1 400-4 | 85 | / | 1RQ1 400-4 | 86 | 82(L20) | 1RN1 400-4 | 79 |
| 1RA1/1RP1 450-4 | 87 | 81(L22) | 1RQ1 450-4 | 88 | 82(L20+L22), | 1RN1 450-4 | 80 |
| 1RA1/1RP1 500-4 | 88 | 81(L21+L22) | 1RQ1 500-4 | 90 | 83(L20+L21+L22) 87(L20+L22) для IM V1 | 1RN1 500-4 | 81 |
| 1RA1/1RP1 560-4 | 89 | 83(L21+L22) | 1RQ1 560-4 | 91 | 84(L20+L21+L22), 88(L20+L22) для IM V1 | 1RN1 560-4 | 82 |
| 1RA1/1RP1 355-6 | 82 | / | 1RQ1 355-6 | 80 | / | 1RN1 355-6 | 76 |
| 1RA1/1RP1 400-6 | 84 | / | 1RQ1 400-6 | 82 | / | 1RN1 400-6 | 78 |
| 1RA1/1RP1 450-6 | 85 | / | 1RQ1 450-6 | 84 | / | 1RN1 450-6 | 80 |
| 1RA1/1RP1 500-6 | 86 | / | 1RQ1 500-6 | 86 | / | 1RN1 500-6 | 80 |
| 1RA1/1RP1 560-6 | 87 | / | 1RQ1 560-6 | 87 | / | 1RN1 560-6 | 82 |
| 1RA1/1RP1 355-8 | 82 | / | 1RQ1 355-8 | 80 | / | 1RN1 355-8 | 76 |
| 1RA1/1RP1 400-8 | 84 | / | 1RQ1 400-8 | 82 | / | 1RN1 400-8 | 78 |
| 1RA1/1RP1 450-8 | 85 | / | 1RQ1 450-8 | 84 | / | 1RN1 450-8 | 80 |
| 1RA1/1RP1 500-8 | 86 | / | 1RQ1 500-8 | 86 | / | 1RN1 500-8 | 80 |
| 1RA1/1RP1 560-8 | 87 | / | 1RQ1 560-8 | 87 | / | 1RN1 560-8 | 82 |

Примечание : Выше приведены уровни шума при частоте 50 Гц, жестком основании, на холостом ходу.
Измерение в соответствии с ISO1680. С точностью + 3dB (A).
Если мотор работает на 60 Гц: + 3dB (A).

## Структура заказного номера

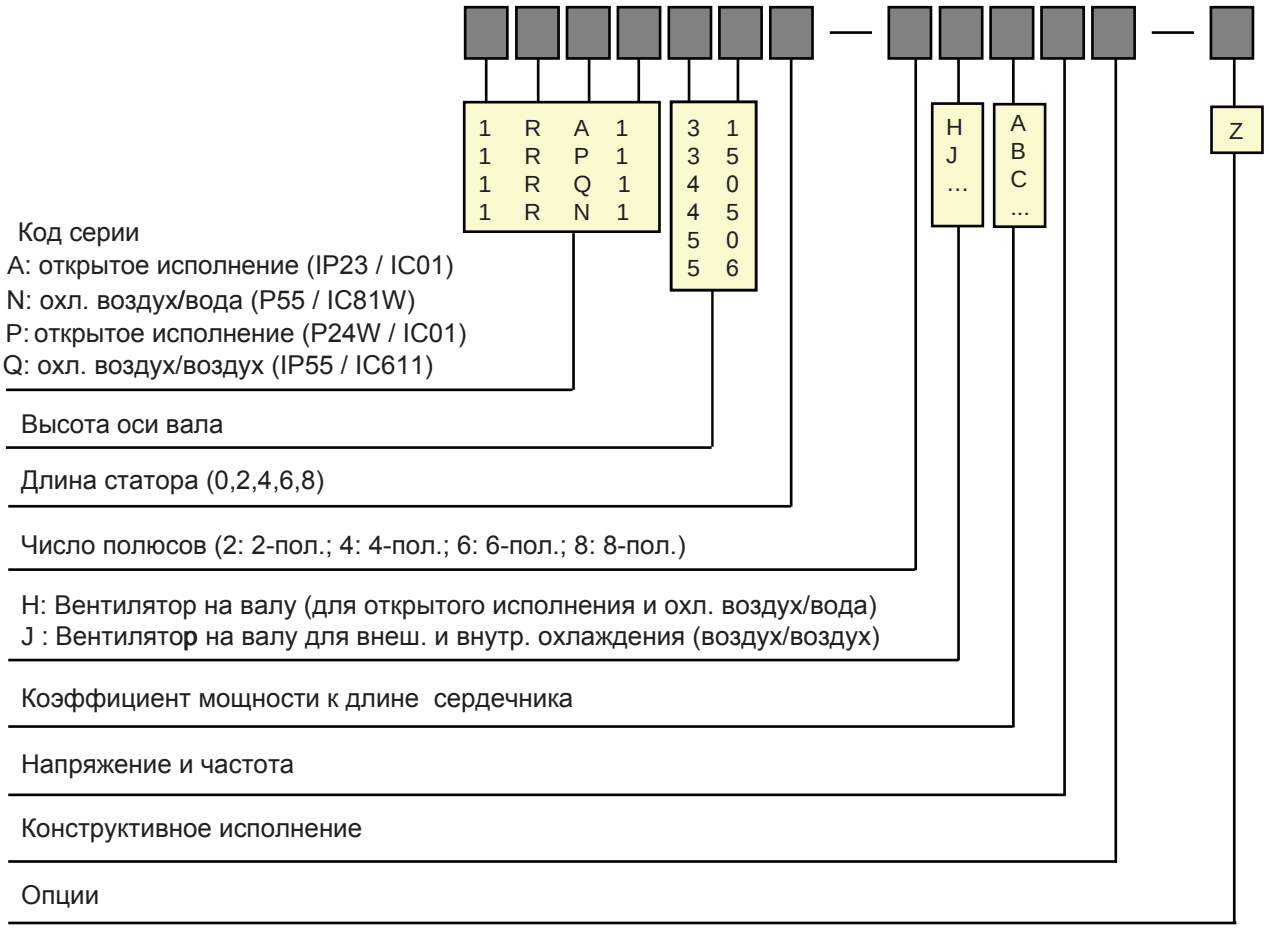


| Напряжение и частота | Монтажное исполнение | Пример |
|---|---|---|
| 1 — 6.6 кВ 60 Гц | 0 — IM B3 | 1RA1354-4HA80-Z, Z=A65+A40, 355KW,4 пол., 10KV, IP23, IMB3, IC01 |
| 6 — 6 кВ 50 Гц | 1 — IM B35, NEMA D - фланец с лапами | |
| 8 — 10 кВ 50 Гц | 4 — IM V1 с защитной крышкой | |
| | 6 — IM B35 фланец с лапами | |
| 9 — другие (обратитесь в Сименс) | 8 — IM V1 с защитной крышкой | |

## Основные критерии при выборе двигателя

- Условия окружающей среды : температура, влажность, высота
- Тип нагрузки привода и момент инерции
- Пусковая частота и просадка напряжения
- Режим работы и другие специальные требования
- Температурный класс
- Направление вращения
- Какой вид соединения требуется
- Положение клеммной коробки

## Влияние температуры окружающей среды и высоты на номинальную мощность 1RA1 / 1RP1

### 1RA1 / 1RP1

| Температура окружающего воздуха | Высота над уровнем моря | | | | |
|---|---|---|---|---|---|
| | 1000 м | 1500 м | 2000 м | 2500 м | 3000 м |
| 40 °C | 100% | 96% | 93% | по запросу | по запросу |
| 45 °C | 96% | 92% | 88% | по запросу | по запросу |
| 50 °C | 91% | 87% | 83% | по запросу | по запросу |
| 55 °C | 86% | 82% | 77% | по запросу | по запросу |

### 1RN1

| Температура окружающей воды | Высота над уровнем моря | | | | |
|---|---|---|---|---|---|
| | 1000 м | 1500 м | 2000 м | 2500 м | 3000 м |
| 25 °C | 100% | 96% | 93% | по запросу | по запросу |
| 30 °C | 96% | 92% | 88% | по запросу | по запросу |
| 35 °C | 91% | 87% | 83% | по запросу | по запросу |
| 40 °C | 86% | 82% | 77% | по запросу | по запросу |

### 1RN1

| Температура окружающего воздуха | Высота над уровнем моря | | | | |
|---|---|---|---|---|---|
| | 1000 м | 1500 м | 2000 м | 2500 м | 3000 м |
| 40 °C | 100% | 96% | 92% | по запросу | по запросу |
| 45 °C | 95% | 91% | 86% | по запросу | по запросу |
| 50 °C | 90% | 85% | 80% | по запросу | по запросу |
| 55 °C | 84% | 78% | 73% | по запросу | по запросу |

# Опции

| Код | Описание | Применение |
|---|---|---|
| A65 | 6 термосопротивлений типа PT 100 без ограничителей перенапряжения для 2x, 3x или 4x проводного подключения от клеммной коробки [1)] | Контроль обмоток статора |
| 2*A65 | 12 термосопротивлений типа PT 100 без ограничителей перенапряжения для 2x, 3x или 4x проводного подключения от клеммной коробки [1)] | |
| A40 | 2 термосопротивления типа PT 100 для 2x, 3x или 4x проводного подключения, без блока оценки, для подшипников качения [1)] | Контроль подшипников |
| A41 | 2 термосопротивления типа PT 100 для 2x, 3x или 4x проводного подключения, без блока оценки, для подшипников скольжения [1)] | |
| A42 | 2 двойных термосопротивления типа PT 100 для 2x, 3x или 4x проводного подключения, без блока оценки, для подшипников качения [1)] | |
| A43 | 2 двойных термосопротивления типа PT 100 для 2x, 3x или 4x проводного подключения, без блока оценки, для подшипников скольжения [1)] | |
| A70 | Два термометра со шкалой для подшипников качения или скольжения, без контактов | |
| A71 | Два термометра со шкалой для подшипников качения или скольжения, с 2-мя контактами | |
| G50 | Нипель (болт) для измерения вибраций ударно-импульсным методом | |
| H05 | Измерение вибрации, датчики и клеммная коробка, для подшипников качения | |
| A44 | 1 термосопротивление типа PT 100 для 2x, 3x или 4x проводного подключения, для холодного воздуха [1)] | Контроль вентиляции |
| A45 | 1 термосопротивление типа PT 100 для 2x, 3x или 4x проводного подключения, для теплого воздуха [1)] | |
| A46 | 1 сдвоенное термосопротивление типа PT100 для 2x, 3x, 4x проводного подключения, для холодного воздуха [1)] | |
| A47 | 1 сдвоенное термосопротивление типа PT100 для 2x, 3x, 4x проводного подключения, для горячего воздуха [1)] | |
| A86 | 1 термометр со шкалой для холодного воздуха с 2 НО контактами | |
| A87 | 1 термометр со шкалой для теплого воздуха с 2 НО контактами | |
| A03 | Контроль пуска датчиком Холла, Pepperl+Fuchs, без блока оценки | Прочее |
| H08 | Датчик контроля протечек | |
| C20 | Специальная обмотка | Спец. обмотка |
| M12 | Антиконденсатный обогрев, напряжение 110 – 120 В | Обогрев |
| M13 | Антиконденсатный обогрев, напряжение 220 – 240 В | |
| L54 | Клеммная коробка 1XB8 751, 6 клемм, 6.6 кВ | Клеммная коробка |
| L59 | Клеммная коробка 1XB8 911, 3 клеммы, 11 кВ | |

[1)] В стандартной конфигурации выводы PT 100 подключены к двум клеммам. 3x или 4x проводная схема подключения может быть получена путем присоединения двух проводов (в т.ч. с помощью специальных наконечников) на одну клемму. Варианты с установкой 3x или 4x клемм на один датчик доступны по запросу.

| Код | Описание | Применение |
|---|---|---|
| K83 | Клеммная коробка повернута на 90°, ввод кабеля с приводного конца | Положение клеммной коробки |
| K84 | Клеммная коробка повернута на 90°, ввод кабеля с неприводного конца | |
| K85 | Клеммная коробка повернута на 180°, ввод кабеля сверху | |
| K10 | Клеммная коробка слева | |
| T20 | Клеммная коробка нулевой точки 1XD2 313-3AA, 6.6 кВ, 3 клеммы | Клеммная коробка нулевой точки |
| T20 | Клеммная коробка нулевой точки 1XD2 513-3AA, 11 кВ, 3 клеммы | |
| L55 | Клеммная коробка нулевой точки 1XA8 711 6.6 кВ, 3 клеммы | |
| L56 | Клеммная коробка нулевой точки 1XB8 911 11 кВ, 3 клеммы | |
| L58 | Клеммная коробка нулевой точки 1XB 9011 для установки трансформаторов тока | |
| M50 | Клеммная коробка большего размера, чугун | Дополнительная клеммная коробка |
| M51 | Клеммная коробка большего размера, нержавеющая сталь | |
| M52 | Отдельная клеммная коробка для антиконденсатного обогрева | |
| K97 | Вращение по часовой стрелке, CW (вид с приводного конца) | Направление вращения |
| K98 | Вращение против часовой стрелки, CCW (вид с приводного конца) | |
| K96 | Подшипники скольжения вместо подшипников качения [2)] | Подшипники скольжения и арматура |
| H09 + H11 | DIN-фланцы для подключения принудительной смазки. Входной, с расходомером, датчиком давления, с дроссельным клапаном (с контрфланцем) + Выходной со смотровым стеклом (с контрфланцем). | |
| H10 + H12 | ANSI-фланцы для подключения принудительной смазки. Входной, с расходомером, датчиком давления, с дроссельным клапаном (с контрфланцем) + Выходной со смотровым стеклом (с контрфланцем). | |
| L60 | Смазка под давлением вместо смазки маслоподъемным кольцом. | |
| Y55 | Нестандартный конец вала длиннее, короче или тоньше стандартного (если это технически возможно) | Механические опции |
| K16 | Второй конец вала, до 50% номинального момента | |
| P45 | Внешние болты из нержавеющей стали | |
| L17 | Установка муфты заказчика (по предварительному согласованию) | |
| L31 | Материалы крепления электродвигателя к стальному основанию: Болты, прокладки, конические штифты | |
| L32 | Материалы крепления электродвигателя к бетонному основанию или фундаменту: Резьбовые болты, арматурные пластины, опорные плиты, прокладки, выравнивающие пластины и конические штифты | |
| L33 | Материалы крепления электродвигателя к бетонному основанию или фундаменту: Болты с Т-образной головкой, гильзы для болтов основания, опорные плиты, прокладки, выравнивающие пластины и конические штифты | |

[2)] Только для 2-полюсных двигателей с высотой оси 400 и 450. Подшипники скольжения - стандарт для 2х полюсного мотора высоты оси 500 и 560, а также для высоты 450, два полюса, 60 Гц.

## Опции

| Код | Описание | Применение |
|---|---|---|
| L27 | Изолированный подшипник с неприводного конца [3] | Изолированный подшипник |
| L20 | Глушитель для воздуха на входе (только 1RQ1 35.-40., 2-пол. и 4-пол.) | Снижение уровня шума |
| L20+L22 | Глушитель для воздуха на входе и пенная прокладка (только 1RQ1 45., 2-пол. и 4-пол.) | |
| L20+L21+L22 | Глушитель для воздуха на входе и выходе, и пенная прокладка (только 1RQ1 50. – 56., 2-пол. и 4-пол.) | |
| L22 | Противошумная пенная прокладка (только 1RA1/1RP1 35.-45., 2-пол., и 1RA1/1RP1 45., 4-пол.) | |
| L21+L22 | Глушитель для воздуха на выходе и пенная прокладка (только 1RA1 50.-56., 2-пол. и 4-пол.) | |
| K26 | Усиленное покрытие стандартного цвета RAL7030 | Специальное покрытие |
| Y53 | Стандартное покрытие нестандартного цвета. Укажите цвет. | |
| Y54 | Усиленное покрытие нестандартного цвета. Укажите цвет. | |
| Y82 | Дополнительная заводская табличка с заказными данными | Табличка |
| D04 | Работа при температуре окр. среды до -30 C, транспортировка до -40 C | Температура окр. среды |
| D06 | Высота установки 1500 м | Высота установки и температура охлаждающей среды [4] |
| D07 | Высота установки 2000 м | |
| D08 | Высота установки 2500 м (по запросу) | |
| D09 | Высота установки 3000 м (по запросу) | |
| D11 | Температура охлаждающей среды 45 °C для двигателей с воздушным охлаждением | |
| D12 | Температура охлаждающей среды 50 °C для двигателей с воздушным охлаждением | |
| D13 | Температура охлаждающей среды 55 °C для двигателей с воздушным охлаждением | |
| D15 | Температура охлаждающей воды 30 °C для двигателей с водяным охлаждением | |
| D16 | Температура охлаждающей воды 35 °C для двигателей с водяным охлаждением | |
| D17 | Температура охлаждающей воды 40 °C для двигателей с водяным охлаждением | |

[3] Для работы от преобразователя типа Perfect Harmony - по запросу
[4] См. данные по снижению мощности на стр. 11.

| Код | Описание | Применение |
|---|---|---|
| B21 | Документация на CD | Документация |
| B22 | Документация по электронной почте | |
| B23 | Документация в бумажном виде | |
| B34 | Документ «Процедура стандартных испытаний» | |
| B35 | Документ «Протокол балансировки» | |
| B36 | Документ «Описание испытаний» | |
| B37 | Документ «Нагрузочная характеристика» | |
| B38 | Документ «Перечень рекомендованных запасных частей» | |
| B41 | Документ «Спецификации инструментов / опций» | |
| B45 | Документ «План производства», обновление раз в месяц | |
| D00 | Документация на немецком языке | |
| D56 | Документация на русском языке | |
| D72 | Документация на итальянском языке | |
| D76 | Документация на английском языке | |
| D77 | Документация на французском языке | |
| D78 | Документация на испанском языке | |
| D79 | Документация на португальском языке | |
| D84 | Документация на китайском языке (упрощеный) | |

## Опции

| Код | Описание | Применение |
|---|---|---|
| F01 | Стандартные заводские испытания в присутствии заказчика | Испытания |
| F14 | График характеристики холостого хода и определение потерь в железе и потерь трения без присутствия заказчика. | |
| F15 | График характеристики холостого хода и определение потерь в железе и потерь трения в присутствии заказчика. | |
| F16 | Измерение характеристики для заблокированного ротора и определение потерь без присутствия заказчика. | |
| F17 | Измерение характеристики для заблокированного ротора и определение потерь в присутствии заказчика. | |
| F26 | Измерение фактора диэлектрических потерь (тан. Дельта) на обмотке, встроенной в статор, без присутствия заказчика. | |
| F27 | Измерение фактора диэлектрических потерь (тан. Дельта) на обмотке, встроенной в статор, в присутствии заказчика. | |
| F28 | Измерение шума при холостом ходе без присутствия заказчика без анализа шума | |
| F29 | Измерение шума при холостом ходе в присутствии заказчика без анализа шума | |
| F34 | График характеристики тока и крутящего момента при разгоне без присутствия заказчика. | |
| F35 | График характеристики тока и крутящего момента при разгоне в присутствии заказчика. | |
| F38 | Испытание повышенной скоростью без присутствия заказчика. | |
| F39 | Испытание повышенной скоростью в присутствии заказчика. | |
| F52 | Измерение пускового момента и пускового тока без присутствия заказчика. | |
| F53 | Измерение пускового момента и пускового тока в присутствии заказчика. | |
| F82 | Типовые испытания с испытанием на нагрев для горизонтальных двигателей без присутствия заказчика. | |
| F83 | Типовые испытания с испытанием на нагрев для горизонтальных двигателей в присутствии заказчика. | |
| F92 | Типовые испытания с испытанием на нагрев для вертикальных двигателей без присутствия заказчика [5)]. | |
| F93 | Типовые испытания с испытанием на нагрев для вертикальных двигателей в присутствии заказчика [5)]. | |

[5)] Возможно только в горизонтальном положении со специальными подшипниками для испытаний

## Технические данные

| | |
|---|---|
| **Ном. напряжение** | 6кВ, 6.6кВ, 10кВ |
| **Ном. частота** | 50 Гц, 60 Гц |
| **Тип двигателя** | Асинхронный электродвигатель с КЗ ротором |
| **Тип конструкции** | IMB3, IMB35, IM V1 |
| **Степень защиты** | IP23 |
| **Метод охлаждения** | IC01 |
| **Изоляция обмотки статора** | Класс 155(F), использование по 130(B) |
| **Высота оси** | 315 ... 560 |
| **Подшипники** | Качения, скольжения |
| **Материал клетки ротора** | Алюминий, медь |
| **Стандарты** | IEC, JB, ГОСТ |
| **Конструкция** | Статор/рама: Чугун, Верх: Сталь |

## Диапазон мощностей

**6кВ 50 Гц**

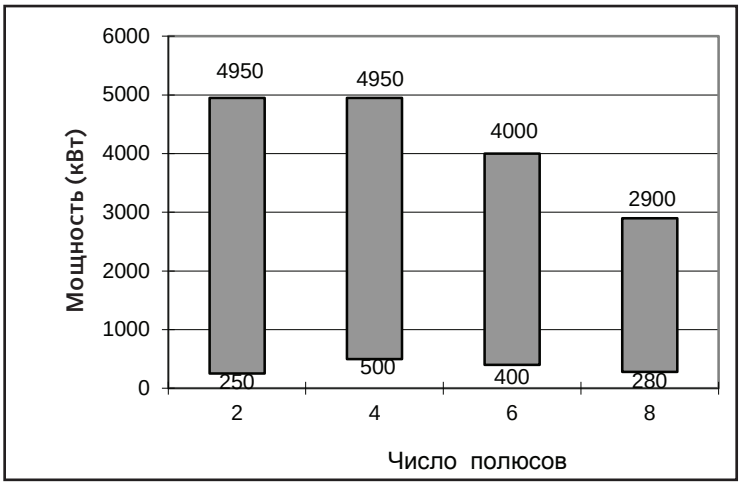


**6.6кВ 60 Гц**

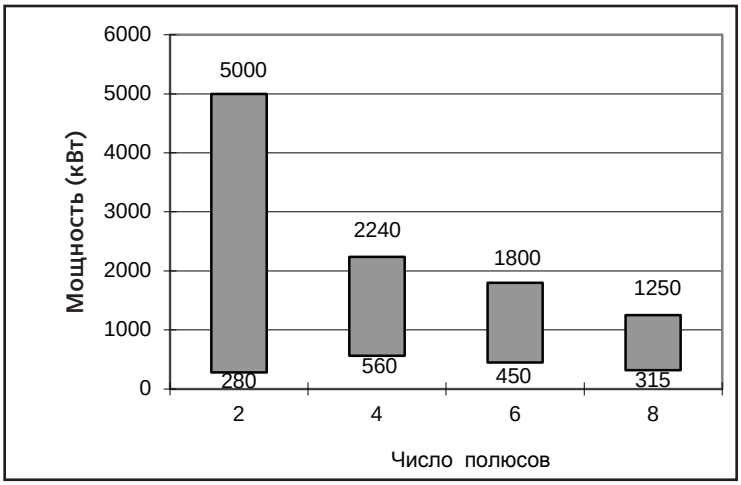


**10кВ 50 Гц**

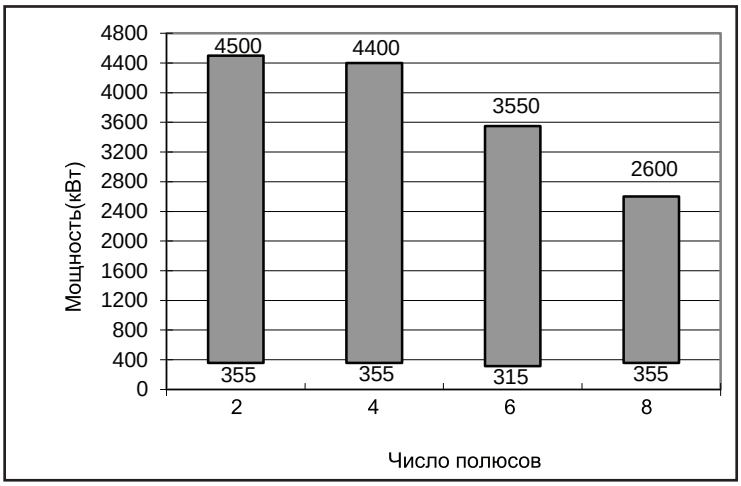

# Электрические данные

## 1RA1, 6 кВ / 50 Гц

| Заказной номер | $P_{ном}$ F/B кВт | $n_{ном}$ об/мин | $I_{ном}$ A | КПД по IEC60034-2-1 % | cos φ | $M_{ном}$ Нм | $M_{макс}$ / $M_{ном}$ | Mn / $M_{ном}$ | In / $I_{ном}$ | Поток воздуха $м^3/с$ | Момент Инерции* Мотор $кг*м^2$ | Момент Инерции* внешний макс. доп. $кг*м^2$ |
|---|---|---|---|---|---|---|---|---|---|---|---|---|
| **2 полюсный 3000 об/мин** | | | | | | | | | | | | |
| 1RA1 312-2HA60 | 250 | 2968 | 28,5 | 94,0 | 0,90 | 804 | 2,5 | 0,75 | 5,7 | 0,8 | 2,1 | 25 |
| 1RA1 312-2HB60 | 280 | 2967 | 32,0 | 94,0 | 0,90 | 901 | 2,5 | 0,80 | 5,7 | 0,8 | 2,1 | 20 |
| 1RA1 312-2HC60 | 315 | 2969 | 36,0 | 94,1 | 0,90 | 1013 | 2,7 | 0,80 | 5,9 | 0,8 | 2,1 | 21 |
| 1RA1 312-2HP60 | 355 | 2962 | 40,5 | 93,9 | 0,90 | 1145 | 2,4 | 0,70 | 5,3 | 0,8 | 2,1 | 17 |
| 1RA1 314-2HA60 | 400 | 2961 | 45,5 | 94,1 | 0,90 | 1290 | 2,5 | 0,85 | 5,8 | 0,8 | 2,3 | 20 |
| 1RA1 314-2HB60 | 450 | 2960 | 51,5 | 93,8 | 0,90 | 1452 | 2,2 | 0,75 | 5,2 | 0,8 | 2,3 | 15 |
| 1RA1 350-2HA60 | 500 | 2963 | 57,0 | 94,3 | 0,89 | 1612 | 2,6 | 0,70 | 5,5 | 1,4 | 3,8 | 36 |
| 1RA1 350-2HB60 | 560 | 2955 | 64,0 | 94,1 | 0,89 | 1810 | 2,4 | 0,70 | 5,2 | 1,4 | 3,8 | 28 |
| 1RA1 352-2HA60 | 630 | 2956 | 71,0 | 94,3 | 0,90 | 2036 | 2,4 | 0,70 | 5,2 | 1,4 | 4,3 | 29 |
| 1RA1 354-2HA60 | 710 | 2956 | 80,0 | 94,4 | 0,91 | 2294 | 2,5 | 0,65 | 5,4 | 1,4 | 4,6 | 30 |
| 1RA1 356-2HA60 | 800 | 2958 | 89,0 | 94,8 | 0,91 | 2583 | 2,6 | 0,90 | 5,6 | 1,4 | 4,9 | 31 |
| 1RA1 400-2HA60 | 900 | 2962 | 102,0 | 94,7 | 0,89 | 2902 | 2,1 | 0,65 | 4,4 | 1,8 | 7,2 | 55 |
| 1RA1 402-2HA60 | 1000 | 2963 | 114,0 | 94,9 | 0,89 | 3223 | 2,2 | 0,65 | 4,6 | 1,8 | 7,6 | 56 |
| 1RA1 404-2HA60 | 1120 | 2964 | 124,0 | 95,2 | 0,91 | 3608 | 2,3 | 0,70 | 4,8 | 1,8 | 8,4 | 60 |
| 1RA1 406-2HA60 | 1250 | 2966 | 138,0 | 95,4 | 0,91 | 4024 | 2,5 | 0,80 | 5,1 | 1,8 | 9,1 | 64 |
| 1RA1 450-2HA60 | 1400 | 2969 | 156,0 | 95,7 | 0,90 | 4503 | 2,5 | 0,60 | 5,4 | 2,1 | 10,6 | 54 |
| 1RA1 452-2HA60 | 1600 | 2971 | 178,0 | 95,9 | 0,90 | 5143 | 2,7 | 0,70 | 5,8 | 2,1 | 11,5 | 54 |
| 1RA1 454-2HA60 | 1800 | 2971 | 200,0 | 96,1 | 0,90 | 5786 | 2,7 | 0,80 | 5,8 | 2,1 | 12,8 | 57 |
| 1RA1 456-2HA60 | 2000 | 2973 | 220,0 | 96,3 | 0,90 | 6424 | 2,8 | 0,80 | 6,0 | 2,1 | 14,2 | 58 |
| 1RA1 500-2HJ60 | 2240 | 2976 | 245 | 95,9 | 0,91 | 7189 | 2,5 | 0,65 | 5,0 | 2,8 | 30,7 | 100 |
| 1RA1 502-2HJ60 | 2500 | 2974 | 275 | 96,0 | 0,91 | 8029 | 2,5 | 0,65 | 5,0 | 2,8 | 32,8 | 100 |
| 1RA1 504-2HJ60 | 2800 | 2977 | 305 | 96,3 | 0,92 | 8982 | 2,7 | 0,70 | 5,5 | 2,8 | 36,1 | 125 |
| 1RA1 506-2HJ60 | 3150 | 2978 | 340 | 96,4 | 0,92 | 10102 | 2,8 | 0,70 | 5,7 | 2,8 | 39,4 | 150 |
| 1RA1 560-2HJ60 | 3550 | 2972 | 395 | 96,3 | 0,90 | 11407 | 2,4 | 0,50 | 5,2 | 2,8 | 41,3 | 125 |
| 1RA1 562-2HJ60 | 4000 | 2974 | 440 | 96,5 | 0,90 | 12844 | 2,5 | 0,50 | 5,4 | 2,8 | 43,5 | 125 |
| 1RA1 564-2HJ60 | 4500 | 2977 | 495 | 96,8 | 0,90 | 14434 | 2,8 | 0,55 | 6,0 | 2,8 | 48,0 | 145 |
| 1RA1 566-2HJ60 | 4950 | 2978 | 550 | 96,9 | 0,90 | 15874 | 2,9 | 0,60 | 6,0 | 2,8 | 50,9 | 145 |

* Максимальный момент инерции нагрузки для прямого пуска при следующих условиях :
Напряжение при пуске не ниже 0.9 от номинального
Момент нагрузки имеет приблизительно квадратичную зависимость от скорости.
Момент нагрузки не превышает 0,5 от номинального момента.

| Заказной номер | $P_{ном}$ F/B кВт | $n_{ном}$ об/мин | $I_{ном}$ A | КПД по IEC60034-2-1 % | cos φ | $M_{ном}$ Нм | $M_{макс}$ / $M_{ном}$ | Mn / $M_{ном}$ | In / $I_{ном}$ | Поток воздуха $м^3/с$ | Момент Инерции* Мотор $кг*м^2$ | Момент Инерции* внешний макс. доп. $кг*м^2$ |
|---|---|---|---|---|---|---|---|---|---|---|---|---|
| **4 полюсный 1500 об/мин** | | | | | | | | | | | | |
| 1RA1 350-4HA60 | 500 | 1479 | 59,0 | 94,5 | 0,87 | 3229 | 2,4 | 0,90 | 5,2 | 1,0 | 6,8 | 220 |
| 1RA1 352-4HA60 | 560 | 1477 | 65,0 | 94,7 | 0,87 | 3620 | 2,4 | 0,90 | 5,2 | 1,0 | 7,5 | 265 |
| 1RA1 354-4HA60 | 630 | 1479 | 73,0 | 94,9 | 0,87 | 4069 | 2,4 | 0,90 | 5,3 | 1,0 | 8,2 | 290 |
| 1RA1 356-4HA60 | 710 | 1479 | 82,0 | 95,1 | 0,88 | 4584 | 2,5 | 1,10 | 5,6 | 1,0 | 9,1 | 305 |
| 1RA1 400-4HA60 | 800 | 1482 | 93,0 | 95,1 | 0,87 | 5155 | 2,4 | 0,90 | 5,5 | 1,5 | 12,9 | 265 |
| 1RA1 402-4HA60 | 900 | 1482 | 104,0 | 95,3 | 0,88 | 5799 | 2,4 | 0,90 | 5,5 | 1,5 | 13,9 | 285 |
| 1RA1 404-4HA60 | 1000 | 1482 | 114,0 | 95,4 | 0,89 | 6444 | 2,4 | 0,90 | 5,5 | 1,5 | 15,6 | 320 |
| 1RA1 406-4HA60 | 1120 | 1484 | 126,0 | 95,6 | 0,89 | 7209 | 2,6 | 1,10 | 6,2 | 1,5 | 17,4 | 335 |
| 1RA1 450-4HA60 | 1250 | 1484 | 142,0 | 95,6 | 0,88 | 8044 | 2,9 | 0,90 | 6,2 | 2,0 | 15,5 | 330 |
| 1RA1 450-4HB60 | 1400 | 1480 | 160,0 | 95,6 | 0,88 | 9034 | 2,4 | 0,90 | 5,5 | 2,0 | 15,5 | 240 |
| 1RA1 452-4HA60 | 1600 | 1479 | 182,0 | 95,7 | 0,88 | 10331 | 2,4 | 0,80 | 5,5 | 2,0 | 17,7 | 265 |
| 1RA1 454-4HA60 | 1800 | 1481 | 205,0 | 95,9 | 0,88 | 11607 | 2,7 | 0,90 | 5,8 | 2,0 | 19,5 | 265 |
| 1RA1 456-4HA60 | 2000 | 1481 | 225,0 | 96,0 | 0,89 | 12897 | 2,7 | 0,90 | 5,8 | 2,0 | 21,8 | 290 |
| 1RA1 500-4HA60 | 2240 | 1483 | 250 | 96,0 | 0,89 | 14422 | 2,5 | 0,85 | 5,1 | 2,8 | 38,8 | 180 |
| 1RA1 502-4HA60 | 2500 | 1485 | 280 | 96,1 | 0,89 | 16082 | 2,6 | 0,90 | 5,5 | 2,8 | 42,9 | 200 |
| 1RA1 504-4HA60 | 2800 | 1485 | 315 | 96,2 | 0,89 | 18008 | 2,6 | 0,90 | 5,5 | 2,8 | 47,2 | 220 |
| 1RA1 506-4HA60 | 3150 | 1486 | 355 | 96,4 | 0,89 | 20240 | 2,8 | 1,00 | 5,7 | 2,8 | 52,4 | 250 |
| 1RA1 560-4HJ60 | 3550 | 1489 | 400 | 96,7 | 0,88 | 22764 | 2,5 | 0,60 | 5,8 | 3,1 | 84,3 | 1400 |
| 1RA1 562-4HJ60 | 4000 | 1489 | 450 | 96,8 | 0,88 | 25653 | 2,5 | 0,60 | 5,8 | 3,1 | 89,8 | 1400 |
| 1RA1 564-4HJ60 | 4700 | 1488 | 530 | 96,9 | 0,88 | 30163 | 2,5 | 0,60 | 5,8 | 3,1 | 94,6 | 1400 |
| 1RA1 566-4HJ60 | 4950 | 1487 | 560 | 96,9 | 0,88 | 31782 | 2,5 | 0,60 | 5,8 | 3,1 | 96,7 | 1400 |

## 1RA1, 6 кВ / 50 Гц
(продолжение)

| Заказной номер | $P_{ном}$ F/B кВт | $n_{ном}$ об/мин | $I_{ном}$ A | КПД по IEC60034-2-1 % | cos φ | $M_{ном}$ Нм | $M_{макс}$ / $M_{ном}$ | Mn / $M_{ном}$ | In / $I_{ном}$ | Поток воздуха $м^3/с$ | Момент Инерции* Мотор $кг*м^2$ | Момент Инерции* внешний макс. доп. $кг*м^2$ |
|---|---|---|---|---|---|---|---|---|---|---|---|---|
| **6 полюсный 1000 об/мин** | | | | | | | | | | | | |
| 1RA1 350-6HA60 | 400 | 984 | 48,5 | 94,0 | 0,84 | 3881 | 2,8 | 1,00 | 5,6 | 0,7 | 9,7 | 210 |
| 1RA1 352-6HA60 | 450 | 985 | 54,0 | 94,3 | 0,85 | 4365 | 2,8 | 1,00 | 5,6 | 0,7 | 11,2 | 250 |
| 1RA1 354-6HA60 | 500 | 985 | 60,0 | 94,5 | 0,85 | 4848 | 2,9 | 1,00 | 5,8 | 0,7 | 12,1 | 320 |
| 1RA1 356-6HA60 | 560 | 984 | 67,0 | 94,6 | 0,85 | 5435 | 2,9 | 1,00 | 5,8 | 0,7 | 13,6 | 360 |
| 1RA1 400-6HA60 | 630 | 987 | 75,0 | 94,9 | 0,85 | 6098 | 2,8 | 1,00 | 5,5 | 1,0 | 18,0 | 355 |
| 1RA1 402-6HA60 | 710 | 988 | 84,0 | 95,2 | 0,85 | 6866 | 3,0 | 1,10 | 5,8 | 1,0 | 19,8 | 475 |
| 1RA1 404-6HA60 | 800 | 987 | 95,0 | 95,3 | 0,85 | 7739 | 3,0 | 1,10 | 5,8 | 1,0 | 22,0 | 540 |
| 1RA1 406-6HA60 | 900 | 988 | 106,0 | 95,5 | 0,85 | 8704 | 3,1 | 1,20 | 6,0 | 1,0 | 24,4 | 655 |
| 1RA1 450-6HA60 | 1000 | 990 | 118 | 95,8 | 0,85 | 9643 | 2,40 | 1,00 | 5,5 | 1,4 | 26,4 | 1335 |
| 1RA1 450-6HB60 | 1120 | 988 | 132,0 | 95,6 | 0,86 | 10824 | 2,20 | 1,00 | 5,0 | 1,4 | 26,4 | 990 |
| 1RA1 452-6HA60 | 1250 | 988 | 146,0 | 95,7 | 0,86 | 12086 | 2,20 | 0,90 | 5,0 | 1,4 | 29,3 | 1100 |
| 1RA1 454-6HA60 | 1400 | 989 | 164,0 | 95,8 | 0,86 | 13524 | 2,30 | 1,00 | 5,3 | 1,4 | 31,8 | 1100 |
| 1RA1 456-6HA60 | 1600 | 989 | 188,0 | 96,1 | 0,85 | 15444 | 2,50 | 1,00 | 5,6 | 1,4 | 34,7 | 1100 |
| 1RA1 500-6HA60 | 1800 | 991 | 210,0 | 96,2 | 0,85 | 17351 | 2,30 | 1,00 | 5,2 | 1,6 | 53,6 | 920 |
| 1RA1 502-6HA60 | 2000 | 991 | 230,0 | 96,3 | 0,86 | 19281 | 2,30 | 1,00 | 5,2 | 1,6 | 59,7 | 1025 |
| 1RA1 504-6HA60 | 2240 | 991 | 260,0 | 96,5 | 0,86 | 21578 | 2,40 | 1,00 | 5,5 | 1,6 | 66,2 | 1170 |
| 1RA1 506-6HA60 | 2500 | 991 | 290,0 | 96,6 | 0,86 | 24092 | 2,40 | 1,00 | 5,5 | 1,6 | 73,6 | 1310 |
| 1RA1 560-6HJ60 | 2800 | 992 | 325,0 | 96,5 | 0,85 | 26950 | 2,40 | 0,65 | 5,4 | 2,4 | 124,6 | 3400 |
| 1RA1 562-6HJ60 | 3150 | 992 | 370,0 | 96,5 | 0,85 | 30340 | 2,40 | 0,65 | 5,4 | 2,4 | 129,0 | 3400 |
| 1RA1 564-6HJ60 | 3550 | 991 | 410,0 | 96,6 | 0,86 | 34207 | 2,40 | 0,65 | 5,4 | 2,4 | 140,2 | 3400 |
| 1RA1 566-6HJ60 | 4000 | 992 | 460,0 | 96,7 | 0,86 | 38520 | 2,40 | 0,65 | 5,4 | 2,4 | 152,6 | 3800 |
| **8 полюсный 750 об/мин** | | | | | | | | | | | | |
| 1RA1 350-8HA60 | 280 | 737 | 36,5 | 93,2 | 0,79 | 3626 | 2,50 | 1,00 | 5,0 | 0,5 | 9,7 | 350 |
| 1RA1 352-8HA60 | 315 | 737 | 40,5 | 93,3 | 0,80 | 4083 | 2,50 | 1,00 | 5,0 | 0,5 | 11,2 | 395 |
| 1RA1 354-8HA60 | 355 | 737 | 45,5 | 93,7 | 0,80 | 4599 | 2,60 | 1,00 | 5,0 | 0,5 | 12,1 | 490 |
| 1RA1 356-8HA60 | 400 | 738 | 51,0 | 94,0 | 0,80 | 5178 | 2,70 | 1,10 | 5,3 | 0,5 | 13,6 | 580 |
| 1RA1 400-8HA60 | 450 | 737 | 57,0 | 94,3 | 0,81 | 5830 | 2,20 | 0,90 | 4,3 | 0,7 | 18,0 | 760 |
| 1RA1 402-8HA60 | 500 | 738 | 63,0 | 94,5 | 0,81 | 6470 | 2,20 | 0,95 | 4,4 | 0,7 | 19,8 | 930 |
| 1RA1 404-8HA60 | 560 | 737 | 70,0 | 94,5 | 0,82 | 7257 | 2,20 | 0,95 | 4,4 | 0,7 | 22,0 | 1010 |
| 1RA1 406-8HA60 | 630 | 739 | 78,0 | 94,9 | 0,82 | 8147 | 2,40 | 1,00 | 4,8 | 0,7 | 24,4 | 1250 |
| 1RA1 450-8HA60 | 710 | 742 | 89,0 | 95,3 | 0,81 | 9144 | 2,10 | 0,80 | 5,0 | 1,0 | 28,6 | 1790 |
| 1RA1 450-8HB60 | 800 | 740 | 99,0 | 95,0 | 0,82 | 10331 | 2,10 | 0,80 | 4,5 | 1,0 | 28,6 | 1405 |
| 1RA1 452-8HA60 | 900 | 740 | 110,0 | 95,2 | 0,82 | 11618 | 2,10 | 0,80 | 4,5 | 1,0 | 31,7 | 1455 |
| 1RA1 454-8HA60 | 1000 | 740 | 122,0 | 95,6 | 0,82 | 12902 | 2,20 | 0,80 | 4,5 | 1,0 | 34,4 | 1530 |
| 1RA1 456-8HA60 | 1120 | 740 | 138,0 | 95,6 | 0,82 | 14454 | 2,20 | 0,80 | 4,5 | 1,0 | 37,6 | 1630 |
| 1RA1 500-8HA60 | 1250 | 742 | 150 | 95,9 | 0,84 | 16090 | 2,3 | 0,80 | 4,5 | 1,3 | 55,2 | 2045 |
| 1RA1 502-8HA60 | 1400 | 742 | 168 | 96,0 | 0,84 | 18014 | 2,3 | 0,90 | 4,6 | 1,3 | 61,5 | 2275 |
| 1RA1 504-8HA60 | 1600 | 742 | 190 | 96,0 | 0,84 | 20601 | 2,3 | 0,90 | 4,6 | 1,3 | 68,2 | 2520 |
| 1RA1 506-8HA60 | 1800 | 743 | 215 | 96,3 | 0,84 | 23152 | 2,3 | 0,90 | 5,0 | 1,3 | 75,8 | 2945 |
| 1RA1 560-8HJ60 | 2100 | 742 | 255 | 96,0 | 0,83 | 27028 | 2,0 | 0,60 | 4,0 | 1,9 | 117,4 | 3600 |
| 1RA1 562-8HJ60 | 2350 | 742 | 285 | 96,2 | 0,83 | 30234 | 2,0 | 0,60 | 4,1 | 1,9 | 130,8 | 4400 |
| 1RA1 564-8HJ60 | 2600 | 743 | 310 | 96,3 | 0,83 | 33437 | 2,0 | 0,60 | 4,2 | 1,9 | 142,2 | 5600 |
| 1RA1 566-8HJ60 | 2900 | 742 | 345 | 96,4 | 0,84 | 37310 | 2,0 | 0,60 | 4,2 | 1,9 | 154,9 | 7000 |

| Заказной номер | $P_{ном}$ F/B кВт | $n_{ном}$ об/мин | $I_{ном}$ A | КПД по IEC60034-2-1 % | cos φ | $M_{ном}$ Нм | $M_{макс}$ / $M_{ном}$ | Mn / $M_{ном}$ | In / $I_{ном}$ | Поток воздуха $м^3/с$ | Момент Инерции* Мотор $кг*м^2$ | Момент Инерции* внешний макс. доп. $кг*м^2$ |
|---|---|---|---|---|---|---|---|---|---|---|---|---|
| **2 полюсный 3600 об/мин** | | | | | | | | | | | | |
| 1RA1 312-2HA10 | 280 | 3568 | 29,0 | 94,0 | 0,90 | 750 | 2,5 | 0,70 | 5,8 | 1,0 | 2,1 | 17 |
| 1RA1 312-2HB10 | 315 | 3562 | 32,5 | 94,1 | 0,90 | 845 | 2,3 | 0,65 | 5,3 | 1,0 | 2,1 | 14 |
| 1RA1 312-2HC10 | 355 | 3565 | 36,5 | 94,3 | 0,90 | 951 | 2,5 | 0,70 | 5,7 | 1,0 | 2,1 | 15 |
| 1RA1 312-2HP10 | 400 | 3564 | 41,0 | 94,3 | 0,90 | 1072 | 2,5 | 0,75 | 5,7 | 1,0 | 2,1 | 16 |
| 1RA1 314-2HA10 | 450 | 3557 | 46,5 | 94,4 | 0,90 | 1209 | 2,3 | 0,70 | 5,5 | 1,0 | 2,3 | 12 |
| 1RA1 314-2HB10 | 500 | 3556 | 51,5 | 94,4 | 0,90 | 1343 | 2,5 | 0,75 | 5,7 | 1,0 | 2,3 | 10 |
| 1RA1 350-2HA10 | 560 | 3563 | 59,0 | 94,2 | 0,88 | 1501 | 2,5 | 0,70 | 6,0 | 1,7 | 3,8 | 24 |
| 1RA1 350-2HB10 | 630 | 3555 | 66,0 | 94,2 | 0,88 | 1692 | 2,4 | 0,60 | 5,2 | 1,7 | 3,8 | 18 |
| 1RA1 352-2HA10 | 710 | 3555 | 74,0 | 94,3 | 0,89 | 1908 | 2,4 | 0,60 | 5,4 | 1,7 | 4,3 | 19 |
| 1RA1 354-2HA10 | 800 | 3554 | 82,0 | 94,6 | 0,90 | 2150 | 2,4 | 0,70 | 5,4 | 1,7 | 4,6 | 19 |
| 1RA1 356-2HA10 | 900 | 3554 | 91,0 | 94,7 | 0,91 | 2419 | 2,5 | 0,70 | 5,5 | 1,7 | 4,9 | 20 |
| 1RA1 400-2HA10 | 1000 | 3565 | 102,0 | 94,6 | 0,90 | 2679 | 2,3 | 0,65 | 4,9 | 2,2 | 7,2 | 35 |
| 1RA1 402-2HA10 | 1120 | 3566 | 114,0 | 94,8 | 0,90 | 2999 | 2,4 | 0,65 | 5,1 | 2,2 | 7,6 | 35 |
| 1RA1 404-2HA10 | 1250 | 3566 | 126,0 | 95,1 | 0,91 | 3347 | 2,5 | 0,70 | 5,3 | 2,2 | 8,4 | 38 |
| 1RA1 406-2HA10 | 1400 | 3568 | 140,0 | 95,4 | 0,92 | 3747 | 2,6 | 0,80 | 5,6 | 2,2 | 9,1 | 40 |
| 1RA1 450-2HJ10 | 1600 | 3569 | 182,0 | 95,2 | 0,89 | 4281 | 2,3 | 0,60 | 5,2 | 2,2 | 15,0 | 60 |
| 1RA1 452-2HJ10 | 1800 | 3567 | 205,0 | 95,4 | 0,89 | 4819 | 2,3 | 0,60 | 5,2 | 2,2 | 16,5 | 60 |
| 1RA1 454-2HJ10 | 2000 | 3570 | 225,0 | 95,7 | 0,89 | 5350 | 2,5 | 0,60 | 5,4 | 2,2 | 18,1 | 65 |
| 1RA1 456-2HJ10 | 2240 | 3572 | 250,0 | 95,9 | 0,90 | 5988 | 2,7 | 0,60 | 6,0 | 2,2 | 19,6 | 70 |
| 1RA1 500-2HJ10 | 2500 | 3573 | 280,0 | 95,9 | 0,90 | 6681 | 2,3 | 0,55 | 5,5 | 2,8 | 30,7 | 95 |
| 1RA1 502-2HJ10 | 2800 | 3572 | 310,0 | 96,0 | 0,90 | 7486 | 2,3 | 0,55 | 5,5 | 2,8 | 32,8 | 95 |
| 1RA1 504-2HJ10 | 3150 | 3573 | 345,0 | 96,2 | 0,91 | 8420 | 2,4 | 0,60 | 5,5 | 2,8 | 36,1 | 95 |
| 1RA1 506-2HJ10 | 3550 | 3574 | 390,0 | 96,5 | 0,91 | 9486 | 2,5 | 0,60 | 5,6 | 2,8 | 39,4 | 105 |
| 1RA1 560-2HJ10 | 3900 | 3570 | 390,0 | 96,4 | 0,90 | 10433 | 2,2 | 0,45 | 4,9 | 2,8 | 41,3 | 75 |
| 1RA1 562-2HJ10 | 4300 | 3573 | 425,0 | 96,7 | 0,91 | 11493 | 2,4 | 0,50 | 5,4 | 2,8 | 43,5 | 85 |
| 1RA1 564-2HJ10 | 4750 | 3574 | 470,0 | 96,8 | 0,91 | 12691 | 2,5 | 0,50 | 5,5 | 2,8 | 48,0 | 90 |
| 1RA1 566-2HJ10 | 5000 | 3579 | 495,0 | 97,0 | 0,91 | 13343 | 2,8 | 0,55 | 6,0 | 2,8 | 50,9 | 100 |
| **4 полюсный 1800 об/мин** | | | | | | | | | | | | |
| 1RA1 350-4HA10 | 560 | 1780 | 60,0 | 95,0 | 0,86 | 3005 | 2,6 | 1,00 | 5,7 | 1,2 | 6,8 | 150 |
| 1RA1 352-4HA10 | 630 | 1777 | 66,0 | 95,0 | 0,88 | 3386 | 2,4 | 1,00 | 5,5 | 1,2 | 7,5 | 175 |
| 1RA1 354-4HA10 | 710 | 1778 | 74,0 | 95,1 | 0,88 | 3816 | 2,4 | 1,00 | 5,5 | 1,2 | 8,2 | 190 |
| 1RA1 356-4HA10 | 800 | 1779 | 83,0 | 95,3 | 0,88 | 4295 | 2,6 | 1,00 | 5,7 | 1,2 | 9,1 | 200 |
| 1RA1 400-4HA10 | 900 | 1782 | 94,0 | 95,2 | 0,88 | 4823 | 2,4 | 1,10 | 5,6 | 1,8 | 12,9 | 165 |
| 1RA1 402-4HA10 | 1000 | 1782 | 104,0 | 95,4 | 0,88 | 5359 | 2,4 | 1,10 | 5,7 | 1,8 | 13,9 | 175 |
| 1RA1 404-4HA10 | 1120 | 1784 | 116,0 | 95,6 | 0,88 | 5996 | 2,6 | 1,20 | 6,1 | 1,8 | 15,6 | 195 |
| 1RA1 406-4HA10 | 1250 | 1785 | 130,0 | 95,8 | 0,88 | 6691 | 2,7 | 1,20 | 6,4 | 1,8 | 17,4 | 210 |
| 1RA1 450-4HA10 | 1400 | 1782 | 144,0 | 95,8 | 0,89 | 7503 | 2,6 | 0,90 | 5,8 | 2,4 | 15,5 | 225 |
| 1RA1 450-4HB10 | 1600 | 1777 | 164,0 | 95,6 | 0,89 | 8599 | 2,3 | 0,80 | 5,2 | 2,4 | 15,5 | 155 |
| 1RA1 452-4HA10 | 1800 | 1778 | 184,0 | 95,8 | 0,89 | 9668 | 2,4 | 0,80 | 5,5 | 2,4 | 17,7 | 165 |
| 1RA1 454-4HA10 | 2000 | 1780 | 205,0 | 96,0 | 0,89 | 10730 | 2,4 | 0,80 | 5,5 | 2,4 | 19,5 | 170 |
| 1RA1 456-4HA10 | 2240 | 1779 | 225,0 | 96,1 | 0,90 | 12025 | 2,4 | 0,70 | 5,5 | 2,4 | 21,8 | 185 |

# Электрические данные

## 1RA1, 6.6 кВ / 60 Гц
(продолжение)

| Заказной номер | $P_{ном}$ F/B кВт | $n_{ном}$ об/мин | $I_{ном}$ A | КПД по IEC60034-2-1 % | cos φ | $M_{ном}$ Нм | $M_{макс}$ / $M_{ном}$ | Mn / $M_{ном}$ | In / $I_{ном}$ | Поток воздуха $м^3/с$ | Момент Инерции* Мотор $кг*м^2$ | Момент Инерции* внешний макс. доп. $кг*м^2$ |
|---|---|---|---|---|---|---|---|---|---|---|---|---|
| **6 полюсный 1200 об/мин** | | | | | | | | | | | | |
| 1RA1 350-6HA10 | **450** | **1185** | **49,5** | **94,3** | **0,84** | **3626** | **2,8** | **0,90** | **5,5** | **0,8** | **9,7** | **130** |
| **1RA1 352-6HA10** | **500** | **1186** | **54,0** | **94,6** | **0,85** | **4027** | **2,8** | **0,90** | **5,8** | **0,8** | **11,2** | **155** |
| **1RA1 354-6HA10** | **560** | **1185** | **61,0** | **94,8** | **0,85** | **4513** | **2,8** | **1,00** | **5,8** | **0,8** | **12,1** | **210** |
| **1RA1 356-6HA10** | **630** | **1186** | **68,0** | **95,1** | **0,85** | **5073** | **2,9** | **1,00** | **6,0** | **0,8** | **13,6** | **300** |
| **1RA1 400-6HA10** | **710** | **1186** | **77,0** | **95,3** | **0,85** | **5716** | **2,6** | **0,90** | **5,5** | **1,2** | **18,0** | **300** |
| **1RA1 402-6HA10** | **800** | **1187** | **86,0** | **95,5** | **0,85** | **6434** | **2,8** | **0,95** | **5,8** | **1,2** | **19,8** | **325** |
| **1RA1 404-6HA10** | **900** | **1187** | **97,0** | **95,6** | **0,85** | **7240** | **2,8** | **0,95** | **5,8** | **1,2** | **22,0** | **355** |
| **1RA1 406-6HA10** | **1000** | **1188** | **108,0** | **95,7** | **0,85** | **8041** | **2,9** | **1,00** | **6,0** | **1,2** | **24,4** | **435** |
| **1RA1 450-6HA10** | **1120** | **1189** | **118,0** | **96,0** | **0,86** | **8996** | **2,3** | **0,90** | **5,2** | **1,7** | **26,4** | **800** |
| **1RA1 450-6HB10** | **1250** | **1188** | **132,0** | **96,0** | **0,86** | **10047** | **2,3** | **0,90** | **5,2** | **1,7** | **26,4** | **625** |
| **1RA1 452-6HA10** | **1400** | **1189** | **148,0** | **96,2** | **0,86** | **11249** | **2,3** | **0,90** | **5,2** | **1,7** | **29,3** | **655** |
| **1RA1 454-6HA10** | **1600** | **1188** | **170,0** | **96,2** | **0,86** | **12860** | **2,3** | **0,90** | **5,2** | **1,7** | **31,8** | **675** |
| **1RA1 456-6HA10** | **1800** | **1188** | **190,0** | **96,3** | **0,86** | **14467** | **2,3** | **0,90** | **5,2** | **1,7** | **34,7** | **695** |
| **8 полюсный 900 об/мин** | | | | | | | | | | | | |
| 1RA1 350-8HA10 | 315 | 886 | 36,5 | 93,6 | 0,81 | 3396 | 2,3 | 0,90 | 5,0 | 0,6 | 9,7 | 260 |
| 1RA1 352-8HA10 | 355 | 885 | 41,0 | 93,8 | 0,81 | 3830 | 2,3 | 0,90 | 5,0 | 0,6 | 11,2 | 285 |
| 1RA1 354-8HA10 | 400 | 886 | 45,5 | 94,0 | 0,82 | 4313 | 2,3 | 0,90 | 5,0 | 0,6 | 12,1 | 360 |
| 1RA1 356-8HA10 | 450 | 886 | 51,0 | 94,3 | 0,82 | 4849 | 2,4 | 1,00 | 5,0 | 0,6 | 13,6 | 430 |
| 1RA1 400-8HA10 | 500 | 888 | 57,0 | 94,7 | 0,81 | 5379 | 2,3 | 0,80 | 4,8 | 0,8 | 18,0 | 545 |
| 1RA1 402-8HA10 | 560 | 887 | 63,0 | 94,8 | 0,82 | 6032 | 2,2 | 0,80 | 4,8 | 0,8 | 19,8 | 670 |
| 1RA1 404-8HA10 | 630 | 888 | 71,0 | 95,0 | 0,82 | 6778 | 2,2 | 0,90 | 4,8 | 0,8 | 22,0 | 780 |
| 1RA1 406-8HA10 | 710 | 887 | 79,0 | 95,1 | 0,83 | 7644 | 2,3 | 0,90 | 4,8 | 0,8 | 24,4 | 900 |
| 1RA1 450-8HA10 | 800 | 891 | 89,0 | 95,6 | 0,82 | 8571 | 2,1 | 0,80 | 4,6 | 1,2 | 28,6 | 1115 |
| 1RA1 450-8HB10 | 900 | 889 | 100,0 | 95,3 | 0,82 | 9664 | 2,0 | 0,80 | 4,5 | 1,2 | 28,6 | 840 |
| 1RA1 452-8HA10 | 1000 | 891 | 112,0 | 95,6 | 0,82 | 10724 | 2,2 | 0,80 | 4,5 | 1,2 | 31,7 | 850 |
| 1RA1 454-8HA10 | 1120 | 890 | 124,0 | 95,8 | 0,83 | 12015 | 2,2 | 0,80 | 4,5 | 1,2 | 34,4 | 915 |
| 1RA1 456-8HA10 | 1250 | 890 | 138,0 | 95,9 | 0,83 | 13413 | 2,2 | 0,80 | 4,5 | 1,2 | 37,6 | 985 |

| Заказной номер | $P_{ном}$ F/B кВт | $n_{ном}$ об/мин | $I_{ном}$ A | КПД по IEC60034-2-1 % | cos φ | $M_{ном}$ Нм | $M_{макс}$ / $M_{ном}$ | Mn / $M_{ном}$ | In / $I_{ном}$ | Поток воздуха $м^3/с$ | Момент Инерции* Мотор $кг*м^2$ | Момент Инерции* внешний макс. доп. $кг*м^2$ |
|---|---|---|---|---|---|---|---|---|---|---|---|---|
| **2 полюсный 3000 об/мин** | | | | | | | | | | | | |
| 1RA1 352-2HA80 | 355 | 2975 | 25,0 | 93,9 | 0,87 | 1140 | 3,4 | 0,75 | 7,0 | 1,4 | 4,3 | 47 |
| 1RA1 352-2HB80 | 400 | 2971 | 28,0 | 93,9 | 0,88 | 1286 | 3,0 | 0,75 | 6,5 | 1,4 | 4,3 | 43 |
| 1RA1 352-2HC80 | 450 | 2965 | 31,5 | 93,9 | 0,88 | 1449 | 2,7 | 0,75 | 6,5 | 1,4 | 4,3 | 38 |
| 1RA1 352-2HP80 | 500 | 2962 | 35,0 | 93,9 | 0,88 | 1612 | 2,7 | 0,75 | 6,1 | 1,4 | 4,3 | 32 |
| 1RA1 352-2HQ80 | 560 | 2960 | 39,0 | 93,9 | 0,88 | 1807 | 2,7 | 0,80 | 5,6 | 1,4 | 4,3 | 26 |
| 1RA1 354-2HA80 | 630 | 2959 | 43,5 | 94,0 | 0,89 | 2033 | 2,7 | 0,80 | 6,1 | 1,4 | 4,6 | 18 |
| 1RA1 356-2HA80 | 710 | 2957 | 49,0 | 94,2 | 0,89 | 2293 | 2,5 | 0,80 | 5,9 | 1,4 | 4,9 | 23 |
| 1RA1 400-2HA80 | 800 | 2969 | 54,0 | 94,3 | 0,90 | 2573 | 2,7 | 0,80 | 6,0 | 1,8 | 7,2 | 19 |
| 1RA1 402-2HA80 | 900 | 2968 | 60,0 | 94,5 | 0,91 | 2896 | 2,7 | 0,85 | 5,9 | 1,8 | 7,6 | 20 |
| 1RA1 404-2HA80 | 1000 | 2968 | 67,0 | 94,8 | 0,91 | 3218 | 2,7 | 0,85 | 5,9 | 1,8 | 8,4 | 32 |
| 1RA1 406-2HA80 | 1120 | 2971 | 75,0 | 95,2 | 0,91 | 3600 | 3,0 | 1,00 | 6,5 | 1,8 | 9,1 | 39 |
| 1RA1 450-2HA80 | 1250 | 2972 | 85,0 | 95,6 | 0,89 | 4017 | 2,4 | 0,60 | 5,3 | 2,1 | 10,6 | 61 |
| 1RA1 452-2HA80 | 1400 | 2975 | 95,0 | 95,7 | 0,89 | 4494 | 2,5 | 0,70 | 5,6 | 2,1 | 11,5 | 62 |
| 1RA1 454-2HA80 | 1600 | 2974 | 108,0 | 95,9 | 0,89 | 5138 | 2,5 | 0,70 | 5,6 | 2,1 | 12,8 | 66 |
| 1RA1 456-2HA80 | 1800 | 2974 | 120,0 | 96,1 | 0,90 | 5780 | 2,5 | 0,70 | 5,6 | 2,1 | 14,2 | 69 |
| 1RA1 500-2HJ80 | 2000 | 2978 | 132 | 95,8 | 0,91 | 6415 | 2,5 | 0,65 | 5,7 | 2,8 | 30,7 | 70 |
| 1RA1 502-2HJ80 | 2240 | 2975 | 148 | 95,9 | 0,91 | 7192 | 2,5 | 0,65 | 5,0 | 2,8 | 32,8 | 85 |
| 1RA1 504-2HJ80 | 2500 | 2976 | 164 | 96,0 | 0,92 | 8023 | 2,6 | 0,65 | 5,3 | 2,8 | 36,1 | 90 |
| 1RA1 506-2HJ80 | 2800 | 2978 | 182 | 96,3 | 0,92 | 8980 | 2,7 | 0,70 | 5,6 | 2,8 | 39,4 | 125 |
| 1RA1 560-2HJ80 | 3200 | 2971 | 215 | 96,1 | 0,90 | 10285 | 2,3 | 0,50 | 5,0 | 2,8 | 41,3 | 125 |
| 1RA1 562-2HJ80 | 3550 | 2975 | 235 | 96,4 | 0,90 | 11396 | 2,6 | 0,55 | 5,6 | 2,8 | 43,5 | 140 |
| 1RA1 564-2HJ80 | 4150 | 2976 | 270 | 96,6 | 0,91 | 13317 | 2,6 | 0,55 | 5,8 | 2,8 | 48,0 | 155 |
| 1RA1 566-2HJ80 | 4500 | 2978 | 295 | 96,8 | 0,91 | 14433 | 2,8 | 0,60 | 6,0 | 2,8 | 50,9 | 160 |

* Максимальный момент инерции нагрузки для прямого пуска при следующих условиях :
Напряжение при пуске не ниже 0.9 от номинального
Момент нагрузки имеет приблизительно квадратичную зависимость от скорости.
Момент нагрузки не превышает 0,5 от номинального момента.

## 1RA1, 10 кВ / 50 Гц
(продолжение)

| Заказной номер | $P_{ном}$ F/B кВт | $n_{ном}$ об/мин | $I_{ном}$ A | КПД по IEC60034-2-1 % | cos φ | $M_{ном}$ Нм | $M_{макс}$ / $M_{ном}$ | Mn / $M_{ном}$ | In / $I_{ном}$ | Поток воздуха $м^3/с$ | Момент Инерции* Мотор $кг*м^2$ | Момент Инерции* внешний макс. доп. $кг*м^2$ |
|---|---|---|---|---|---|---|---|---|---|---|---|---|
| **4 полюсный 1500 об/мин** | | | | | | | | | | | | |
| 1RA1 354-4HA80 | 355 | 1488 | 25,0 | 94,4 | 0,86 | 2279 | 3,2 | 1,20 | 7,0 | 1,0 | 7,5 | 135 |
| 1RA1 354-4HB80 | 400 | 1485 | 28,5 | 94,4 | 0,86 | 2572 | 3,0 | 1,20 | 6,5 | 1,0 | 7,5 | 120 |
| 1RA1 354-4HC80 | 450 | 1483 | 32,0 | 94,4 | 0,86 | 2897 | 3,0 | 1,20 | 6,5 | 1,0 | 7,5 | 95 |
| 1RA1 354-4HP80 | 500 | 1483 | 35,5 | 94,5 | 0,86 | 3219 | 3,0 | 1,20 | 6,5 | 1,0 | 7,5 | 105 |
| 1RA1 356-4HA80 | 560 | 1483 | 39,5 | 94,7 | 0,86 | 3605 | 3,0 | 1,20 | 6,5 | 1,0 | 8,2 | 105 |
| 1RA1 358-4HA80 | 630 | 1485 | 44,5 | 94,8 | 0,86 | 4053 | 3,2 | 1,30 | 6,8 | 1,0 | 9,1 | 105 |
| 1RA1 400-4HA80 | 710 | 1483 | 49,5 | 94,8 | 0,87 | 4572 | 2,6 | 1,00 | 6,0 | 1,5 | 12,9 | 225 |
| 1RA1 402-4HA80 | 800 | 1484 | 56,0 | 95,0 | 0,87 | 5148 | 2,7 | 1,10 | 6,2 | 1,5 | 13,9 | 230 |
| 1RA1 404-4HA80 | 900 | 1484 | 62,0 | 95,2 | 0,88 | 5793 | 2,8 | 1,20 | 6,4 | 1,5 | 15,6 | 280 |
| 1RA1 406-4HA80 | 1000 | 1485 | 69,0 | 95,4 | 0,88 | 6431 | 3,0 | 1,30 | 6,6 | 1,5 | 17,4 | 345 |
| 1RA1 450-4HA80 | 1120 | 1485 | 79,0 | 95,4 | 0,86 | 7203 | 2,8 | 0,90 | 6,2 | 2,0 | 15,5 | 345 |
| 1RA1 450-4HB80 | 1250 | 1482 | 88,0 | 95,4 | 0,86 | 8055 | 2,8 | 0,90 | 5,8 | 2,0 | 15,5 | 255 |
| 1RA1 452-4HA80 | 1400 | 1482 | 97,0 | 95,6 | 0,87 | 9022 | 2,8 | 1,00 | 6,0 | 2,0 | 17,7 | 275 |
| 1RA1 454-4HA80 | 1600 | 1483 | 110,0 | 95,8 | 0,87 | 10303 | 2,9 | 1,00 | 6,2 | 2,0 | 19,5 | 280 |
| 1RA1 456-4HA80 | 1800 | 1483 | 124,0 | 95,9 | 0,88 | 11591 | 2,9 | 1,00 | 6,2 | 2,0 | 21,8 | 300 |
| 1RA1 500-4HA80 | 2000 | 1485 | 136 | 96,0 | 0,88 | 12864 | 2,5 | 0,80 | 5,3 | 2,8 | 38,8 | 180 |
| 1RA1 502-4HA80 | 2240 | 1486 | 152 | 96,1 | 0,88 | 14395 | 2,8 | 1,00 | 5,7 | 2,8 | 42,9 | 205 |
| 1RA1 504-4HA80 | 2500 | 1486 | 168 | 96,1 | 0,89 | 16066 | 2,8 | 1,00 | 6,0 | 2,8 | 47,2 | 230 |
| 1RA1 506-4HA80 | 2800 | 1488 | 188 | 96,3 | 0,89 | 17976 | 3,1 | 1,10 | 6,5 | 2,8 | 52,4 | 260 |
| 1RA1 560-4HJ80 | 3150 | 1490 | 215 | 96,5 | 0,88 | 20191 | 2,8 | 0,75 | 6,0 | 3,1 | 84,3 | 1100 |
| 1RA1 562-4HJ80 | 3550 | 1490 | 240 | 96,6 | 0,88 | 22753 | 2,8 | 0,75 | 6,0 | 3,1 | 89,8 | 1100 |
| 1RA1 564-4HJ80 | 4300 | 1489 | 290 | 96,7 | 0,88 | 27588 | 2,8 | 0,75 | 6,0 | 3,1 | 94,6 | 1100 |
| 1RA1 566-4HJ80 | 4400 | 1489 | 295 | 96,7 | 0,89 | 28224 | 2,8 | 0,80 | 6,0 | 3,1 | 96,7 | 1100 |

| Заказной номер | $P_{ном}$ F/B кВт | $n_{ном}$ об/мин | $I_{ном}$ A | КПД по IEC60034-2-1 % | cos φ | $M_{ном}$ Нм | $M_{макс}$ / $M_{ном}$ | Mn / $M_{ном}$ | In / $I_{ном}$ | Поток воздуха $м^3/с$ | Момент Инерции* Мотор $кг*м^2$ | Момент Инерции* внешний макс. доп. $кг*м^2$ |
|---|---|---|---|---|---|---|---|---|---|---|---|---|
| **6 полюсный 1000 об/мин** | | | | | | | | | | | | |
| 1RA1 352-6HA80 | 315 | 989 | 23,5 | 93,8 | 0,82 | 3043 | 3,0 | 1,30 | 6,3 | 0,7 | 9,4 | 280 |
| 1RA1 352-6HB80 | 355 | 986 | 26,5 | 93,8 | 0,82 | 3438 | 3,0 | 1,30 | 6,2 | 0,7 | 9,4 | 190 |
| 1RA1 354-6HA80 | 400 | 987 | 30,0 | 94,0 | 0,82 | 3871 | 3,2 | 1,30 | 6,2 | 0,7 | 9,8 | 205 |
| 1RA1 356-6HA80 | 450 | 987 | 33,5 | 94,2 | 0,82 | 4355 | 3,2 | 1,30 | 6,2 | 0,7 | 10,5 | 225 |
| 1RA1 400-6HA80 | 500 | 989 | 36,5 | 94,6 | 0,84 | 4828 | 2,8 | 0,90 | 5,6 | 1,0 | 15,0 | 205 |
| 1RA1 402-6HA80 | 560 | 989 | 40,5 | 94,8 | 0,84 | 5406 | 2,8 | 0,90 | 5,6 | 1,0 | 16,2 | 230 |
| 1RA1 404-6HA80 | 630 | 989 | 45,5 | 95,0 | 0,84 | 6082 | 2,8 | 1,00 | 5,8 | 1,0 | 18,3 | 300 |
| 1RA1 406-6HA80 | 710 | 990 | 51,0 | 95,2 | 0,84 | 6850 | 3,0 | 1,10 | 6,0 | 1,0 | 20,0 | 345 |
| 1RA1 450-6HA80 | 800 | 992 | 58,0 | 95,5 | 0,83 | 7702 | 2,9 | 1,00 | 6,0 | 1,4 | 26,4 | 1145 |
| 1RA1 450-6HB80 | 900 | 990 | 65,0 | 95,3 | 0,84 | 8680 | 2,6 | 1,00 | 5,8 | 1,4 | 26,4 | 985 |
| 1RA1 450-6HC80 | 1000 | 988 | 71,0 | 95,2 | 0,85 | 9665 | 2,3 | 1,00 | 5,4 | 1,4 | 26,4 | 800 |
| 1RA1 452-6HA80 | 1120 | 989 | 80,0 | 95,4 | 0,85 | 10818 | 2,4 | 1,10 | 5,4 | 1,4 | 29,3 | 800 |
| 1RA1 454-6HA80 | 1250 | 988 | 89,0 | 95,6 | 0,85 | 12081 | 2,4 | 1,10 | 5,4 | 1,4 | 31,8 | 1005 |
| 1RA1 456-6HA80 | 1400 | 989 | 99,0 | 95,8 | 0,85 | 13516 | 2,6 | 1,20 | 5,8 | 1,4 | 34,7 | 1140 |
| 1RA1 500-6HA80 | 1600 | 992 | 114 | 96,0 | 0,84 | 15409 | 2,5 | 1,00 | 5,5 | 1,6 | 53,6 | 940 |
| 1RA1 502-6HA80 | 1800 | 992 | 128 | 96,2 | 0,85 | 17332 | 2,6 | 1,00 | 5,7 | 1,6 | 59,7 | 1070 |
| 1RA1 504-6HA80 | 2000 | 992 | 140 | 96,2 | 0,86 | 19258 | 2,6 | 1,10 | 5,7 | 1,6 | 66,2 | 1180 |
| 1RA1 506-6HA80 | 2240 | 992 | 156 | 96,3 | 0,86 | 21565 | 2,6 | 1,10 | 5,7 | 1,6 | 73,6 | 1335 |
| 1RA1 560-6HJ80 | 2700 | 992 | 190 | 96,3 | 0,85 | 25990 | 2,4 | 0,65 | 5,4 | 2,4 | 124,6 | 2000 |
| 1RA1 562-6HJ80 | 2900 | 992 | 205 | 96,4 | 0,85 | 27921 | 2,4 | 0,65 | 5,4 | 2,4 | 129,0 | 2000 |
| 1RA1 564-6HJ80 | 3200 | 992 | 220 | 96,5 | 0,86 | 30810 | 2,4 | 0,65 | 5,4 | 2,4 | 140,2 | 2500 |
| 1RA1 566-6HJ80 | 3550 | 992 | 245 | 96,6 | 0,86 | 34176 | 2,4 | 0,65 | 5,4 | 2,4 | 152,6 | 2800 |
| **8 полюсный 750 об/мин** | | | | | | | | | | | | |
| 1RA1 400-8HA80 | 355 | 740 | 28,0 | 93,3 | 0,78 | 4581 | 2,2 | 0,90 | 4,5 | 0,7 | 15,0 | 720 |
| 1RA1 402-8HA80 | 400 | 740 | 31,5 | 93,6 | 0,78 | 5162 | 2,2 | 0,90 | 4,5 | 0,7 | 16,2 | 720 |
| 1RA1 404-8HA80 | 450 | 739 | 35,0 | 93,7 | 0,79 | 5815 | 2,2 | 0,90 | 4,5 | 0,7 | 18,3 | 765 |
| 1RA1 406-8HA80 | 500 | 740 | 39,0 | 94,0 | 0,79 | 6456 | 2,3 | 0,90 | 4,7 | 0,7 | 20,0 | 900 |
| 1RA1 450-8HA80 | 560 | 742 | 43,0 | 94,5 | 0,80 | 7210 | 2,3 | 1,00 | 5,0 | 1,0 | 28,6 | 1325 |
| 1RA1 450-8HB80 | 630 | 740 | 47,5 | 94,5 | 0,81 | 8133 | 2,3 | 1,00 | 5,0 | 1,0 | 28,6 | 1050 |
| 1RA1 452-8HA80 | 710 | 741 | 53,0 | 95,0 | 0,81 | 9152 | 2,5 | 1,20 | 5,0 | 1,0 | 31,7 | 1475 |
| 1RA1 454-8HA80 | 800 | 741 | 60,0 | 95,1 | 0,81 | 10315 | 2,5 | 1,20 | 5,0 | 1,0 | 34,4 | 1545 |
| 1RA1 456-8HA80 | 900 | 741 | 67,0 | 95,1 | 0,81 | 11605 | 2,5 | 1,20 | 5,0 | 1,0 | 37,6 | 1615 |
| 1RA1 500-8HA80 | 1000 | 743 | 74 | 95,6 | 0,82 | 12846 | 2,4 | 1,00 | 5,0 | 1,3 | 55,2 | 2920 |
| 1RA1 500-8HB80 | 1120 | 742 | 81 | 95,6 | 0,83 | 14417 | 2,3 | 1,00 | 4,7 | 1,3 | 55,2 | 2065 |
| 1RA1 502-8HA80 | 1250 | 742 | 91 | 95,6 | 0,83 | 16099 | 2,3 | 1,00 | 4,7 | 1,3 | 61,5 | 2310 |
| 1RA1 504-8HA80 | 1400 | 742 | 102 | 95,9 | 0,83 | 18009 | 2,3 | 1,00 | 5,0 | 1,3 | 68,2 | 2635 |
| 1RA1 506-8HA80 | 1600 | 742 | 116 | 96,0 | 0,83 | 20582 | 2,3 | 1,00 | 5,0 | 1,3 | 75,8 | 2955 |
| 1RA1 560-8HJ80 | 1800 | 742 | 130 | 95,9 | 0,83 | 23155 | 1,9 | 0,60 | 4,0 | 1,9 | 117,4 | 3500 |
| 1RA1 562-8HJ80 | 2000 | 743 | 142 | 96,0 | 0,84 | 25717 | 1,9 | 0,60 | 4,1 | 1,9 | 130,8 | 3600 |
| 1RA1 564-8HJ80 | 2300 | 743 | 164 | 96,2 | 0,84 | 29563 | 2,0 | 0,60 | 4,2 | 1,9 | 142,2 | 4200 |
| 1RA1 566-8HJ80 | 2600 | 743 | 186 | 96,3 | 0,84 | 33423 | 2,0 | 0,60 | 4,2 | 1,9 | 154,9 | 5100 |

# Габаритный чертеж

## 1RA1, IM B3, до 6.6 кВ
**подшипники качения (высота оси 315)**

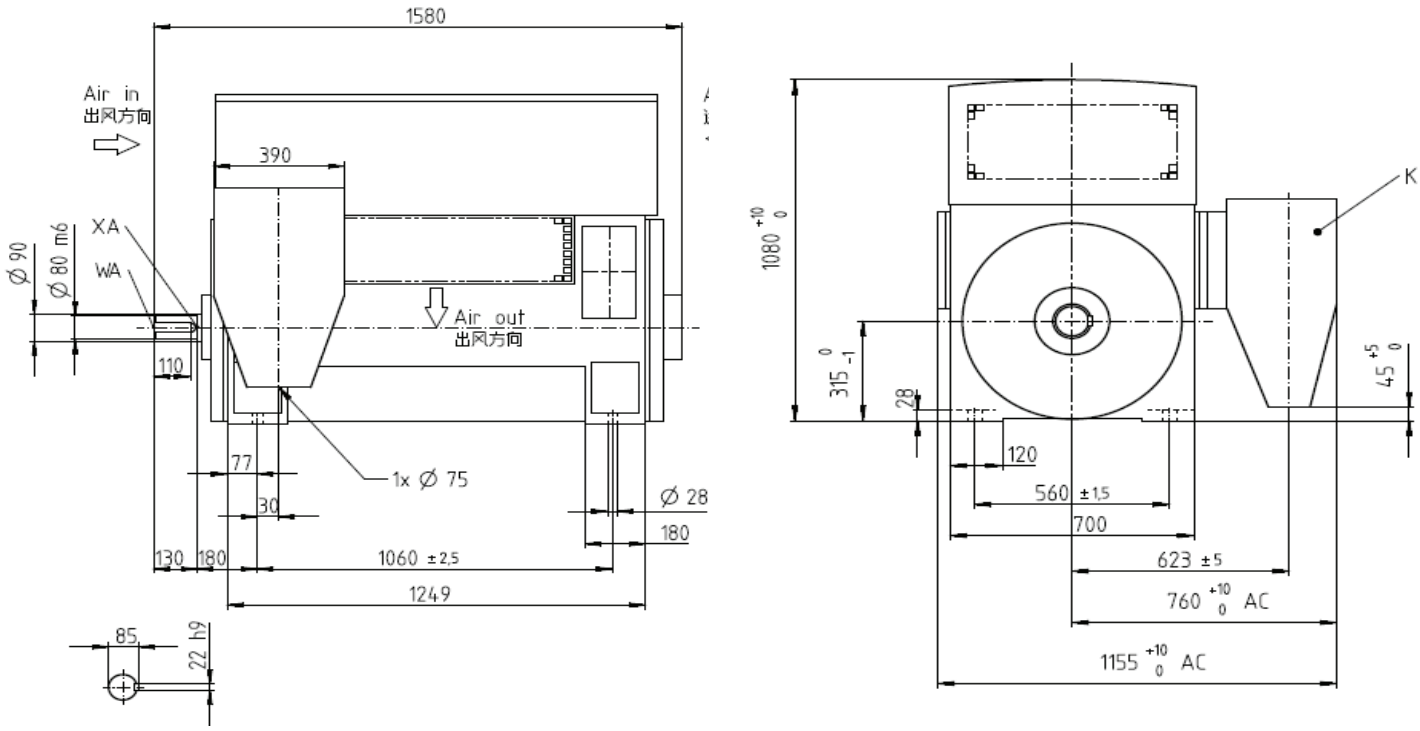


| Заказной номер | Вес двигателя (кг) | Вес ротора (кг) | Усилие на основание кН | |
|---|---|---|---|---|
| | | | вниз | вверх |
| **2 полюса** | | | | |
| 1RA1 312-2 | 1400 | 270 | 38 | 24 |
| 1RA1 314-2 | 1450 | 290 | 43 | 29 |

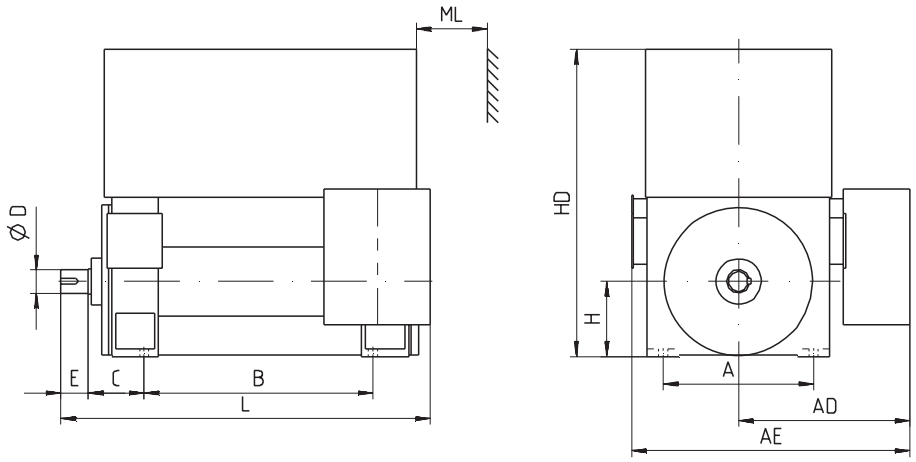


| Заказной номер | Вес двигателя (кг) | Вес ротора (кг) | Размеры (мм) | | | | | | | | | | | Усилие на основание кН | |
|---|---|---|---|---|---|---|---|---|---|---|---|---|---|---|---|
| | | | A | AD | AE | B | C | D | E | H | HD | L | ML | вниз | вверх |
| **2 полюса** | | | | | | | | | | | | | | | |
| 1RA1 350-2 | 2150 | 400 | 710 | 765 | 1275 | 1180 | 224 | 85 | 130 | 355 | 1290 | 1740 | 190 | 49 | 28 |
| 1RA1 352-2 | 2200 | 415 | 710 | 765 | 1275 | 1180 | 224 | 85 | 130 | 355 | 1290 | 1740 | 190 | 55 | 33 |
| 1RA1 354-2 | 2300 | 433 | 710 | 765 | 1275 | 1180 | 224 | 85 | 130 | 355 | 1290 | 1740 | 190 | 61 | 38 |
| 1RA1 356-2 | 2350 | 447 | 710 | 765 | 1275 | 1180 | 224 | 85 | 130 | 355 | 1290 | 1740 | 190 | 74 | 51 |
| 1RA1 400-2 | 2850 | 528 | 800 | 815 | 1370 | 1250 | 250 | 85 | 130 | 400 | 1510 | 1860 | 225 | 59 | 31 |
| 1RA1 402-2 | 2950 | 547 | 800 | 815 | 1370 | 1250 | 250 | 85 | 130 | 400 | 1510 | 1860 | 225 | 67 | 38 |
| 1RA1 404-2 | 3050 | 579 | 800 | 815 | 1370 | 1250 | 250 | 85 | 130 | 400 | 1510 | 1860 | 225 | 76 | 46 |
| 1RA1 406-2 | 3200 | 608 | 800 | 815 | 1370 | 1250 | 250 | 85 | 130 | 400 | 1510 | 1860 | 225 | 89 | 57 |
| 1RA1 450-2 | 3900 | 688 | 950 | 870 | 1480 | 1400 | 250 | 95 | 130 | 450 | 1635 | 2035 | 285 | 62 | 23 |
| 1RA1 452-2 | 4050 | 718 | 950 | 870 | 1480 | 1400 | 250 | 95 | 130 | 450 | 1635 | 2035 | 285 | 73 | 33 |
| 1RA1 454-2 | 4250 | 758 | 950 | 870 | 1480 | 1400 | 250 | 95 | 130 | 450 | 1635 | 2035 | 285 | 81 | 39 |
| 1RA1 456-2 | 4450 | 808 | 950 | 870 | 1480 | 1400 | 250 | 95 | 130 | 450 | 1635 | 2035 | 285 | 94 | 49 |

## 1RA1, IM B3, до 6.6 кВ
**подшипники качения** (Продолжение)

| Заказной номер | Вес двига-теля (кг) | Вес ротора (кг) | Размеры (мм) | | | | | | | | | | | Усилие на основание кН | |
|---|---|---|---|---|---|---|---|---|---|---|---|---|---|---|---|
| | | | A | AD | AE | B | C | D | E | H | HD | L | ML | вниз | вверх |
| **4-пол.** | | | | | | | | | | | | | | | |
| 1RA1 350-4 | 2200 | 422 | 710 | 765 | 1275 | 1180 | 224 | 95 | 130 | 355 | 1290 | 1740 | 190 | 88 | 66 |
| 1RA1 352-4 | 2350 | 455 | 710 | 765 | 1275 | 1180 | 224 | 95 | 130 | 355 | 1290 | 1740 | 190 | 93 | 70 |
| 1RA1 354-4 | 2400 | 488 | 710 | 765 | 1275 | 1180 | 224 | 95 | 130 | 355 | 1290 | 1740 | 190 | 107 | 83 |
| 1RA1 356-4 | 2550 | 526 | 710 | 765 | 1275 | 1180 | 224 | 95 | 130 | 355 | 1290 | 1740 | 190 | 126 | 101 |
| 1RA1 400-4 | 3000 | 614 | 800 | 815 | 1370 | 1250 | 250 | 110 | 165 | 400 | 1510 | 1900 | 225 | 123 | 94 |
| 1RA1 402-4 | 3100 | 649 | 800 | 815 | 1370 | 1250 | 250 | 110 | 165 | 400 | 1510 | 1900 | 225 | 138 | 108 |
| 1RA1 404-4 | 3300 | 709 | 800 | 815 | 1370 | 1250 | 250 | 110 | 165 | 400 | 1510 | 1900 | 225 | 152 | 120 |
| 1RA1 406-4 | 3500 | 768 | 800 | 815 | 1370 | 1250 | 250 | 110 | 165 | 400 | 1510 | 1900 | 225 | 190 | 155 |
| 1RA1 450-4 | 4100 | 829 | 950 | 870 | 1480 | 1400 | 250 | 130 | 200 | 450 | 1635 | 2115 | 285 | 117 | 76 |
| 1RA1 452-4 | 4350 | 899 | 950 | 870 | 1480 | 1400 | 250 | 130 | 200 | 450 | 1635 | 2115 | 285 | 126 | 83 |
| 1RA1 454-4 | 4600 | 949 | 950 | 870 | 1480 | 1400 | 250 | 130 | 200 | 450 | 1635 | 2115 | 285 | 155 | 109 |
| 1RA1 456-4 | 4850 | 1019 | 950 | 870 | 1480 | 1400 | 250 | 130 | 200 | 450 | 1635 | 2115 | 285 | 167 | 119 |
| 1RA1 500-4 | 5300 | 1190 | 1060 | 945 | 1615 | 1500 | 280 | 150 | 200 | 500 | 1830 | 2280 | 300 | 151 | 98 |
| 1RA1 502-4 | 5550 | 1270 | 1060 | 945 | 1615 | 1500 | 280 | 150 | 200 | 500 | 1830 | 2280 | 300 | 175 | 119 |
| 1RA1 504-4 | 5800 | 1360 | 1060 | 945 | 1615 | 1500 | 280 | 150 | 200 | 500 | 1830 | 2280 | 300 | 197 | 139 |
| 1RA1 506-4 | 6250 | 1460 | 1060 | 1115 | 1785 | 1500 | 280 | 150 | 200 | 500 | 1830 | 2355 | 300 | 241 | 179 |
| 1RA1 560-4 | 8800 | 2044 | 1250 | 1090 | 1915 | 1700 | 315 | 170 | 240 | 560 | 2220 | 2530 | 335 | * | * |
| 1RA1 562-4 | 9100 | 2136 | 1250 | 1270 | 2090 | 1700 | 315 | 170 | 240 | 560 | 2220 | 2555 | 335 | * | * |
| 1RA1 564-4 | 9450 | 2214 | 1250 | 1270 | 2090 | 1700 | 315 | 170 | 240 | 560 | 2220 | 2555 | 335 | * | * |
| 1RA1 566-4 | 9600 | 2249 | 1250 | 1270 | 2090 | 1700 | 315 | 170 | 240 | 560 | 2220 | 2555 | 335 | * | * |

* По запросу

| Заказной номер | Вес двига-теля (кг) | Вес ротора (кг) | Размеры (мм) | | | | | | | | | | | Усилие на основание кН | |
|---|---|---|---|---|---|---|---|---|---|---|---|---|---|---|---|
| | | | A | AD | AE | B | C | D | E | H | HD | L | ML | вниз | вверх |
| **6-пол., 8-пол.** | | | | | | | | | | | | | | | |
| 1RA1 350-6,8 | 2350 | 535 | 710 | 765 | 1275 | 1180 | 224 | 110 | 165 | 355 | 1290 | 1775 | 190 | 95 | 72 |
| 1RA1 352-6,8 | 2500 | 590 | 710 | 765 | 1275 | 1180 | 224 | 110 | 165 | 355 | 1290 | 1775 | 190 | 110 | 85 |
| 1RA1 354-6,8 | 2600 | 622 | 710 | 765 | 1275 | 1180 | 224 | 110 | 165 | 355 | 1290 | 1775 | 190 | 126 | 100 |
| 1RA1 356-6,8 | 2750 | 680 | 710 | 765 | 1275 | 1180 | 224 | 110 | 165 | 355 | 1290 | 1775 | 190 | 136 | 109 |
| 1RA1 400-6,8 | 3150 | 759 | 800 | 815 | 1370 | 1250 | 250 | 130 | 200 | 400 | 1510 | 1935 | 225 | 136 | 106 |
| 1RA1 402-6,8 | 3300 | 811 | 800 | 815 | 1370 | 1250 | 250 | 130 | 200 | 400 | 1510 | 1935 | 225 | 165 | 132 |
| 1RA1 404-6,8 | 3500 | 875 | 800 | 815 | 1370 | 1250 | 250 | 130 | 200 | 400 | 1510 | 1935 | 225 | 180 | 146 |
| 1RA1 406-6,8 | 3700 | 943 | 800 | 815 | 1370 | 1250 | 250 | 130 | 200 | 400 | 1510 | 1935 | 225 | 210 | 174 |
| 1RA1 450-6,8 | 4300 | 1008 | 950 | 870 | 1480 | 1400 | 250 | 130 | 200 | 450 | 1635 | 2115 | 285 | 126 | 83 |
| 1RA1 452-6,8 | 4500 | 1078 | 950 | 870 | 1480 | 1400 | 250 | 130 | 200 | 450 | 1635 | 2115 | 285 | 134 | 89 |
| 1RA1 454-6,8 | 4700 | 1138 | 950 | 870 | 1480 | 1400 | 250 | 130 | 200 | 450 | 1635 | 2115 | 285 | 158 | 111 |
| 1RA1 456-6,8 | 4950 | 1208 | 950 | 870 | 1480 | 1400 | 250 | 130 | 200 | 450 | 1635 | 2115 | 285 | 194 | 145 |
| 1RA1 500-6,8 | 5650 | 1444 | 1060 | 945 | 1615 | 1500 | 280 | 160 | 240 | 500 | 1830 | 2320 | 300 | 191 | 134 |
| 1RA1 502-6,8 | 5950 | 1554 | 1060 | 945 | 1615 | 1500 | 280 | 160 | 240 | 500 | 1830 | 2320 | 300 | 210 | 150 |
| 1RA1 504-6,8 | 6350 | 1684 | 1060 | 945 | 1615 | 1500 | 280 | 160 | 240 | 500 | 1830 | 2320 | 300 | 251 | 188 |
| 1RA1 506-6,8 | 6750 | 1824 | 1060 | 945 | 1615 | 1500 | 280 | 160 | 240 | 500 | 1830 | 2320 | 300 | 268 | 201 |
| 1RA1 560-6,8 | 8900 | 2441 | 1250 | 1090 | 1915 | 1700 | 315 | 190 | 280 | 560 | 2220 | 2530 | 335 | * | * |
| 1RA1 562-6,8 | 9100 | 2525 | 1250 | 1090 | 1915 | 1700 | 315 | 190 | 280 | 560 | 2220 | 2530 | 335 | * | * |
| 1RA1 564-6,8 | 9550 | 2684 | 1250 | 1090 | 1915 | 1700 | 315 | 190 | 280 | 560 | 2220 | 2530 | 335 | * | * |
| 1RA1 566-6 | 10100 | 2862 | 1250 | 1270 | 2090 | 1700 | 315 | 190 | 280 | 560 | 2220 | 2555 | 335 | * | * |
| 1RA1 566-8 | 10100 | 2862 | 1250 | 1090 | 1915 | 1700 | 315 | 190 | 280 | 560 | 2220 | 2530 | 335 | * | * |

* По запросу

# Габаритный чертеж

## 1RA1, IM B3, до 6.6 кВ
**подшипники скольжения**

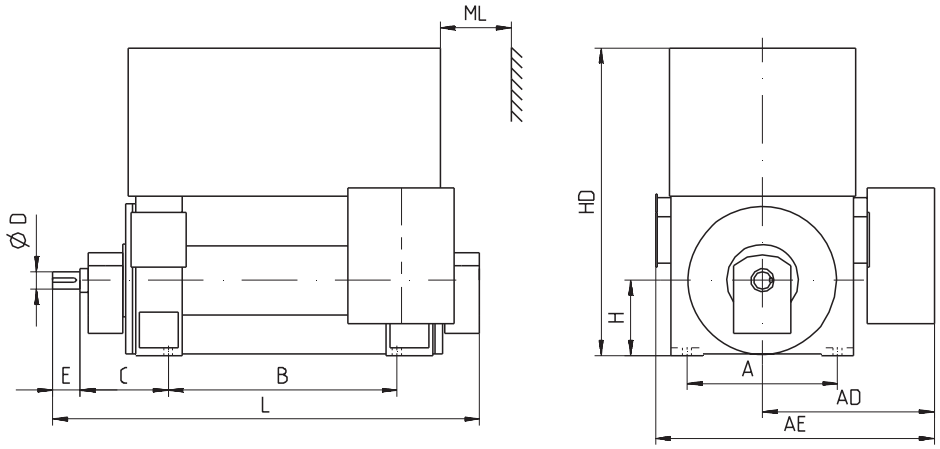


| Заказной номер | Вес двигателя (кг) | Вес ротора (кг) | Размеры (мм) | | | | | | | | | | | Усилие на основание кН | |
|---|---|---|---|---|---|---|---|---|---|---|---|---|---|---|---|
| | | | A | AD | AE | B | C | D | E | H | HD | L | ML | вниз | вверх |
| **2-пол.** | | | | | | | | | | | | | | | |
| 1RA1 400-2 | 2850 | 455 | 800 | 815 | 1370 | 1250 | 425 | 85 | 130 | 400 | 1510 | 2150 | 225 | 59 | 31 |
| 1RA1 402-2 | 2900 | 476 | 800 | 815 | 1370 | 1250 | 425 | 85 | 130 | 400 | 1510 | 2150 | 225 | 67 | 38 |
| 1RA1 404-2 | 3050 | 517 | 800 | 815 | 1370 | 1250 | 425 | 85 | 130 | 400 | 1510 | 2150 | 225 | 76 | 46 |
| 1RA1 406-2 | 3200 | 547 | 800 | 815 | 1370 | 1250 | 425 | 85 | 130 | 400 | 1510 | 2150 | 225 | 89 | 57 |
| 1RA1 450-2 | 3950 | 650 | 950 | 870 | 1480 | 1400 | 450 | 95 | 130 | 450 | 1635 | 2375 | 285 | 62 | 23 |
| 1RA1 452-2 | 4100 | 680 | 950 | 870 | 1480 | 1400 | 450 | 95 | 130 | 450 | 1635 | 2375 | 285 | 73 | 33 |
| 1RA1 454-2 | 4300 | 728 | 950 | 870 | 1480 | 1400 | 450 | 95 | 130 | 450 | 1635 | 2375 | 285 | 81 | 39 |
| 1RA1 456-2 | 4550 | 778 | 950 | 870 | 1480 | 1400 | 450 | 95 | 130 | 450 | 1635 | 2375 | 285 | 94 | 49 |
| 1RA1 500-2 | 5450 | 1145 | 1060 | 945 | 1615 | 1500 | 475 | 110 | 165 | 500 | 1830 | 2600 | 300 | 86 | 32 |
| 1RA1 502-2 | 5600 | 1175 | 1060 | 945 | 1615 | 1500 | 475 | 110 | 165 | 500 | 1830 | 2600 | 300 | 92 | 36 |
| 1RA1 504-2 | 5900 | 1258 | 1060 | 945 | 1615 | 1500 | 475 | 110 | 165 | 500 | 1830 | 2600 | 300 | 109 | 50 |
| 1RA1 506-2 | 6250 | 1338 | 1060 | 1115 | 1785 | 1500 | 475 | 110 | 165 | 500 | 1830 | 2600 | 300 | 126 | 63 |
| 1RA1 560-2 | 7950 | 1441 | 1250 | 1090 | 1915 | 1700 | 530 | 140 | 200 | 560 | 2220 | 2725 | 355 | * | * |
| 1RA1 562-2 | 8300 | 1488 | 1250 | 1090 | 1915 | 1700 | 530 | 140 | 200 | 560 | 2220 | 2725 | 355 | * | * |
| 1RA1 564-2 | 8950 | 1610 | 1250 | 1270 | 2090 | 1700 | 530 | 140 | 200 | 560 | 2220 | 2725 | 355 | * | * |
| 1RA1 566-2 | 9250 | 1675 | 1250 | 1270 | 2090 | 1700 | 530 | 140 | 200 | 560 | 2220 | 2725 | 355 | * | * |

* По запросу

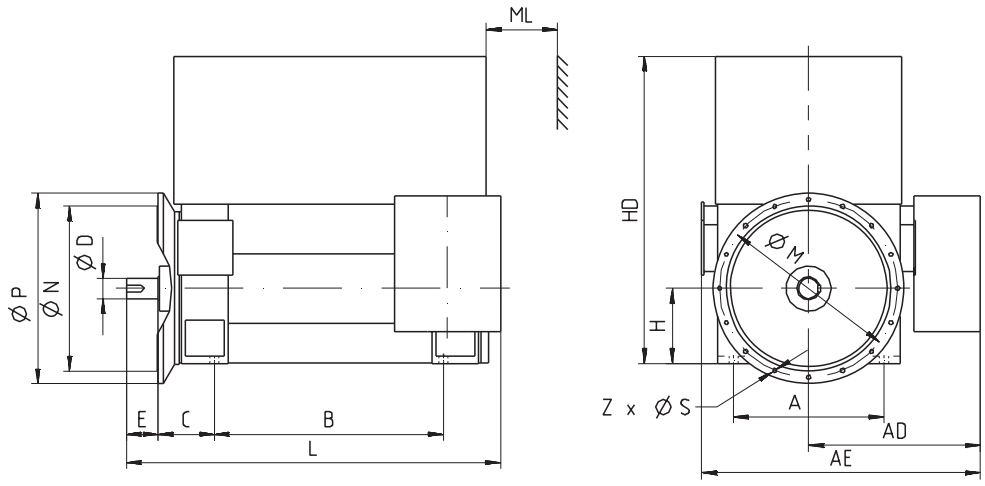


| Заказной номер | Вес двига-теля (кг) | Вес ротора (кг) | Размеры (мм) | | | | | | | | | | | | | | | | Усилие на основание кН | |
|---|---|---|---|---|---|---|---|---|---|---|---|---|---|---|---|---|---|---|---|---|
| | | | A | AD | AE | B | C | D | E | H | HD | L | ML | M | N | P | S | Z | вниз | вверх |
| **2-пол.** | | | | | | | | | | | | | | | | | | | | |
| 1RA1 350-2 | 2200 | 400 | 710 | 765 | 1275 | 1180 | 224 | 85 | 130 | 355 | 1290 | 1740 | 190 | 840 | 780 | 900 | 22 | 8 | 50 | 28 |
| 1RA1 352-2 | 2300 | 415 | 710 | 765 | 1275 | 1180 | 224 | 85 | 130 | 355 | 1290 | 1740 | 190 | 840 | 780 | 900 | 22 | 8 | 55 | 33 |
| 1RA1 354-2 | 2400 | 433 | 710 | 765 | 1275 | 1180 | 224 | 85 | 130 | 355 | 1290 | 1740 | 190 | 840 | 780 | 900 | 22 | 8 | 61 | 38 |
| 1RA1 356-2 | 2450 | 447 | 710 | 765 | 1275 | 1180 | 224 | 85 | 130 | 355 | 1290 | 1740 | 190 | 840 | 780 | 900 | 22 | 8 | 74 | 50 |
| 1RA1 400-2 | 2900 | 528 | 800 | 815 | 1370 | 1250 | 250 | 85 | 130 | 400 | 1510 | 1860 | 225 | 940 | 880 | 1000 | 22 | 8 | 60 | 31 |
| 1RA1 402-2 | 3000 | 547 | 800 | 815 | 1370 | 1250 | 250 | 85 | 130 | 400 | 1510 | 1860 | 225 | 940 | 880 | 1000 | 22 | 8 | 67 | 38 |
| 1RA1 404-2 | 3100 | 579 | 800 | 815 | 1370 | 1250 | 250 | 85 | 130 | 400 | 1510 | 1860 | 225 | 940 | 880 | 1000 | 22 | 8 | 77 | 46 |
| 1RA1 406-2 | 3300 | 608 | 800 | 815 | 1370 | 1250 | 250 | 85 | 130 | 400 | 1510 | 1860 | 225 | 940 | 880 | 1000 | 22 | 8 | 89 | 57 |
| 1RA1 450-2 | 4050 | 688 | 950 | 870 | 1480 | 1400 | 250 | 95 | 130 | 450 | 1635 | 2035 | 285 | 1080 | 1000 | 1150 | 26 | 8 | 62 | 23 |
| 1RA1 452-2 | 4150 | 718 | 950 | 870 | 1480 | 1400 | 250 | 95 | 130 | 450 | 1635 | 2035 | 285 | 1080 | 1000 | 1150 | 26 | 8 | 73 | 33 |
| 1RA1 454-2 | 4350 | 758 | 950 | 870 | 1480 | 1400 | 250 | 95 | 130 | 450 | 1635 | 2035 | 285 | 1080 | 1000 | 1150 | 26 | 8 | 81 | 39 |
| 1RA1 456-2 | 4600 | 808 | 950 | 870 | 1480 | 1400 | 250 | 95 | 130 | 450 | 1635 | 2035 | 285 | 1080 | 1000 | 1150 | 26 | 8 | 94 | 49 |

## 1RA1, IM B35, до 6.6 кВ
**подшипники качения** (Продолжение)

| Заказной номер | Вес двига-теля (кг) | Вес рото-ра (кг) | Размеры (мм) | | | | | | | | | | | | | | | | Усилие на основание кН | |
|---|---|---|---|---|---|---|---|---|---|---|---|---|---|---|---|---|---|---|---|---|
| | | | A | AD | AE | B | C | D | E | H | HD | L | ML | M | N | P | S | Z | вниз | вверх |
| **4-пол.** | | | | | | | | | | | | | | | | | | | | |
| 1RA1 350-4 | 2300 | 422 | 710 | 765 | 1275 | 1180 | 224 | 95 | 130 | 355 | 1290 | 1740 | 190 | 840 | 780 | 900 | 22 | 8 | 88 | 66 |
| 1RA1 352-4 | 2400 | 455 | 710 | 765 | 1275 | 1180 | 224 | 95 | 130 | 355 | 1290 | 1740 | 190 | 840 | 780 | 900 | 22 | 8 | 93 | 69 |
| 1RA1 354-4 | 2500 | 488 | 710 | 765 | 1275 | 1180 | 224 | 95 | 130 | 355 | 1290 | 1740 | 190 | 840 | 780 | 900 | 22 | 8 | 107 | 83 |
| 1RA1 356-4 | 2600 | 526 | 710 | 765 | 1275 | 1180 | 224 | 95 | 130 | 355 | 1290 | 1740 | 190 | 840 | 780 | 900 | 22 | 8 | 126 | 101 |
| 1RA1 400-4 | 3050 | 614 | 800 | 815 | 1370 | 1250 | 250 | 110 | 165 | 400 | 1510 | 1900 | 225 | 940 | 880 | 1000 | 22 | 8 | 124 | 94 |
| 1RA1 402-4 | 3150 | 649 | 800 | 815 | 1370 | 1250 | 250 | 110 | 165 | 400 | 1510 | 1900 | 225 | 940 | 880 | 1000 | 22 | 8 | 138 | 107 |
| 1RA1 404-4 | 3350 | 709 | 800 | 815 | 1370 | 1250 | 250 | 110 | 165 | 400 | 1510 | 1900 | 225 | 940 | 880 | 1000 | 22 | 8 | 152 | 119 |
| 1RA1 406-4 | 3550 | 768 | 800 | 815 | 1370 | 1250 | 250 | 110 | 165 | 400 | 1510 | 1900 | 225 | 940 | 880 | 1000 | 22 | 8 | 190 | 155 |
| 1RA1 450-4 | 4250 | 829 | 950 | 870 | 1480 | 1400 | 250 | 130 | 200 | 450 | 1635 | 2115 | 285 | 1080 | 1000 | 1150 | 26 | 8 | 117 | 76 |
| 1RA1 452-4 | 4500 | 899 | 950 | 870 | 1480 | 1400 | 250 | 130 | 200 | 450 | 1635 | 2115 | 285 | 1080 | 1000 | 1150 | 26 | 8 | 126 | 83 |
| 1RA1 454-4 | 4700 | 949 | 950 | 870 | 1480 | 1400 | 250 | 130 | 200 | 450 | 1635 | 2115 | 285 | 1080 | 1000 | 1150 | 26 | 8 | 155 | 109 |
| 1RA1 456-4 | 5000 | 1019 | 950 | 870 | 1480 | 1400 | 250 | 130 | 200 | 450 | 1635 | 2115 | 285 | 1080 | 1000 | 1150 | 26 | 8 | 167 | 119 |
| 1RA1 500-4 | 5400 | 1190 | 1060 | 945 | 1615 | 1500 | 280 | 150 | 200 | 500 | 1830 | 2280 | 300 | 1180 | 1120 | 1250 | 26 | 16 | 151 | 98 |
| 1RA1 502-4 | 5650 | 1270 | 1060 | 945 | 1615 | 1500 | 280 | 150 | 200 | 500 | 1830 | 2280 | 300 | 1180 | 1120 | 1250 | 26 | 16 | 175 | 119 |
| 1RA1 504-4 | 5950 | 1360 | 1060 | 945 | 1615 | 1500 | 280 | 150 | 200 | 500 | 1830 | 2280 | 300 | 1180 | 1120 | 1250 | 26 | 16 | 197 | 139 |
| 1RA1 506-4 | 6350 | 1460 | 1060 | 1115 | 1785 | 1500 | 280 | 150 | 200 | 500 | 1830 | 2355 | 300 | 1180 | 1120 | 1250 | 26 | 16 | 241 | 179 |
| 1RA1 560-4 | 8900 | 2044 | 1250 | 1090 | 1915 | 1700 | 315 | 170 | 240 | 560 | 2220 | 2530 | 335 | 1320 | 1250 | 1400 | 26 | 16 | * | * |
| 1RA1 562-4 | 9250 | 2136 | 1250 | 1270 | 2090 | 1700 | 315 | 170 | 240 | 560 | 2220 | 2555 | 335 | 1320 | 1250 | 1400 | 26 | 16 | * | * |
| 1RA1 564-4 | 9550 | 2214 | 1250 | 1270 | 2090 | 1700 | 315 | 170 | 240 | 560 | 2220 | 2555 | 335 | 1320 | 1250 | 1400 | 26 | 16 | * | * |
| 1RA1 566-4 | 9700 | 2249 | 1250 | 1270 | 2090 | 1700 | 315 | 170 | 240 | 560 | 2220 | 2555 | 335 | 1320 | 1250 | 1400 | 26 | 16 | * | * |

* По запросу

| Заказной номер | Вес двига-теля (кг) | Вес рото-ра (кг) | Размеры (мм) | | | | | | | | | | | | | | | | Усилие на основание кН | |
|---|---|---|---|---|---|---|---|---|---|---|---|---|---|---|---|---|---|---|---|---|
| | | | A | AD | AE | B | C | D | E | H | HD | L | ML | M | N | P | S | Z | вниз | вверх |
| **6-пол., 8-пол.** | | | | | | | | | | | | | | | | | | | | |
| 1RA1 350-6, 8 | 2400 | 535 | 710 | 765 | 1275 | 1180 | 224 | 110 | 165 | 355 | 1290 | 1775 | 190 | 840 | 780 | 900 | 22 | 8 | 95 | 72 |
| 1RA1 352-6, 8 | 2550 | 590 | 710 | 765 | 1275 | 1180 | 224 | 110 | 165 | 355 | 1290 | 1775 | 190 | 840 | 780 | 900 | 22 | 8 | 110 | 85 |
| 1RA1 354-6, 8 | 2650 | 622 | 710 | 765 | 1275 | 1180 | 224 | 110 | 165 | 355 | 1290 | 1775 | 190 | 840 | 780 | 900 | 22 | 8 | 126 | 100 |
| 1RA1 356-6, 8 | 2800 | 680 | 710 | 765 | 1275 | 1180 | 224 | 110 | 165 | 355 | 1290 | 1775 | 190 | 840 | 780 | 900 | 22 | 8 | 136 | 109 |
| 1RA1 400-6, 8 | 3250 | 759 | 800 | 815 | 1370 | 1250 | 250 | 130 | 200 | 400 | 1510 | 1935 | 225 | 940 | 880 | 1000 | 22 | 8 | 137 | 105 |
| 1RA1 402-6, 8 | 3400 | 811 | 800 | 815 | 1370 | 1250 | 250 | 130 | 200 | 400 | 1510 | 1935 | 225 | 940 | 880 | 1000 | 22 | 8 | 165 | 132 |
| 1RA1 404-6, 8 | 3600 | 875 | 800 | 815 | 1370 | 1250 | 250 | 130 | 200 | 400 | 1510 | 1935 | 225 | 940 | 880 | 1000 | 22 | 8 | 181 | 146 |
| 1RA1 406-6, 8 | 3800 | 943 | 800 | 815 | 1370 | 1250 | 250 | 130 | 200 | 400 | 1510 | 1935 | 225 | 940 | 880 | 1000 | 22 | 8 | 210 | 173 |
| 1RA1 450-6, 8 | 4450 | 1008 | 950 | 870 | 1480 | 1400 | 250 | 130 | 200 | 450 | 1635 | 2115 | 285 | 1080 | 1000 | 1150 | 26 | 8 | 126 | 83 |
| 1RA1 452-6, 8 | 4650 | 1078 | 950 | 870 | 1480 | 1400 | 250 | 130 | 200 | 450 | 1635 | 2115 | 285 | 1080 | 1000 | 1150 | 26 | 8 | 134 | 89 |
| 1RA1 454-6, 8 | 4850 | 1138 | 950 | 870 | 1480 | 1400 | 250 | 130 | 200 | 450 | 1635 | 2115 | 285 | 1080 | 1000 | 1150 | 26 | 8 | 158 | 111 |
| 1RA1 456-6, 8 | 5100 | 1208 | 950 | 870 | 1480 | 1400 | 250 | 130 | 200 | 450 | 1635 | 2115 | 285 | 1080 | 1000 | 1150 | 26 | 8 | 194 | 145 |
| 1RA1 500-6, 8 | 5750 | 1444 | 1060 | 945 | 1615 | 1500 | 280 | 160 | 240 | 500 | 1830 | 2320 | 300 | 1180 | 1120 | 1250 | 26 | 16 | 191 | 134 |
| 1RA1 502-6, 8 | 6100 | 1554 | 1060 | 945 | 1615 | 1500 | 280 | 160 | 240 | 500 | 1830 | 2320 | 300 | 1180 | 1120 | 1250 | 26 | 16 | 210 | 150 |
| 1RA1 504-6, 8 | 6450 | 1684 | 1060 | 945 | 1615 | 1500 | 280 | 160 | 240 | 500 | 1830 | 2320 | 300 | 1180 | 1120 | 1250 | 26 | 16 | 251 | 188 |
| 1RA1 506-6, 8 | 6900 | 1824 | 1060 | 945 | 1615 | 1500 | 280 | 160 | 240 | 500 | 1830 | 2320 | 300 | 1180 | 1120 | 1250 | 26 | 16 | 268 | 201 |
| 1RA1 560-6, 8 | 9050 | 2441 | 1250 | 1090 | 1915 | 1700 | 315 | 190 | 280 | 560 | 2220 | 2530 | 335 | 1320 | 1250 | 1400 | 26 | 16 | * | * |
| 1RA1 562-6, 8 | 9300 | 2525 | 1250 | 1090 | 1915 | 1700 | 315 | 190 | 280 | 560 | 2220 | 2530 | 335 | 1320 | 1250 | 1400 | 26 | 16 | * | * |
| 1RA1 564-6, 8 | 9750 | 2684 | 1250 | 1090 | 1915 | 1700 | 315 | 190 | 280 | 560 | 2220 | 2530 | 335 | 1320 | 1250 | 1400 | 26 | 16 | * | * |
| 1RA1 566-6 | 10250 | 2862 | 1250 | 1270 | 2090 | 1700 | 315 | 190 | 280 | 560 | 2220 | 2555 | 335 | 1320 | 1250 | 1400 | 26 | 16 | * | * |
| 1RA1 566-8 | 10250 | 2862 | 1250 | 1090 | 1915 | 1700 | 315 | 190 | 280 | 560 | 2220 | 2530 | 335 | 1320 | 1250 | 1400 | 26 | 16 | * | * |

* По запросу

# Габаритный чертеж

## 1RA1, IM V1, до 6.6 кВ
**подшипники качения**

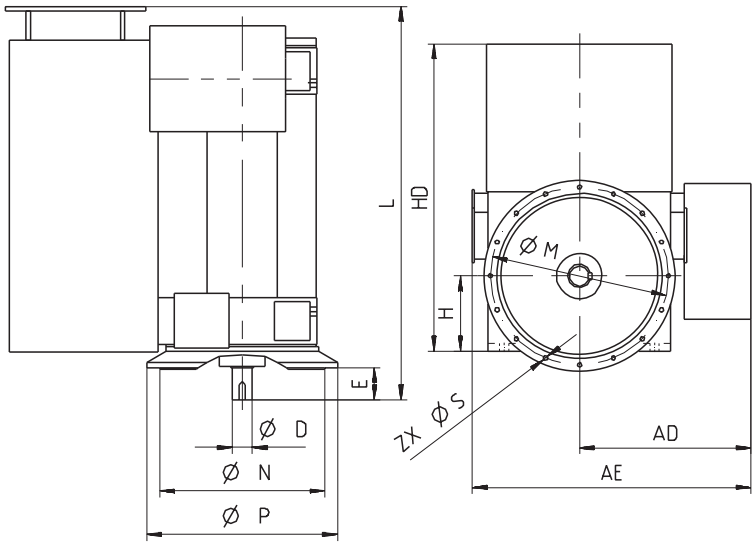


| Заказной номер | Вес двигателя (кг) | Вес ротора (кг) | Размеры (мм) | | | | | | | | | | | | Усилие на основание кН | |
|---|---|---|---|---|---|---|---|---|---|---|---|---|---|---|---|---|
| | | | AD | AE | D | E | H | HD | L | M | N | P | S | Z | вниз | вверх |
| **4-пол.** | | | | | | | | | | | | | | | | |
| 1RA1 450-4 | 4300 | 823 | 860 | 1455 | 130 | 200 | 450 | 1635 | 2290 | 1080 | 1000 | 1150 | 26 | 8 | * | * |
| 1RA1 452-4 | 4550 | 893 | 860 | 1455 | 130 | 200 | 450 | 1635 | 2290 | 1080 | 1000 | 1150 | 26 | 8 | * | * |
| 1RA1 454-4 | 4750 | 943 | 860 | 1455 | 130 | 200 | 450 | 1635 | 2290 | 1080 | 1000 | 1150 | 26 | 8 | * | * |
| 1RA1 456-4 | 5050 | 1013 | 860 | 1455 | 130 | 200 | 450 | 1635 | 2290 | 1080 | 1000 | 1150 | 26 | 8 | * | * |
| 1RA1 500-4 | 5500 | 1181 | 935 | 1605 | 150 | 200 | 500 | 1830 | 2435 | 1180 | 1120 | 1250 | 26 | 16 | * | * |
| 1RA1 502-4 | 5700 | 1261 | 935 | 1605 | 150 | 200 | 500 | 1830 | 2435 | 1180 | 1120 | 1250 | 26 | 16 | * | * |
| 1RA1 504-4 | 6000 | 1351 | 935 | 1605 | 150 | 200 | 500 | 1830 | 2435 | 1180 | 1120 | 1250 | 26 | 16 | * | * |
| 1RA1 506-4 | 6400 | 1451 | 935 | 1605 | 150 | 200 | 500 | 1830 | 2435 | 1180 | 1120 | 1250 | 26 | 16 | * | * |
| 1RA1 560-4 | 8950 | 2021 | 1090 | 1915 | 170 | 240 | 560 | 2220 | 2735 | 1320 | 1250 | 1400 | 26 | 16 | * | * |
| 1RA1 562-4 | 9300 | 2113 | 1270 | 2090 | 170 | 240 | 560 | 2220 | 2735 | 1320 | 1250 | 1400 | 26 | 16 | * | * |
| 1RA1 564-4 | 9650 | 2191 | 1270 | 2090 | 170 | 240 | 560 | 2220 | 2735 | 1320 | 1250 | 1400 | 26 | 16 | * | * |
| 1RA1 566-4 | 9800 | 2226 | 1270 | 2090 | 170 | 240 | 560 | 2220 | 2735 | 1320 | 1250 | 1400 | 26 | 16 | * | * |

* По запросу

| Заказной номер | Вес двига-теля (кг) | Вес рото-ра (кг) | Размеры (мм) | | | | | | | | | | | | Усилие на основание кН | |
|---|---|---|---|---|---|---|---|---|---|---|---|---|---|---|---|---|
| | | | AD | AE | D | E | H | HD | L | M | N | P | S | Z | вниз | вверх |
| **6-Полюсный, 8-Полюсный** | | | | | | | | | | | | | | | | |
| 1RA1 450-6, 8 | 4500 | 1003 | 860 | 1455 | 130 | 200 | 450 | 1635 | 2290 | 1080 | 1000 | 1150 | 26 | 8 | * | * |
| 1RA1 452-6, 8 | 4700 | 1073 | 860 | 1455 | 130 | 200 | 450 | 1635 | 2290 | 1080 | 1000 | 1150 | 26 | 8 | * | * |
| 1RA1 454-6, 8 | 4900 | 1133 | 860 | 1455 | 130 | 200 | 450 | 1635 | 2290 | 1080 | 1000 | 1150 | 26 | 8 | * | * |
| 1RA1 456-6, 8 | 5150 | 1203 | 860 | 1455 | 130 | 200 | 450 | 1635 | 2290 | 1080 | 1000 | 1150 | 26 | 8 | * | * |
| 1RA1 500-6, 8 | 5800 | 1437 | 935 | 1605 | 160 | 240 | 500 | 1830 | 2435 | 1180 | 1120 | 1250 | 26 | 16 | * | * |
| 1RA1 502-6, 8 | 6150 | 1547 | 935 | 1605 | 160 | 240 | 500 | 1830 | 2435 | 1180 | 1120 | 1250 | 26 | 16 | * | * |
| 1RA1 504-6, 8 | 6500 | 1677 | 935 | 1605 | 160 | 240 | 500 | 1830 | 2435 | 1180 | 1120 | 1250 | 26 | 16 | * | * |
| 1RA1 506-6, 8 | 6950 | 1817 | 935 | 1605 | 160 | 240 | 500 | 1830 | 2435 | 1180 | 1120 | 1250 | 26 | 16 | * | * |
| 1RA1 560-6, 8 | 9100 | 2418 | 1090 | 1915 | 190 | 280 | 560 | 2220 | 2735 | 1320 | 1250 | 1400 | 26 | 16 | * | * |
| 1RA1 562-6, 8 | 9300 | 2502 | 1090 | 1915 | 190 | 280 | 560 | 2220 | 2735 | 1320 | 1250 | 1400 | 26 | 16 | * | * |
| 1RA1 564-6, 8 | 9750 | 2661 | 1090 | 1915 | 190 | 280 | 560 | 2220 | 2735 | 1320 | 1250 | 1400 | 26 | 16 | * | * |
| 1RA1 566-6 | 10350 | 2839 | 1270 | 2090 | 190 | 280 | 560 | 2220 | 2735 | 1320 | 1250 | 1400 | 26 | 16 | * | * |
| 1RA1 566-8 | 10350 | 2839 | 1090 | 1915 | 190 | 280 | 560 | 2220 | 2735 | 1320 | 1250 | 1400 | 26 | 16 | * | * |

* По запросу

# Габаритный чертеж

## 1RA1, IM B3, 10 кВ
**подшипник качения**

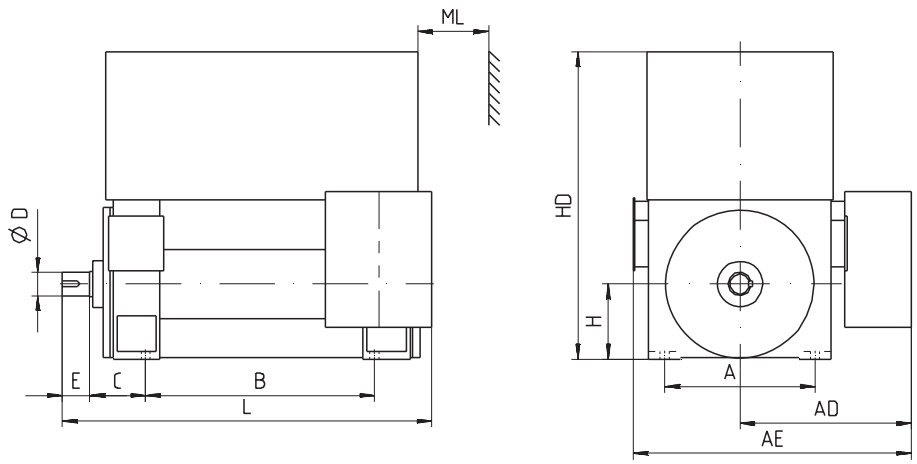


| Заказной номер | Вес двига-теля (кг) | Вес ротора (кг) | Размеры (мм) | | | | | | | | | | | Усилие на основание кН | |
|---|---|---|---|---|---|---|---|---|---|---|---|---|---|---|---|
| | | | A | AD | AE | B | C | D | E | H | HD | L | ML | вниз | вверх |
| **2-пол.** | | | | | | | | | | | | | | | |
| 1RA1 352-2 | 2300 | 415 | 710 | 935 | 1445 | 1180 | 224 | 85 | 130 | 355 | 1290 | 1845 | 190 | 53 | 30 |
| 1RA1 354-2 | 2400 | 433 | 710 | 935 | 1445 | 1180 | 224 | 85 | 130 | 355 | 1290 | 1845 | 190 | 60 | 37 |
| 1RA1 356-2 | 2450 | 447 | 710 | 935 | 1445 | 1180 | 224 | 85 | 130 | 355 | 1290 | 1845 | 190 | 64 | 40 |
| 1RA1 400-2 | 2900 | 528 | 800 | 985 | 1545 | 1250 | 250 | 85 | 130 | 400 | 1510 | 1960 | 225 | 68 | 40 |
| 1RA1 402-2 | 3000 | 547 | 800 | 985 | 1545 | 1250 | 250 | 85 | 130 | 400 | 1510 | 1960 | 225 | 73 | 44 |
| 1RA1 404-2 | 3150 | 579 | 800 | 985 | 1545 | 1250 | 250 | 85 | 130 | 400 | 1510 | 1960 | 225 | 80 | 49 |
| 1RA1 406-2 | 3300 | 608 | 800 | 985 | 1545 | 1250 | 250 | 85 | 130 | 400 | 1510 | 1960 | 225 | 99 | 66 |
| 1RA1 450-2 | 3950 | 688 | 950 | 1040 | 1600 | 1400 | 250 | 95 | 130 | 450 | 1635 | 2140 | 285 | 57 | 17 |
| 1RA1 452-2 | 4050 | 718 | 950 | 1040 | 1600 | 1400 | 250 | 95 | 130 | 450 | 1635 | 2140 | 285 | 67 | 26 |
| 1RA1 454-2 | 4250 | 758 | 950 | 1040 | 1600 | 1400 | 250 | 95 | 130 | 450 | 1635 | 2140 | 285 | 71 | 29 |
| 1RA1 456-2 | 4500 | 808 | 950 | 1040 | 1600 | 1400 | 250 | 95 | 130 | 450 | 1635 | 2140 | 285 | 80 | 35 |

| Заказной номер | Вес двига-теля (кг) | Вес ротора (кг) | Размеры (мм) | | | | | | | | | | | Усилие на основание кН | |
|---|---|---|---|---|---|---|---|---|---|---|---|---|---|---|---|
| | | | A | AD | AE | B | C | D | E | H | HD | L | ML | вниз | вверх |
| **4-пол.** | | | | | | | | | | | | | | | |
| 1RA1 354-4 | 2400 | 455 | 710 | 935 | 1445 | 1180 | 224 | 95 | 130 | 355 | 1290 | 1845 | 190 | 103 | 79 |
| 1RA1 356-4 | 2500 | 488 | 710 | 935 | 1445 | 1180 | 224 | 95 | 130 | 355 | 1290 | 1845 | 190 | 118 | 93 |
| 1RA1 358-4 | 2650 | 526 | 710 | 935 | 1445 | 1180 | 224 | 95 | 130 | 355 | 1290 | 1845 | 190 | 137 | 111 |
| 1RA1 400-4 | 3000 | 614 | 800 | 985 | 1545 | 1250 | 250 | 110 | 165 | 400 | 1510 | 1995 | 225 | 119 | 90 |
| 1RA1 402-4 | 3100 | 649 | 800 | 985 | 1545 | 1250 | 250 | 110 | 165 | 400 | 1510 | 1995 | 225 | 138 | 108 |
| 1RA1 404-4 | 3300 | 709 | 800 | 985 | 1545 | 1250 | 250 | 110 | 165 | 400 | 1510 | 1995 | 225 | 160 | 127 |
| 1RA1 406-4 | 3500 | 768 | 800 | 985 | 1545 | 1250 | 250 | 110 | 165 | 400 | 1510 | 1995 | 225 | 192 | 157 |
| 1RA1 450-4 | 4150 | 829 | 950 | 1040 | 1600 | 1400 | 250 | 130 | 200 | 450 | 1635 | 2220 | 285 | 109 | 68 |
| 1RA1 452-4 | 4400 | 899 | 950 | 1040 | 1600 | 1400 | 250 | 130 | 200 | 450 | 1635 | 2220 | 285 | 125 | 81 |
| 1RA1 454-4 | 4600 | 949 | 950 | 1040 | 1600 | 1400 | 250 | 130 | 200 | 450 | 1635 | 2220 | 285 | 148 | 102 |
| 1RA1 456-4 | 4900 | 1019 | 950 | 1040 | 1600 | 1400 | 250 | 130 | 200 | 450 | 1635 | 2220 | 285 | 164 | 115 |
| 1RA1 500-4 | 5350 | 1190 | 1060 | 1115 | 1785 | 1500 | 280 | 150 | 200 | 500 | 1830 | 2355 | 300 | 143 | 90 |
| 1RA1 502-4 | 5600 | 1270 | 1060 | 1115 | 1785 | 1500 | 280 | 150 | 200 | 500 | 1830 | 2355 | 300 | 172 | 116 |
| 1RA1 504-4 | 5850 | 1360 | 1060 | 1115 | 1785 | 1500 | 280 | 150 | 200 | 500 | 1830 | 2355 | 300 | 195 | 136 |
| 1RA1 506-4 | 6200 | 1460 | 1060 | 1115 | 1785 | 1500 | 280 | 150 | 200 | 500 | 1830 | 2355 | 300 | 234 | 172 |
| 1RA1 560-4 | 8750 | 2044 | 1250 | 1200 | 2025 | 1700 | 315 | 170 | 240 | 560 | 2220 | 2545 | 335 | * | * |
| 1RA1 562-4 | 9100 | 2136 | 1250 | 1200 | 2025 | 1700 | 315 | 170 | 240 | 560 | 2220 | 2545 | 335 | * | * |
| 1RA1 564-4 | 9400 | 2214 | 1250 | 1200 | 2025 | 1700 | 315 | 170 | 240 | 560 | 2220 | 2545 | 335 | * | * |
| 1RA1 566-4 | 9550 | 2249 | 1250 | 1200 | 2025 | 1700 | 315 | 170 | 240 | 560 | 2220 | 2545 | 335 | * | * |

* По запросу

## 1RA1, IM B3, 10 кВ
**подшипник качения** (продолжение)

| Заказной номер | Вес двига-теля (кг) | Вес ротора (кг) | Размеры (мм) | | | | | | | | | | | Усилие на основание кН | |
|---|---|---|---|---|---|---|---|---|---|---|---|---|---|---|---|
| | | | A | AD | AE | B | C | D | E | H | HD | L | ML | вниз | вверх |
| **6-пол., 8-пол.** | | | | | | | | | | | | | | | |
| 1RA1 352-6 | 2600 | 551 | 710 | 935 | 1445 | 1180 | 224 | 110 | 165 | 355 | 1290 | 1880 | 190 | 96 | 71 |
| 1RA1 354-6 | 2650 | 565 | 710 | 935 | 1445 | 1180 | 224 | 110 | 165 | 355 | 1290 | 1880 | 190 | 115 | 89 |
| 1RA1 356-6 | 2750 | 598 | 710 | 935 | 1445 | 1180 | 224 | 110 | 165 | 355 | 1290 | 1880 | 190 | 131 | 104 |
| 1RA1 400-6, 8 | 3200 | 696 | 800 | 985 | 1545 | 1250 | 250 | 130 | 200 | 400 | 1510 | 2030 | 225 | 114 | 83 |
| 1RA1 402-6, 8 | 3350 | 738 | 800 | 985 | 1545 | 1250 | 250 | 130 | 200 | 400 | 1510 | 2030 | 225 | 128 | 96 |
| 1RA1 404-6, 8 | 3550 | 806 | 800 | 985 | 1545 | 1250 | 250 | 130 | 200 | 400 | 1510 | 2030 | 225 | 148 | 113 |
| 1RA1 406-6, 8 | 3750 | 863 | 800 | 985 | 1545 | 1250 | 250 | 130 | 200 | 400 | 1510 | 2030 | 225 | 176 | 140 |
| 1RA1 450-6, 8 | 4350 | 1008 | 950 | 1040 | 1600 | 1400 | 250 | 130 | 200 | 450 | 1635 | 2220 | 285 | 118 | 74 |
| 1RA1 452-6, 8 | 4550 | 1078 | 950 | 1040 | 1600 | 1400 | 250 | 130 | 200 | 450 | 1635 | 2220 | 285 | 136 | 91 |
| 1RA1 454-6, 8 | 4750 | 1138 | 950 | 1040 | 1600 | 1400 | 250 | 130 | 200 | 450 | 1635 | 2220 | 285 | 146 | 98 |
| 1RA1 456-6, 8 | 4950 | 1208 | 950 | 1040 | 1600 | 1400 | 250 | 130 | 200 | 450 | 1635 | 2220 | 285 | 179 | 130 |
| 1RA1 500-6, 8 | 5700 | 1444 | 1060 | 1115 | 1785 | 1500 | 280 | 160 | 240 | 500 | 1830 | 2395 | 300 | 185 | 128 |
| 1RA1 502-6, 8 | 6000 | 1554 | 1060 | 1115 | 1785 | 1500 | 280 | 160 | 240 | 500 | 1830 | 2395 | 300 | 213 | 153 |
| 1RA1 504-6, 8 | 6350 | 1684 | 1060 | 1115 | 1785 | 1500 | 280 | 160 | 240 | 500 | 1830 | 2395 | 300 | 234 | 171 |
| 1RA1 506-6, 8 | 6750 | 1824 | 1060 | 1115 | 1785 | 1500 | 280 | 160 | 240 | 500 | 1830 | 2395 | 300 | 165 | 197 |
| 1RA1 560-6, 8 | 8800 | 2441 | 1250 | 1200 | 2025 | 1700 | 315 | 190 | 280 | 560 | 2220 | 2545 | 335 | * | * |
| 1RA1 562-6, 8 | 9050 | 2525 | 1250 | 1200 | 2025 | 1700 | 315 | 190 | 280 | 560 | 2220 | 2545 | 335 | * | * |
| 1RA1 564-6, 8 | 9500 | 2684 | 1250 | 1200 | 2025 | 1700 | 315 | 190 | 280 | 560 | 2220 | 2545 | 335 | * | * |
| 1RA1 566-6, 8 | 10000 | 2862 | 1250 | 1200 | 2025 | 1700 | 315 | 190 | 280 | 560 | 2220 | 2545 | 335 | * | * |

* По запросу

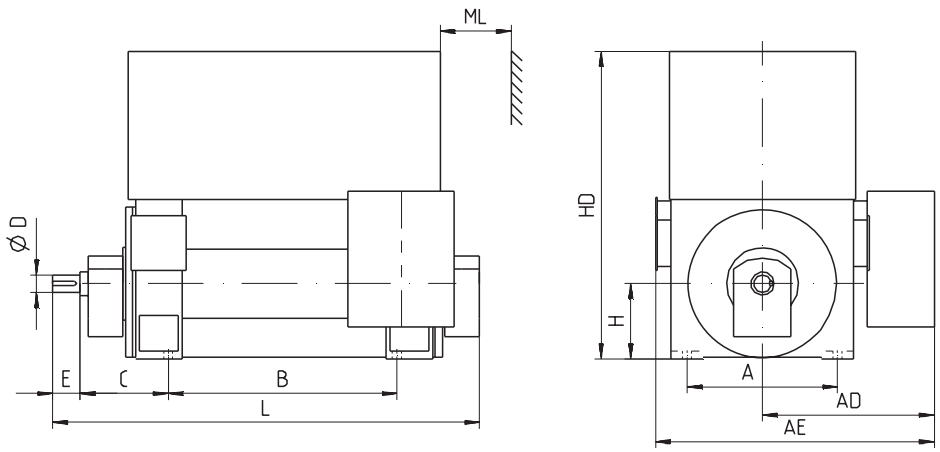


| Заказной номер | Вес двигателя (кг) | Вес ротора (кг) | Размеры (мм) | | | | | | | | | | | Усилие на основание кН | |
|---|---|---|---|---|---|---|---|---|---|---|---|---|---|---|---|
| | | | A | AD | AE | B | C | D | E | H | HD | L | ML | вниз | вверх |
| **2-пол.** | | | | | | | | | | | | | | | |
| 1RA1 400-2 | 2900 | 455 | 800 | 985 | 1545 | 1250 | 425 | 85 | 130 | 400 | 1510 | 2150 | 225 | 68 | 40 |
| 1RA1 402-2 | 3000 | 474 | 800 | 985 | 1545 | 1250 | 425 | 85 | 130 | 400 | 1510 | 2150 | 225 | 73 | 44 |
| 1RA1 404-2 | 3150 | 517 | 800 | 985 | 1545 | 1250 | 425 | 85 | 130 | 400 | 1510 | 2150 | 225 | 80 | 49 |
| 1RA1 406-2 | 3300 | 547 | 800 | 985 | 1545 | 1250 | 425 | 85 | 130 | 400 | 1510 | 2150 | 225 | 99 | 66 |
| 1RA1 450-2 | 4050 | 650 | 950 | 1040 | 1600 | 1400 | 450 | 95 | 130 | 450 | 1635 | 2375 | 285 | 57 | 17 |
| 1RA1 452-2 | 4150 | 680 | 950 | 1040 | 1600 | 1400 | 450 | 95 | 130 | 450 | 1635 | 2375 | 285 | 67 | 26 |
| 1RA1 454-2 | 4400 | 728 | 950 | 1040 | 1600 | 1400 | 450 | 95 | 130 | 450 | 1635 | 2375 | 285 | 71 | 29 |
| 1RA1 456-2 | 4600 | 778 | 950 | 1040 | 1600 | 1400 | 450 | 95 | 130 | 450 | 1635 | 2375 | 285 | 80 | 35 |
| 1RA1 500-2 | 5500 | 1145 | 1060 | 1115 | 1785 | 1500 | 475 | 110 | 165 | 500 | 1830 | 2600 | 300 | 86 | 31 |
| 1RA1 502-2 | 5650 | 1175 | 1060 | 1115 | 1785 | 1500 | 475 | 110 | 165 | 500 | 1830 | 2600 | 300 | 85 | 29 |
| 1RA1 504-2 | 5950 | 1258 | 1060 | 1115 | 1785 | 1500 | 475 | 110 | 165 | 500 | 1830 | 2600 | 300 | 97 | 38 |
| 1RA1 506-2 | 6300 | 1338 | 1060 | 1115 | 1785 | 1500 | 475 | 110 | 165 | 500 | 1830 | 2600 | 300 | 113 | 50 |
| 1RA1 560-2 | 7950 | 1441 | 1250 | 1200 | 2025 | 1700 | 530 | 140 | 200 | 560 | 2220 | 2725 | 355 | * | * |
| 1RA1 562-2 | 8350 | 1488 | 1250 | 1200 | 2025 | 1700 | 530 | 140 | 200 | 560 | 2220 | 2725 | 355 | * | * |
| 1RA1 564-2 | 8850 | 1610 | 1250 | 1200 | 2025 | 1700 | 530 | 140 | 200 | 560 | 2220 | 2725 | 355 | * | * |
| 1RA1 566-2 | 9200 | 1675 | 1250 | 1200 | 2025 | 1700 | 530 | 140 | 200 | 560 | 2220 | 2725 | 355 | * | * |

* По запросу

# Габаритный чертеж

## 1RA1, IM B35, 10 кВ
**подшипники качения**

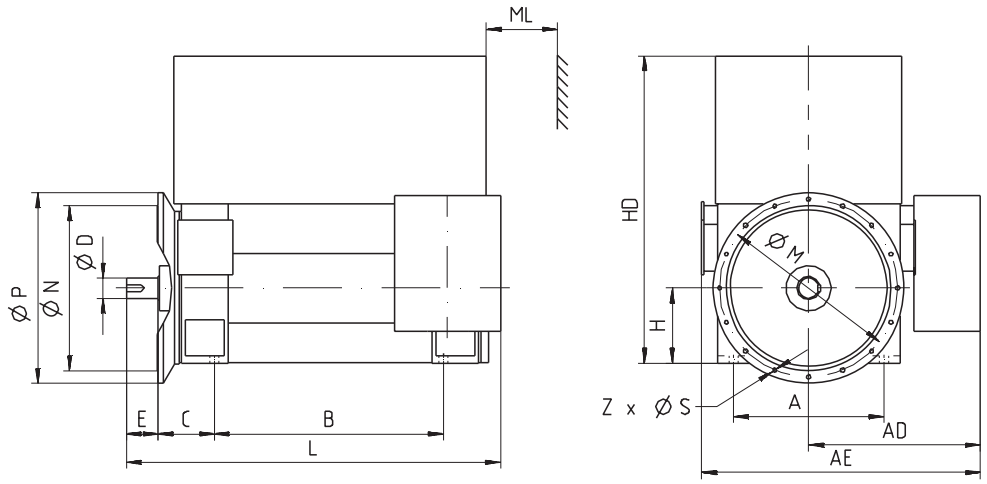


| Заказной номер | Вес двигателя (кг) | Вес ротора (кг) | Размеры (мм) | | | | | | | | | | | | | | | | Усилие на основание кН | |
|---|---|---|---|---|---|---|---|---|---|---|---|---|---|---|---|---|---|---|---|---|
| | | | A | AD | AE | B | C | D | E | H | HD | L | ML | M | N | P | S | Z | вниз | вверх |
| **2-пол.** | | | | | | | | | | | | | | | | | | | | |
| 1RA1 352-2 | 2350 | 415 | 710 | 935 | 1445 | 1180 | 224 | 85 | 130 | 355 | 1290 | 1845 | 190 | 840 | 780 | 900 | 22 | 8 | 53 | 30 |
| 1RA1 354-2 | 2450 | 433 | 710 | 935 | 1445 | 1180 | 224 | 85 | 130 | 355 | 1290 | 1845 | 190 | 840 | 780 | 900 | 22 | 8 | 61 | 36 |
| 1RA1 356-2 | 2500 | 447 | 710 | 935 | 1445 | 1180 | 224 | 85 | 130 | 355 | 1290 | 1845 | 190 | 840 | 780 | 900 | 22 | 8 | 64 | 39 |
| 1RA1 400-2 | 3000 | 528 | 800 | 985 | 1545 | 1250 | 250 | 85 | 130 | 400 | 1510 | 1960 | 225 | 940 | 880 | 1000 | 22 | 8 | 69 | 40 |
| 1RA1 402-2 | 3100 | 547 | 800 | 985 | 1545 | 1250 | 250 | 85 | 130 | 400 | 1510 | 1960 | 225 | 940 | 880 | 1000 | 22 | 8 | 74 | 43 |
| 1RA1 404-2 | 3200 | 579 | 800 | 985 | 1545 | 1250 | 250 | 85 | 130 | 400 | 1510 | 1960 | 225 | 940 | 880 | 1000 | 22 | 8 | 80 | 49 |
| 1RA1 406-2 | 3350 | 608 | 800 | 985 | 1545 | 1250 | 250 | 85 | 130 | 400 | 1510 | 1960 | 225 | 940 | 880 | 1000 | 22 | 8 | 99 | 66 |
| 1RA1 450-2 | 4100 | 688 | 950 | 1040 | 1600 | 1400 | 250 | 95 | 130 | 450 | 1635 | 2140 | 285 | 1080 | 1000 | 1150 | 26 | 8 | 57 | 17 |
| 1RA1 452-2 | 4200 | 718 | 950 | 1040 | 1600 | 1400 | 250 | 95 | 130 | 450 | 1635 | 2140 | 285 | 1080 | 1000 | 1150 | 26 | 8 | 67 | 26 |
| 1RA1 454-2 | 4400 | 758 | 950 | 1040 | 1600 | 1400 | 250 | 95 | 130 | 450 | 1635 | 2140 | 285 | 1080 | 1000 | 1150 | 26 | 8 | 71 | 29 |
| 1RA1 456-2 | 4600 | 808 | 950 | 1040 | 1600 | 1400 | 250 | 95 | 130 | 450 | 1635 | 2140 | 285 | 1080 | 1000 | 1150 | 26 | 8 | 80 | 35 |

| Заказной номер | Вес двига-теля (кг) | Вес рото-ра (кг) | Размеры (мм) | | | | | | | | | | | | | | | | Усилие на основание кН | |
|---|---|---|---|---|---|---|---|---|---|---|---|---|---|---|---|---|---|---|---|---|
| | | | A | AD | AE | B | C | D | E | H | HD | L | ML | M | N | P | S | Z | вниз | вверх |
| **4-пол.** | | | | | | | | | | | | | | | | | | | | |
| 1RA1 354-4 | 2550 | 455 | 710 | 935 | 1445 | 1180 | 224 | 95 | 130 | 355 | 1290 | 1845 | 190 | 840 | 780 | 900 | 22 | 8 | 103 | 79 |
| 1RA1 356-4 | 2600 | 488 | 710 | 935 | 1445 | 1180 | 224 | 95 | 130 | 355 | 1290 | 1845 | 190 | 840 | 780 | 900 | 22 | 8 | 118 | 93 |
| 1RA1 358-4 | 2750 | 526 | 710 | 935 | 1445 | 1180 | 224 | 95 | 130 | 355 | 1290 | 1845 | 190 | 840 | 780 | 900 | 22 | 8 | 137 | 110 |
| 1RA1 400-4 | 3150 | 614 | 800 | 985 | 1545 | 1250 | 250 | 110 | 165 | 400 | 1510 | 1995 | 225 | 940 | 880 | 1000 | 22 | 8 | 120 | 89 |
| 1RA1 402-4 | 3250 | 649 | 800 | 985 | 1545 | 1250 | 250 | 110 | 165 | 400 | 1510 | 1995 | 225 | 940 | 880 | 1000 | 22 | 8 | 139 | 107 |
| 1RA1 404-4 | 3450 | 709 | 800 | 985 | 1545 | 1250 | 250 | 110 | 165 | 400 | 1510 | 1995 | 225 | 940 | 880 | 1000 | 22 | 8 | 160 | 127 |
| 1RA1 406-4 | 3650 | 768 | 800 | 985 | 1545 | 1250 | 250 | 110 | 165 | 400 | 1510 | 1995 | 225 | 940 | 880 | 1000 | 22 | 8 | 192 | 157 |
| 1RA1 450-4 | 4300 | 829 | 950 | 1040 | 1600 | 1400 | 250 | 130 | 200 | 450 | 1635 | 2220 | 285 | 1080 | 1000 | 1150 | 26 | 8 | 109 | 68 |
| 1RA1 452-4 | 4500 | 899 | 950 | 1040 | 1600 | 1400 | 250 | 130 | 200 | 450 | 1635 | 2220 | 285 | 1080 | 1000 | 1150 | 26 | 8 | 125 | 81 |
| 1RA1 454-4 | 4750 | 949 | 950 | 1040 | 1600 | 1400 | 250 | 130 | 200 | 450 | 1635 | 2220 | 285 | 1080 | 1000 | 1150 | 26 | 8 | 148 | 102 |
| 1RA1 456-4 | 5000 | 1019 | 950 | 1040 | 1600 | 1400 | 250 | 130 | 200 | 450 | 1635 | 2220 | 285 | 1080 | 1000 | 1150 | 26 | 8 | 164 | 115 |
| 1RA1 500-4 | 5450 | 1190 | 1060 | 1115 | 1785 | 1500 | 280 | 150 | 200 | 500 | 1830 | 2355 | 300 | 1180 | 1120 | 1250 | 26 | 16 | 143 | 90 |
| 1RA1 502-4 | 5750 | 1270 | 1060 | 1115 | 1785 | 1500 | 280 | 150 | 200 | 500 | 1830 | 2355 | 300 | 1180 | 1120 | 1250 | 26 | 16 | 172 | 116 |
| 1RA1 504-4 | 6000 | 1360 | 1060 | 1115 | 1785 | 1500 | 280 | 150 | 200 | 500 | 1830 | 2355 | 300 | 1180 | 1120 | 1250 | 26 | 16 | 195 | 136 |
| 1RA1 506-4 | 6350 | 1460 | 1060 | 1115 | 1785 | 1500 | 280 | 150 | 200 | 500 | 1830 | 2355 | 300 | 1180 | 1120 | 1250 | 26 | 16 | 234 | 172 |
| 1RA1 560-4 | 8850 | 2044 | 1250 | 1200 | 2025 | 1700 | 315 | 170 | 240 | 560 | 2220 | 2545 | 335 | 1320 | 1250 | 1400 | 26 | 16 | * | * |
| 1RA1 562-4 | 9200 | 2136 | 1250 | 1200 | 2025 | 1700 | 315 | 170 | 240 | 560 | 2220 | 2545 | 335 | 1320 | 1250 | 1400 | 26 | 16 | * | * |
| 1RA1 564-4 | 9500 | 2214 | 1250 | 1200 | 2025 | 1700 | 315 | 170 | 240 | 560 | 2220 | 2545 | 335 | 1320 | 1250 | 1400 | 26 | 16 | * | * |
| 1RA1 566-4 | 9650 | 2249 | 1250 | 1200 | 2025 | 1700 | 315 | 170 | 240 | 560 | 2220 | 2545 | 335 | 1320 | 1250 | 1400 | 26 | 16 | * | * |

## 1RA1, IM B35, 10 кВ
**подшипники качения** (продолжение)

| Заказной номер | Вес двига-теля (кг) | Вес рото-ра (кг) | Размеры (мм) | | | | | | | | | | | | | | | | Усилие на основание кН | |
|---|---|---|---|---|---|---|---|---|---|---|---|---|---|---|---|---|---|---|---|---|
| | | | A | AD | AE | B | C | D | E | H | HD | L | ML | M | N | P | S | Z | вниз | вверх |
| **6-пол., 8-пол.** | | | | | | | | | | | | | | | | | | | | |
| 1RA1 352-6 | 2700 | 551 | 710 | 935 | 1445 | 1180 | 224 | 110 | 165 | 355 | 1290 | 1880 | 190 | 840 | 780 | 900 | 22 | 8 | 97 | 70 |
| 1RA1 354-6 | 2700 | 565 | 710 | 935 | 1445 | 1180 | 224 | 110 | 165 | 355 | 1290 | 1880 | 190 | 840 | 780 | 900 | 22 | 8 | 115 | 88 |
| 1RA1 356-6 | 2850 | 598 | 710 | 935 | 1445 | 1180 | 224 | 110 | 165 | 355 | 1290 | 1880 | 190 | 840 | 780 | 900 | 22 | 8 | 131 | 103 |
| 1RA1 400-6, 8 | 3300 | 696 | 800 | 985 | 1545 | 1250 | 250 | 130 | 200 | 400 | 1510 | 2030 | 225 | 940 | 880 | 1000 | 22 | 8 | 115 | 83 |
| 1RA1 402-6, 8 | 3400 | 738 | 800 | 985 | 1545 | 1250 | 250 | 130 | 200 | 400 | 1510 | 2030 | 225 | 940 | 880 | 1000 | 22 | 8 | 129 | 95 |
| 1RA1 404-6, 8 | 3650 | 806 | 800 | 985 | 1545 | 1250 | 250 | 130 | 200 | 400 | 1510 | 2030 | 225 | 940 | 880 | 1000 | 22 | 8 | 148 | 112 |
| 1RA1 406-6, 8 | 3850 | 863 | 800 | 985 | 1545 | 1250 | 250 | 130 | 200 | 400 | 1510 | 2030 | 225 | 940 | 880 | 1000 | 22 | 8 | 177 | 139 |
| 1RA1 450-6, 8 | 4500 | 1008 | 950 | 1040 | 1600 | 1400 | 250 | 130 | 200 | 450 | 1635 | 2220 | 285 | 1080 | 1000 | 1150 | 26 | 8 | 118 | 74 |
| 1RA1 452-6, 8 | 4700 | 1078 | 950 | 1040 | 1600 | 1400 | 250 | 130 | 200 | 450 | 1635 | 2220 | 285 | 1080 | 1000 | 1150 | 26 | 8 | 136 | 91 |
| 1RA1 454-6, 8 | 4900 | 1138 | 950 | 1040 | 1600 | 1400 | 250 | 130 | 200 | 450 | 1635 | 2220 | 285 | 1080 | 1000 | 1150 | 26 | 8 | 146 | 98 |
| 1RA1 456-6, 8 | 5100 | 1208 | 950 | 1040 | 1600 | 1400 | 250 | 130 | 200 | 450 | 1635 | 2220 | 285 | 1080 | 1000 | 1150 | 26 | 8 | 179 | 130 |
| 1RA1 500-6, 8 | 5800 | 1444 | 1060 | 1115 | 1785 | 1500 | 280 | 160 | 240 | 500 | 1830 | 2395 | 300 | 1180 | 1120 | 1250 | 26 | 16 | 185 | 128 |
| 1RA1 502-6, 8 | 6150 | 1554 | 1060 | 1115 | 1785 | 1500 | 280 | 160 | 240 | 500 | 1830 | 2395 | 300 | 1180 | 1120 | 1250 | 26 | 16 | 213 | 153 |
| 1RA1 504-6, 8 | 6450 | 1684 | 1060 | 1115 | 1785 | 1500 | 280 | 160 | 240 | 500 | 1830 | 2395 | 300 | 1180 | 1120 | 1250 | 26 | 16 | 234 | 171 |
| 1RA1 506-6, 8 | 6900 | 1824 | 1060 | 1115 | 1785 | 1500 | 280 | 160 | 240 | 500 | 1830 | 2395 | 300 | 1180 | 1120 | 1250 | 26 | 16 | 265 | 197 |
| 1RA1 560-6, 8 | 9000 | 2441 | 1250 | 1200 | 2025 | 1700 | 315 | 190 | 280 | 560 | 2220 | 2545 | 335 | 1320 | 1250 | 1400 | 26 | 16 | * | * |
| 1RA1 562-6, 8 | 9200 | 2525 | 1250 | 1200 | 2025 | 1700 | 315 | 190 | 280 | 560 | 2220 | 2545 | 335 | 1320 | 1250 | 1400 | 26 | 16 | * | * |
| 1RA1 564-6, 8 | 9650 | 2684 | 1250 | 1200 | 2025 | 1700 | 315 | 190 | 280 | 560 | 2220 | 2545 | 335 | 1320 | 1250 | 1400 | 26 | 16 | * | * |
| 1RA1 566-6, 8 | 10200 | 2862 | 1250 | 1200 | 2025 | 1700 | 315 | 190 | 280 | 560 | 2220 | 2545 | 335 | 1320 | 1250 | 1400 | 26 | 16 | * | * |

* По запросу

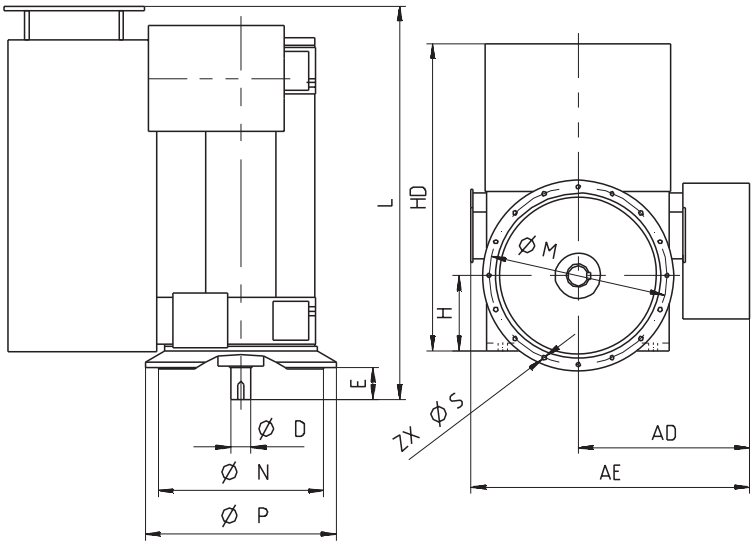


| Заказной номер | Вес двигателя (кг) | Вес ротора (кг) | Размеры (мм) | | | | | | | | | | | | Усилие на основание кН | |
|---|---|---|---|---|---|---|---|---|---|---|---|---|---|---|---|---|
| | | | AD | AE | D | E | H | HD | L | M | N | P | S | Z | вниз | вверх |
| **4-пол.** | | | | | | | | | | | | | | | | |
| 1RA1 450-4 | 4300 | 823 | 940 | 1535 | 130 | 200 | 450 | 1635 | 2290 | 1080 | 1000 | 1150 | 26 | 8 | * | * |
| 1RA1 452-4 | 4500 | 893 | 940 | 1535 | 130 | 200 | 450 | 1635 | 2290 | 1080 | 1000 | 1150 | 26 | 8 | * | * |
| 1RA1 454-4 | 4750 | 943 | 940 | 1535 | 130 | 200 | 450 | 1635 | 2290 | 1080 | 1000 | 1150 | 26 | 8 | * | * |
| 1RA1 456-4 | 5000 | 1013 | 940 | 1535 | 130 | 200 | 450 | 1635 | 2290 | 1080 | 1000 | 1150 | 26 | 8 | * | * |
| 1RA1 500-4 | 5500 | 1181 | 1015 | 1685 | 150 | 200 | 500 | 1830 | 2435 | 1180 | 1120 | 1250 | 26 | 16 | * | * |
| 1RA1 502-4 | 5750 | 1261 | 1015 | 1685 | 150 | 200 | 500 | 1830 | 2435 | 1180 | 1120 | 1250 | 26 | 16 | * | * |
| 1RA1 504-4 | 6000 | 1351 | 1015 | 1685 | 150 | 200 | 500 | 1830 | 2435 | 1180 | 1120 | 1250 | 26 | 16 | * | * |
| 1RA1 506-4 | 6350 | 1451 | 1015 | 1685 | 150 | 200 | 500 | 1830 | 2435 | 1180 | 1120 | 1250 | 26 | 16 | * | * |
| 1RA1 560-4 | 8850 | 2021 | 1200 | 2025 | 170 | 240 | 560 | 2220 | 2545 | 1320 | 1250 | 1400 | 26 | 16 | * | * |
| 1RA1 562-4 | 9200 | 2113 | 1200 | 2025 | 170 | 240 | 560 | 2220 | 2545 | 1320 | 1250 | 1400 | 26 | 16 | * | * |
| 1RA1 564-4 | 9500 | 2191 | 1200 | 2025 | 170 | 240 | 560 | 2220 | 2545 | 1320 | 1250 | 1400 | 26 | 16 | * | * |
| 1RA1 566-4 | 9700 | 2226 | 1200 | 2025 | 170 | 240 | 560 | 2220 | 2545 | 1320 | 1250 | 1400 | 26 | 16 | * | * |

* По запросу

## 1RA1, IM V1, 10 кВ
**подшипники качения** (продолжение)

| Заказной номер | Вес двига-теля (кг) | Вес рото-ра (кг) | Размеры (мм) | | | | | | | | | | | | Усилие на основание кН | |
|---|---|---|---|---|---|---|---|---|---|---|---|---|---|---|---|---|
| | | | AD | AE | D | E | H | HD | L | M | N | P | S | Z | вниз | вверх |
| **6-пол., 8-пол.** | | | | | | | | | | | | | | | | |
| 1RA1 450-6, 8 | 4500 | 1003 | 940 | 1535 | 130 | 200 | 450 | 1635 | 2290 | 1080 | 1000 | 1150 | 26 | 8 | * | * |
| 1RA1 452-6, 8 | 4700 | 1073 | 940 | 1535 | 130 | 200 | 450 | 1635 | 2290 | 1080 | 1000 | 1150 | 26 | 8 | * | * |
| 1RA1 454-6, 8 | 4900 | 1133 | 940 | 1535 | 130 | 200 | 450 | 1635 | 2290 | 1080 | 1000 | 1150 | 26 | 8 | * | * |
| 1RA1 456-6, 8 | 5100 | 1203 | 940 | 1535 | 130 | 200 | 450 | 1635 | 2290 | 1080 | 1000 | 1150 | 26 | 8 | * | * |
| 1RA1 500-6, 8 | 5800 | 1437 | 1015 | 1685 | 160 | 240 | 500 | 1830 | 2435 | 1180 | 1120 | 1250 | 26 | 16 | * | * |
| 1RA1 502-6, 8 | 6150 | 1547 | 1015 | 1685 | 160 | 240 | 500 | 1830 | 2435 | 1180 | 1120 | 1250 | 26 | 16 | * | * |
| 1RA1 504-6, 8 | 6450 | 1677 | 1015 | 1685 | 160 | 240 | 500 | 1830 | 2435 | 1180 | 1120 | 1250 | 26 | 16 | * | * |
| 1RA1 506-6, 8 | 6900 | 1817 | 1015 | 1685 | 160 | 240 | 500 | 1830 | 2435 | 1180 | 1120 | 1250 | 26 | 16 | * | * |
| 1RA1 560-6, 8 | 9000 | 2418 | 1200 | 2025 | 190 | 280 | 560 | 2220 | 2545 | 1320 | 1250 | 1400 | 26 | 16 | * | * |
| 1RA1 562-6, 8 | 9250 | 2502 | 1200 | 2025 | 190 | 280 | 560 | 2220 | 2545 | 1320 | 1250 | 1400 | 26 | 16 | * | * |
| 1RA1 564-6, 8 | 9700 | 2661 | 1200 | 2025 | 190 | 280 | 560 | 2220 | 2545 | 1320 | 1250 | 1400 | 26 | 16 | * | * |
| 1RA1 566-6, 8 | 10200 | 2839 | 1200 | 2025 | 190 | 280 | 560 | 2220 | 2545 | 1320 | 1250 | 1400 | 26 | 16 | * | * |

* По запросу

## Технические данные

| | |
|---|---|
| **Ном. напряжение** | 6 кВ, 6.6 кВ, 10 кВ |
| **Ном. частота** | 50 Гц, 60 Гц |
| **Тип двигателя** | Асинхронный электродвигатель с КЗ ротором |
| **Тип конструкции** | IMB3, IMB35 |
| **Степень защиты** | IP24W |
| **Метод охлаждения** | IC01 |
| **Изоляция обмотки статора** | Класс 155(F), использование по 130(B) |
| **Высота оси** | 355 ... 450 |
| **Подшипники** | Качения, скольжения |
| **Материал клетки ротора** | Алюминий, медь |
| **Стандарты** | IEC, JB, ГОСТ |
| **Конструкция** | Статор/рама: Чугун, Верх: Сталь |

## Диапазон мощностей

**6 кВ 50 Гц**

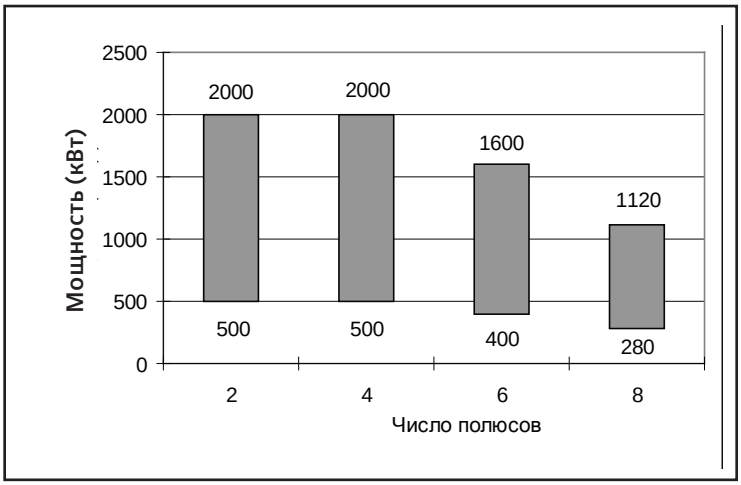


**6.6 кВ 60 Гц**

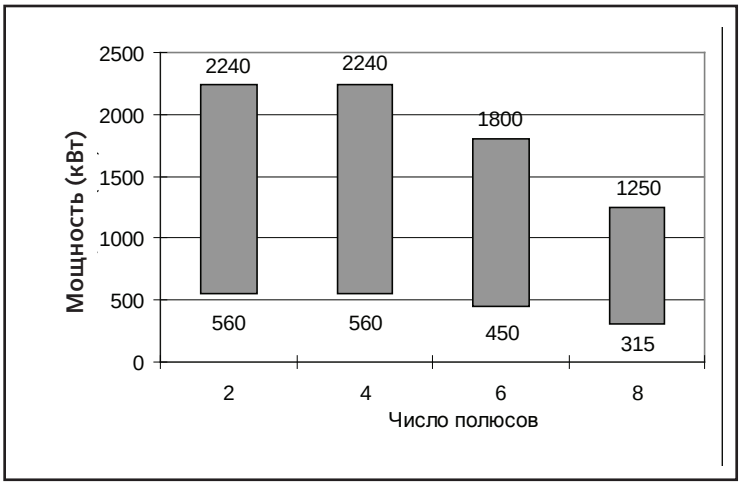


**10 кВ 50 Гц**

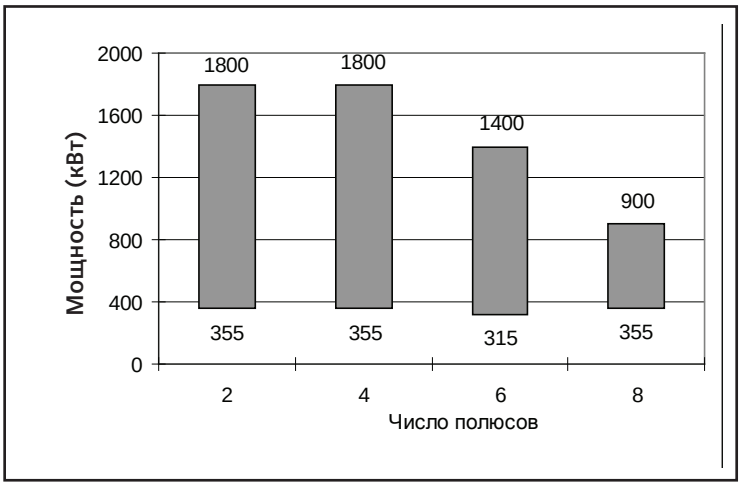

# Электрические данные

## 1RP1, 6 кВ / 50 Гц

| Заказной номер | $P_{ном}$ F/B кВт | $n_{ном}$ об/мин | $I_{ном}$ A | КПД по IEC60034-2-1 % | cos φ | $M_{ном}$ Нм | $M_{макс}$ / $M_{ном}$ | Mn / $M_{ном}$ | In / $I_{ном}$ | Поток воздуха $м^3/с$ | Момент Инерции* Мотор $кг*м^2$ | Момент Инерции* внешний макс. доп. $кг*м^2$ |
|---|---|---|---|---|---|---|---|---|---|---|---|---|
| **2 полюсный 3000 об/мин** | | | | | | | | | | | | |
| 1RP1 350-2HA60 | 500 | 2963 | 57,0 | 94,3 | 0,89 | 1612 | 2,6 | 0,70 | 5,5 | 1,4 | 3,8 | 36 |
| 1RP1 350-2HB60 | 560 | 2955 | 64,0 | 94,1 | 0,89 | 1810 | 2,4 | 0,70 | 5,2 | 1,4 | 3,8 | 28 |
| 1RP1 352-2HA60 | 630 | 2956 | 71,0 | 94,3 | 0,90 | 2036 | 2,4 | 0,70 | 5,2 | 1,4 | 4,3 | 29 |
| 1RP1 354-2HA60 | 710 | 2956 | 80,0 | 94,4 | 0,91 | 2294 | 2,5 | 0,65 | 5,4 | 1,4 | 4,6 | 30 |
| 1RP1 356-2HA60 | 800 | 2958 | 89,0 | 94,8 | 0,91 | 2583 | 2,6 | 0,90 | 5,6 | 1,4 | 4,9 | 31 |
| 1RP1 400-2HA60 | 900 | 2962 | 102,0 | 94,7 | 0,89 | 2902 | 2,1 | 0,65 | 4,4 | 1,8 | 7,2 | 55 |
| 1RP1 402-2HA60 | 1000 | 2963 | 114,0 | 94,9 | 0,89 | 3223 | 2,2 | 0,65 | 4,6 | 1,8 | 7,6 | 56 |
| 1RP1 404-2HA60 | 1120 | 2964 | 124,0 | 95,2 | 0,91 | 3608 | 2,3 | 0,70 | 4,8 | 1,8 | 8,4 | 60 |
| 1RP1 406-2HA60 | 1250 | 2966 | 138,0 | 95,4 | 0,91 | 4024 | 2,5 | 0,80 | 5,1 | 1,8 | 9,1 | 64 |
| 1RP1 450-2HA60 | 1400 | 2969 | 156,0 | 95,7 | 0,90 | 4503 | 2,5 | 0,60 | 5,4 | 2,1 | 10,6 | 54 |
| 1RP1 452-2HA60 | 1600 | 2971 | 178,0 | 95,9 | 0,90 | 5143 | 2,7 | 0,70 | 5,8 | 2,1 | 11,5 | 54 |
| 1RP1 454-2HA60 | 1800 | 2971 | 200,0 | 96,1 | 0,90 | 5786 | 2,7 | 0,80 | 5,8 | 2,1 | 12,8 | 57 |
| 1RP1 456-2HA60 | 2000 | 2973 | 220,0 | 96,3 | 0,90 | 6424 | 2,8 | 0,80 | 6,0 | 2,1 | 14,2 | 58 |
| **4 полюсный 1500 об/мин** | | | | | | | | | | | | |
| 1RP1 350-4HA60 | 500 | 1479 | 59,0 | 94,5 | 0,87 | 3229 | 2,4 | 0,90 | 5,2 | 1,0 | 6,8 | 220 |
| 1RP1 352-4HA60 | 560 | 1477 | 65,0 | 94,7 | 0,87 | 3620 | 2,4 | 0,90 | 5,2 | 1,0 | 7,5 | 265 |
| 1RP1 354-4HA60 | 630 | 1479 | 73,0 | 94,9 | 0,87 | 4069 | 2,4 | 0,90 | 5,3 | 1,0 | 8,2 | 290 |
| 1RP1 356-4HA60 | 710 | 1479 | 82,0 | 95,1 | 0,88 | 4584 | 2,5 | 1,10 | 5,6 | 1,0 | 9,1 | 305 |
| 1RP1 400-4HA60 | 800 | 1482 | 93,0 | 95,1 | 0,87 | 5155 | 2,4 | 0,90 | 5,5 | 1,5 | 12,9 | 265 |
| 1RP1 402-4HA60 | 900 | 1482 | 104,0 | 95,3 | 0,88 | 5799 | 2,4 | 0,90 | 5,5 | 1,5 | 13,9 | 285 |
| 1RP1 404-4HA60 | 1000 | 1482 | 114,0 | 95,4 | 0,89 | 6444 | 2,4 | 0,90 | 5,5 | 1,5 | 15,6 | 320 |
| 1RP1 406-4HA60 | 1120 | 1484 | 126,0 | 95,6 | 0,89 | 7209 | 2,6 | 1,10 | 6,2 | 1,5 | 17,4 | 335 |
| 1RP1 450-4HA60 | 1250 | 1484 | 142,0 | 95,6 | 0,88 | 8044 | 2,9 | 0,90 | 6,2 | 2,0 | 15,5 | 330 |
| 1RP1 450-4HB60 | 1400 | 1480 | 160,0 | 95,6 | 0,88 | 9034 | 2,4 | 0,90 | 5,5 | 2,0 | 15,5 | 240 |
| 1RP1 452-4HA60 | 1600 | 1479 | 182,0 | 95,7 | 0,88 | 10331 | 2,4 | 0,80 | 5,5 | 2,0 | 17,7 | 265 |
| 1RP1 454-4HA60 | 1800 | 1481 | 205,0 | 95,9 | 0,88 | 11607 | 2,7 | 0,90 | 5,8 | 2,0 | 19,5 | 265 |
| 1RP1 456-4HA60 | 2000 | 1481 | 225,0 | 96,0 | 0,89 | 12897 | 2,7 | 0,90 | 5,8 | 2,0 | 21,8 | 290 |

* Максимальный момент инерции нагрузки для прямого пуска при следующих условиях :
Напряжение при пуске не ниже 0.9 от номинального $V_{ном}$.
Момент нагрузки имеет приблизительно квадратичную зависимость от скорости.
Момент нагрузки не превышает 50% от номинального момента.

| Заказной номер | $P_{ном}$ F/B кВт | $n_{ном}$ об/мин | $I_{ном}$ A | КПД по IEC60034-2-1 % | cos φ | $M_{ном}$ Нм | $M_{макс}$ / $M_{ном}$ | Mn / $M_{ном}$ | In / $I_{ном}$ | Поток воздуха $м^3/с$ | Момент Инерции* Мотор $кг*м^2$ | Момент Инерции* внешний макс. доп. $кг*м^2$ |
|---|---|---|---|---|---|---|---|---|---|---|---|---|
| **6 полюсный 1000 об/мин** | | | | | | | | | | | | |
| 1RP1 350-6HA60 | 400 | 984 | 48,5 | 94,0 | 0,84 | 3881 | 2,8 | 1,00 | 5,6 | 0,7 | 9,7 | 210 |
| 1RP1 352-6HA60 | 450 | 985 | 54,0 | 94,3 | 0,85 | 4365 | 2,8 | 1,00 | 5,6 | 0,7 | 11,2 | 250 |
| 1RP1 354-6HA60 | 500 | 985 | 60,0 | 94,5 | 0,85 | 4848 | 2,9 | 1,00 | 5,8 | 0,7 | 12,1 | 320 |
| 1RP1 356-6HA60 | 560 | 984 | 67,0 | 94,6 | 0,85 | 5435 | 2,9 | 1,00 | 5,8 | 0,7 | 13,6 | 360 |
| 1RP1 400-6HA60 | 630 | 987 | 75,0 | 94,9 | 0,85 | 6098 | 2,8 | 1,00 | 5,5 | 1,0 | 18,0 | 355 |
| 1RP1 402-6HA60 | 710 | 988 | 84,0 | 95,2 | 0,85 | 6866 | 3,0 | 1,10 | 5,8 | 1,0 | 19,8 | 475 |
| 1RP1 404-6HA60 | 800 | 987 | 95,0 | 95,3 | 0,85 | 7739 | 3,0 | 1,10 | 5,8 | 1,0 | 22,0 | 540 |
| 1RP1 406-6HA60 | 900 | 988 | 106,0 | 95,5 | 0,85 | 8704 | 3,1 | 1,20 | 6,0 | 1,0 | 24,4 | 655 |
| 1RP1 450-6HA60 | 1000 | 990 | 118 | 95,8 | 0,85 | 9643 | 2,40 | 1,00 | 5,5 | 1,4 | 26,4 | 1335 |
| 1RP1 450-6HB60 | 1120 | 988 | 132,0 | 95,6 | 0,86 | 10824 | 2,20 | 1,00 | 5,0 | 1,4 | 26,4 | 990 |
| 1RP1 452-6HA60 | 1250 | 988 | 146,0 | 95,7 | 0,86 | 12086 | 2,20 | 0,90 | 5,0 | 1,4 | 29,3 | 1100 |
| 1RP1 454-6HA60 | 1400 | 989 | 164,0 | 95,8 | 0,86 | 13524 | 2,30 | 1,00 | 5,3 | 1,4 | 31,8 | 1100 |
| 1RP1 456-6HA60 | 1600 | 989 | 188,0 | 96,1 | 0,85 | 15444 | 2,50 | 1,00 | 5,6 | 1,4 | 34,7 | 1100 |
| **8 полюсный 750 об/мин** | | | | | | | | | | | | |
| 1RP1 350-8HA60 | 280 | 737 | 36,5 | 93,2 | 0,79 | 3626 | 2,50 | 1,00 | 5,0 | 0,5 | 9,7 | 350 |
| 1RP1 352-8HA60 | 315 | 737 | 40,5 | 93,3 | 0,80 | 4083 | 2,50 | 1,00 | 5,0 | 0,5 | 11,2 | 395 |
| 1RP1 354-8HA60 | 355 | 737 | 45,5 | 93,7 | 0,80 | 4599 | 2,60 | 1,00 | 5,0 | 0,5 | 12,1 | 490 |
| 1RP1 356-8HA60 | 400 | 738 | 51,0 | 94,0 | 0,80 | 5178 | 2,70 | 1,10 | 5,3 | 0,5 | 13,6 | 580 |
| 1RP1 400-8HA60 | 450 | 737 | 57,0 | 94,3 | 0,81 | 5830 | 2,20 | 0,90 | 4,3 | 0,7 | 18,0 | 760 |
| 1RP1 402-8HA60 | 500 | 738 | 63,0 | 94,5 | 0,81 | 6470 | 2,20 | 0,95 | 4,4 | 0,7 | 19,8 | 930 |
| 1RP1 404-8HA60 | 560 | 737 | 70,0 | 94,5 | 0,82 | 7257 | 2,20 | 0,95 | 4,4 | 0,7 | 22,0 | 1010 |
| 1RP1 406-8HA60 | 630 | 739 | 78,0 | 94,9 | 0,82 | 8147 | 2,40 | 1,00 | 4,8 | 0,7 | 24,4 | 1250 |
| 1RP1 450-8HA60 | 710 | 742 | 89,0 | 95,3 | 0,81 | 9144 | 2,10 | 0,80 | 5,0 | 1,0 | 28,6 | 1790 |
| 1RP1 450-8HB60 | 800 | 740 | 99,0 | 95,0 | 0,82 | 10331 | 2,10 | 0,80 | 4,5 | 1,0 | 28,6 | 1405 |
| 1RP1 452-8HA60 | 900 | 740 | 110,0 | 95,2 | 0,82 | 11618 | 2,10 | 0,80 | 4,5 | 1,0 | 31,7 | 1455 |
| 1RP1 454-8HA60 | 1000 | 740 | 122,0 | 95,6 | 0,82 | 12902 | 2,20 | 0,80 | 4,5 | 1,0 | 34,4 | 1530 |
| 1RP1 456-8HA60 | 1120 | 740 | 138,0 | 95,6 | 0,82 | 14454 | 2,20 | 0,80 | 4,5 | 1,0 | 37,6 | 1630 |

# Электрические данные

## 1RP1, 6.6 кВ / 60 Гц

| Заказной номер | $P_{ном}$ F/B кВт | $n_{ном}$ об/мин | $I_{ном}$ A | КПД по IEC60034-2-1 % | cos φ | $M_{ном}$ Нм | $M_{макс}$ / $M_{ном}$ | Mn / $M_{ном}$ | In / $I_{ном}$ | Поток воздуха $м^3/с$ | Момент Инерции* Мотор $кг*м^2$ | Момент Инерции* внешний макс. доп. $кг*м^2$ |
|---|---|---|---|---|---|---|---|---|---|---|---|---|
| **2 полюсный 3600 об/мин** | | | | | | | | | | | | |
| 1RP1 350-2HA10 | 560 | 3563 | 59,0 | 94,2 | 0,88 | 1501 | 2,5 | 0,70 | 6,0 | 1,7 | 3,8 | 24 |
| 1RP1 350-2HB10 | 630 | 3555 | 66,0 | 94,2 | 0,88 | 1692 | 2,4 | 0,60 | 5,2 | 1,7 | 3,8 | 18 |
| 1RP1 352-2HA10 | 710 | 3555 | 74,0 | 94,3 | 0,89 | 1908 | 2,4 | 0,60 | 5,4 | 1,7 | 4,3 | 19 |
| 1RP1 354-2HA10 | 800 | 3554 | 82,0 | 94,6 | 0,90 | 2150 | 2,4 | 0,70 | 5,4 | 1,7 | 4,6 | 19 |
| 1RP1 356-2HA10 | 900 | 3554 | 91,0 | 94,7 | 0,91 | 2419 | 2,5 | 0,70 | 5,5 | 1,7 | 4,9 | 20 |
| 1RP1 400-2HA10 | 1000 | 3565 | 102,0 | 94,6 | 0,90 | 2679 | 2,3 | 0,65 | 4,9 | 2,2 | 7,2 | 35 |
| 1RP1 402-2HA10 | 1120 | 3566 | 114,0 | 94,8 | 0,90 | 2999 | 2,4 | 0,65 | 5,1 | 2,2 | 7,6 | 35 |
| 1RP1 404-2HA10 | 1250 | 3566 | 126,0 | 95,1 | 0,91 | 3347 | 2,5 | 0,70 | 5,3 | 2,2 | 8,4 | 38 |
| 1RP1 406-2HA10 | 1400 | 3568 | 140,0 | 95,4 | 0,92 | 3747 | 2,6 | 0,80 | 5,6 | 2,2 | 9,1 | 40 |
| 1RP1 450-2HJ10 | 1600 | 3569 | 182,0 | 95,2 | 0,89 | 4281 | 2,3 | 0,60 | 5,2 | 2,2 | 15,0 | 60 |
| 1RP1 452-2HJ10 | 1800 | 3567 | 205,0 | 95,4 | 0,89 | 4819 | 2,3 | 0,60 | 5,2 | 2,2 | 16,5 | 60 |
| 1RP1 454-2HJ10 | 2000 | 3570 | 225,0 | 95,7 | 0,89 | 5350 | 2,5 | 0,60 | 5,4 | 2,2 | 18,1 | 65 |
| 1RP1 456-2HJ10 | 2240 | 3572 | 250,0 | 95,9 | 0,90 | 5988 | 2,7 | 0,60 | 6,0 | 2,2 | 19,6 | 70 |
| **4 полюсный 1800 об/мин** | | | | | | | | | | | | |
| 1RP1 350-4HA10 | 560 | 1780 | 60,0 | 95,0 | 0,86 | 3005 | 2,6 | 1,00 | 5,7 | 1,2 | 6,8 | 150 |
| 1RP1 352-4HA10 | 630 | 1777 | 66,0 | 95,0 | 0,88 | 3386 | 2,4 | 1,00 | 5,5 | 1,2 | 7,5 | 175 |
| 1RP1 354-4HA10 | 710 | 1778 | 74,0 | 95,1 | 0,88 | 3816 | 2,4 | 1,00 | 5,5 | 1,2 | 8,2 | 190 |
| 1RP1 356-4HA10 | 800 | 1779 | 83,0 | 95,3 | 0,88 | 4295 | 2,6 | 1,00 | 5,7 | 1,2 | 9,1 | 200 |
| 1RP1 400-4HA10 | 900 | 1782 | 94,0 | 95,2 | 0,88 | 4823 | 2,4 | 1,10 | 5,6 | 1,8 | 12,9 | 165 |
| 1RP1 402-4HA10 | 1000 | 1782 | 104,0 | 95,4 | 0,88 | 5359 | 2,4 | 1,10 | 5,7 | 1,8 | 13,9 | 175 |
| 1RP1 404-4HA10 | 1120 | 1784 | 116,0 | 95,6 | 0,88 | 5996 | 2,6 | 1,20 | 6,1 | 1,8 | 15,6 | 195 |
| 1RP1 406-4HA10 | 1250 | 1785 | 130,0 | 95,8 | 0,88 | 6691 | 2,7 | 1,20 | 6,4 | 1,8 | 17,4 | 210 |
| 1RP1 450-4HA10 | 1400 | 1782 | 144,0 | 95,8 | 0,89 | 7503 | 2,6 | 0,90 | 5,8 | 2,4 | 15,5 | 225 |
| 1RP1 450-4HB10 | 1600 | 1777 | 164,0 | 95,6 | 0,89 | 8599 | 2,3 | 0,80 | 5,2 | 2,4 | 15,5 | 155 |
| 1RP1 452-4HA10 | 1800 | 1778 | 184,0 | 95,8 | 0,89 | 9668 | 2,4 | 0,80 | 5,5 | 2,4 | 17,7 | 165 |
| 1RP1 454-4HA10 | 2000 | 1780 | 205,0 | 96,0 | 0,89 | 10730 | 2,4 | 0,80 | 5,5 | 2,4 | 19,5 | 170 |
| 1RP1 456-4HA10 | 2240 | 1779 | 225,0 | 96,1 | 0,90 | 12025 | 2,4 | 0,70 | 5,5 | 2,4 | 21,8 | 185 |

* Максимальный момент инерции нагрузки для прямого пуска при следующих условиях :
Напряжение при пуске не ниже 0.9 от номинального $V_{ном}$.
Момент нагрузки имеет приблизительно квадратичную зависимость от скорости.
Момент нагрузки не превышает 50% от номинального момента $M_{ном}$.

| Заказной номер | $P_{ном}$ F/B кВт | $n_{ном}$ об/мин | $I_{ном}$ A | КПД по IEC60034-2-1 % | cos φ | $M_{ном}$ Нм | $M_{макс}$ / $M_{ном}$ | Mn / $M_{ном}$ | In / $I_{ном}$ | Поток воздуха $м^3/с$ | Момент Инерции* Мотор $кг*м^2$ | Момент Инерции* внешний макс. доп. $кг*м^2$ |
|---|---|---|---|---|---|---|---|---|---|---|---|---|
| **6 полюсный 1200 об/мин** | | | | | | | | | | | | |
| 1RP1 350-6HA10 | 450 | 1185 | 49,5 | 94,3 | 0,84 | 3626 | 2,8 | 0,90 | 5,5 | 0,8 | 9,7 | 130 |
| 1RP1 352-6HA10 | 500 | 1186 | 54,0 | 94,6 | 0,85 | 4027 | 2,8 | 0,90 | 5,8 | 0,8 | 11,2 | 155 |
| 1RP1 354-6HA10 | 560 | 1185 | 61,0 | 94,8 | 0,85 | 4513 | 2,8 | 1,00 | 5,8 | 0,8 | 12,1 | 210 |
| 1RP1 356-6HA10 | 630 | 1186 | 68,0 | 95,1 | 0,85 | 5073 | 2,9 | 1,00 | 6,0 | 0,8 | 13,6 | 300 |
| 1RP1 400-6HA10 | 710 | 1186 | 77,0 | 95,3 | 0,85 | 5716 | 2,6 | 0,90 | 5,5 | 1,2 | 18,0 | 300 |
| 1RP1 402-6HA10 | 800 | 1187 | 86,0 | 95,5 | 0,85 | 6434 | 2,8 | 0,95 | 5,8 | 1,2 | 19,8 | 325 |
| 1RP1 404-6HA10 | 900 | 1187 | 97,0 | 95,6 | 0,85 | 7240 | 2,8 | 0,95 | 5,8 | 1,2 | 22,0 | 355 |
| 1RP1 406-6HA10 | 1000 | 1188 | 108,0 | 95,7 | 0,85 | 8041 | 2,9 | 1,00 | 6,0 | 1,2 | 24,4 | 435 |
| 1RP1 450-6HA10 | 1120 | 1189 | 118,0 | 96,0 | 0,86 | 8996 | 2,3 | 0,90 | 5,2 | 1,7 | 26,4 | 800 |
| 1RP1 450-6HB10 | 1250 | 1188 | 132,0 | 96,0 | 0,86 | 10047 | 2,3 | 0,90 | 5,2 | 1,7 | 26,4 | 625 |
| 1RP1 452-6HA10 | 1400 | 1189 | 148,0 | 96,2 | 0,86 | 11249 | 2,3 | 0,90 | 5,2 | 1,7 | 29,3 | 655 |
| 1RP1 454-6HA10 | 1600 | 1188 | 170,0 | 96,2 | 0,86 | 12860 | 2,3 | 0,90 | 5,2 | 1,7 | 31,8 | 675 |
| 1RP1 456-6HA10 | 1800 | 1188 | 190,0 | 96,3 | 0,86 | 14467 | 2,3 | 0,90 | 5,2 | 1,7 | 34,7 | 695 |
| **8 полюсный 900 об/мин** | | | | | | | | | | | | |
| **1RP1 350-8HA10** | **315** | **886** | **36,5** | **93,6** | **0,81** | **3396** | **2,3** | **0,90** | **5,0** | **0,6** | **9,7** | **260** |
| **1RP1 352-8HA10** | **355** | **885** | **41,0** | **93,8** | **0,81** | **3830** | **2,3** | **0,90** | **5,0** | **0,6** | **11,2** | **285** |
| **1RP1 354-8HA10** | **400** | **886** | **45,5** | **94,0** | **0,82** | **4313** | **2,3** | **0,90** | **5,0** | **0,6** | **12,1** | **360** |
| **1RP1 356-8HA10** | **450** | **886** | **51,0** | **94,3** | **0,82** | **4849** | **2,4** | **1,00** | **5,0** | **0,6** | **13,6** | **430** |
| **1RP1 400-8HA10** | **500** | **888** | **57,0** | **94,7** | **0,81** | **5379** | **2,3** | **0,80** | **4,8** | **0,8** | **18,0** | **545** |
| **1RP1 402-8HA10** | **560** | **887** | **63,0** | **94,8** | **0,82** | **6032** | **2,2** | **0,80** | **4,8** | **0,8** | **19,8** | **670** |
| **1RP1 404-8HA10** | **630** | **888** | **71,0** | **95,0** | **0,82** | **6778** | **2,2** | **0,90** | **4,8** | **0,8** | **22,0** | **780** |
| **1RP1 406-8HA10** | **710** | **887** | **79,0** | **95,1** | **0,83** | **7644** | **2,3** | **0,90** | **4,8** | **0,8** | **24,4** | **900** |
| **1RP1 450-8HA10** | **800** | **891** | **89,0** | **95,6** | **0,82** | **8571** | **2,1** | **0,80** | **4,6** | **1,2** | **28,6** | **1115** |
| **1RP1 450-8HB10** | **900** | **889** | **100,0** | **95,3** | **0,82** | **9664** | **2,0** | **0,80** | **4,5** | **1,2** | **28,6** | **840** |
| **1RP1 452-8HA10** | **1000** | **891** | **112,0** | **95,6** | **0,82** | **10724** | **2,2** | **0,80** | **4,5** | **1,2** | **31,7** | **850** |
| **1RP1 454-8HA10** | **1120** | **890** | **124,0** | **95,8** | **0,83** | **12015** | **2,2** | **0,80** | **4,5** | **1,2** | **34,4** | **915** |
| **1RP1 456-8HA10** | **1250** | **890** | **138,0** | **95,9** | **0,83** | **13413** | **2,2** | **0,80** | **4,5** | **1,2** | **37,6** | **985** |

# Электрические данные

## 1RP1, 10 кВ / 50 Гц

| Заказной номер | $P_{ном}$ F/B кВт | $n_{ном}$ об/мин | $I_{ном}$ A | КПД по IEC60034-2-1 % | cos φ | $M_{ном}$ Нм | $M_{макс}$ / $M_{ном}$ | Mn / $M_{ном}$ | In / $I_{ном}$ | Поток воздуха $м^3/с$ | Момент Инерции* Мотор $кг*м^2$ | Момент Инерции* внешний макс. доп. $кг*м^2$ |
|---|---|---|---|---|---|---|---|---|---|---|---|---|
| **2 полюсный 3000 об/мин** | | | | | | | | | | | | |
| 1RP1 352-2HA80 | 355 | 2975 | 25,0 | 93,9 | 0,87 | 1140 | 3,4 | 0,75 | 7,0 | 1,4 | 4,3 | 47 |
| 1RP1 352-2HB80 | 400 | 2971 | 28,0 | 93,9 | 0,88 | 1286 | 3,0 | 0,75 | 6,5 | 1,4 | 4,3 | 43 |
| 1RP1 352-2HC80 | 450 | 2965 | 31,5 | 93,9 | 0,88 | 1449 | 2,7 | 0,75 | 6,5 | 1,4 | 4,3 | 38 |
| 1RP1 352-2HP80 | 500 | 2962 | 35,0 | 93,9 | 0,88 | 1612 | 2,7 | 0,75 | 6,1 | 1,4 | 4,3 | 32 |
| 1RP1 352-2HQ80 | 560 | 2960 | 39,0 | 93,9 | 0,88 | 1807 | 2,7 | 0,80 | 5,6 | 1,4 | 4,3 | 26 |
| 1RP1 354-2HA80 | 630 | 2959 | 43,5 | 94,0 | 0,89 | 2033 | 2,7 | 0,80 | 6,1 | 1,4 | 4,6 | 18 |
| 1RP1 356-2HA80 | 710 | 2957 | 49,0 | 94,2 | 0,89 | 2293 | 2,5 | 0,80 | 5,9 | 1,4 | 4,9 | 23 |
| 1RP1 400-2HA80 | 800 | 2969 | 54,0 | 94,3 | 0,90 | 2573 | 2,7 | 0,80 | 6,0 | 1,8 | 7,2 | 19 |
| 1RP1 402-2HA80 | 900 | 2968 | 60,0 | 94,5 | 0,91 | 2896 | 2,7 | 0,85 | 5,9 | 1,8 | 7,6 | 20 |
| 1RP1 404-2HA80 | 1000 | 2968 | 67,0 | 94,8 | 0,91 | 3218 | 2,7 | 0,85 | 5,9 | 1,8 | 8,4 | 32 |
| 1RP1 406-2HA80 | 1120 | 2971 | 75,0 | 95,2 | 0,91 | 3600 | 3,0 | 1,00 | 6,5 | 1,8 | 9,1 | 39 |
| 1RP1 450-2HA80 | 1250 | 2972 | 85,0 | 95,6 | 0,89 | 4017 | 2,4 | 0,60 | 5,3 | 2,1 | 10,6 | 61 |
| 1RP1 452-2HA80 | 1400 | 2975 | 95,0 | 95,7 | 0,89 | 4494 | 2,5 | 0,70 | 5,6 | 2,1 | 11,5 | 62 |
| 1RP1 454-2HA80 | 1600 | 2974 | 108,0 | 95,9 | 0,89 | 5138 | 2,5 | 0,70 | 5,6 | 2,1 | 12,8 | 66 |
| 1RP1 456-2HA80 | 1800 | 2974 | 120,0 | 96,1 | 0,90 | 5780 | 2,5 | 0,70 | 5,6 | 2,1 | 14,2 | 69 |
| **4 полюсный 1500 об/мин** | | | | | | | | | | | | |
| 1RP1 354-4HA80 | 355 | 1488 | 25,0 | 94,4 | 0,86 | 2279 | 3,2 | 1,20 | 7,0 | 1,0 | 7,5 | 135 |
| 1RP1 354-4HB80 | 400 | 1485 | 28,5 | 94,4 | 0,86 | 2572 | 3,0 | 1,20 | 6,5 | 1,0 | 7,5 | 120 |
| 1RP1 354-4HC80 | 450 | 1483 | 32,0 | 94,4 | 0,86 | 2897 | 3,0 | 1,20 | 6,5 | 1,0 | 7,5 | 95 |
| 1RP1 354-4HP80 | 500 | 1483 | 35,5 | 94,5 | 0,86 | 3219 | 3,0 | 1,20 | 6,5 | 1,0 | 7,5 | 105 |
| 1RP1 356-4HA80 | 560 | 1483 | 39,5 | 94,7 | 0,86 | 3605 | 3,0 | 1,20 | 6,5 | 1,0 | 8,2 | 105 |
| 1RP1 358-4HA80 | 630 | 1485 | 44,5 | 94,8 | 0,86 | 4053 | 3,2 | 1,30 | 6,8 | 1,0 | 9,1 | 105 |
| 1RP1 400-4HA80 | 710 | 1483 | 49,5 | 94,8 | 0,87 | 4572 | 2,6 | 1,00 | 6,0 | 1,5 | 12,9 | 225 |
| 1RP1 402-4HA80 | 800 | 1484 | 56,0 | 95,0 | 0,87 | 5148 | 2,7 | 1,10 | 6,2 | 1,5 | 13,9 | 230 |
| 1RP1 404-4HA80 | 900 | 1484 | 62,0 | 95,2 | 0,88 | 5793 | 2,8 | 1,20 | 6,4 | 1,5 | 15,6 | 280 |
| 1RP1 406-4HA80 | 1000 | 1485 | 69,0 | 95,4 | 0,88 | 6431 | 3,0 | 1,30 | 6,6 | 1,5 | 17,4 | 345 |
| 1RP1 450-4HA80 | 1120 | 1485 | 79,0 | 95,4 | 0,86 | 7203 | 2,8 | 0,90 | 6,2 | 2,0 | 15,5 | 345 |
| 1RP1 450-4HB80 | 1250 | 1482 | 88,0 | 95,4 | 0,86 | 8055 | 2,8 | 0,90 | 5,8 | 2,0 | 15,5 | 255 |
| 1RP1 452-4HA80 | 1400 | 1482 | 97,0 | 95,6 | 0,87 | 9022 | 2,8 | 1,00 | 6,0 | 2,0 | 17,7 | 275 |
| 1RP1 454-4HA80 | 1600 | 1483 | 110,0 | 95,8 | 0,87 | 10303 | 2,9 | 1,00 | 6,2 | 2,0 | 19,5 | 280 |
| 1RP1 456-4HA80 | 1800 | 1483 | 124,0 | 95,9 | 0,88 | 11591 | 2,9 | 1,00 | 6,2 | 2,0 | 21,8 | 300 |

* Максимальный момент инерции нагрузки для прямого пуска при следующих условиях :
Напряжение при пуске не ниже 0.9 от номинального $V_{ном}$.
Момент нагрузки имеет приблизительно квадратичную зависимость от скорости.
Момент нагрузки не превышает 50% от номинального момента $M_{ном}$.

| Заказной номер | $P_{ном}$ F/B кВт | $n_{ном}$ об/мин | $I_{ном}$ A | КПД по IEC60034-2-1 % | cos φ | $M_{ном}$ Нм | $M_{макс}$ / $M_{ном}$ | Mn / $M_{ном}$ | In / $I_{ном}$ | Поток воздуха $м^3/с$ | Момент Инерции* Мотор $кг*м^2$ | Момент Инерции* внешний макс. доп. $кг*м^2$ |
|---|---|---|---|---|---|---|---|---|---|---|---|---|
| **6 полюсный 1000 об/мин** | | | | | | | | | | | | |
| 1RP1 352-6HA80 | 315 | 989 | 23,5 | 93,8 | 0,82 | 3043 | 3,0 | 1,30 | 6,3 | 0,7 | 9,4 | 280 |
| 1RP1 352-6HB80 | 355 | 986 | 26,5 | 93,8 | 0,82 | 3438 | 3,0 | 1,30 | 6,2 | 0,7 | 9,4 | 190 |
| 1RP1 354-6HA80 | 400 | 987 | 30,0 | 94,0 | 0,82 | 3871 | 3,2 | 1,30 | 6,2 | 0,7 | 9,8 | 205 |
| 1RP1 356-6HA80 | 450 | 987 | 33,5 | 94,2 | 0,82 | 4355 | 3,2 | 1,30 | 6,2 | 0,7 | 10,5 | 225 |
| 1RP1 400-6HA80 | 500 | 989 | 36,5 | 94,6 | 0,84 | 4828 | 2,8 | 0,90 | 5,6 | 1,0 | 15,0 | 205 |
| 1RP1 402-6HA80 | 560 | 989 | 40,5 | 94,8 | 0,84 | 5406 | 2,8 | 0,90 | 5,6 | 1,0 | 16,2 | 230 |
| 1RP1 404-6HA80 | 630 | 989 | 45,5 | 95,0 | 0,84 | 6082 | 2,8 | 1,00 | 5,8 | 1,0 | 18,3 | 300 |
| 1RP1 406-6HA80 | 710 | 990 | 51,0 | 95,2 | 0,84 | 6850 | 3,0 | 1,10 | 6,0 | 1,0 | 20,0 | 345 |
| 1RP1 450-6HA80 | 800 | 992 | 58,0 | 95,5 | 0,83 | 7702 | 2,9 | 1,00 | 6,0 | 1,4 | 26,4 | 1145 |
| 1RP1 450-6HB80 | 900 | 990 | 65,0 | 95,3 | 0,84 | 8680 | 2,6 | 1,00 | 5,8 | 1,4 | 26,4 | 985 |
| 1RP1 450-6HC80 | 1000 | 988 | 71,0 | 95,2 | 0,85 | 9665 | 2,3 | 1,00 | 5,4 | 1,4 | 26,4 | 800 |
| 1RP1 452-6HA80 | 1120 | 989 | 80,0 | 95,4 | 0,85 | 10818 | 2,4 | 1,10 | 5,4 | 1,4 | 29,3 | 800 |
| 1RP1 454-6HA80 | 1250 | 988 | 89,0 | 95,6 | 0,85 | 12081 | 2,4 | 1,10 | 5,4 | 1,4 | 31,8 | 1005 |
| 1RP1 456-6HA80 | 1400 | 989 | 99,0 | 95,8 | 0,85 | 13516 | 2,6 | 1,20 | 5,8 | 1,4 | 34,7 | 1140 |
| **8 полюсный 750 об/мин** | | | | | | | | | | | | |
| **1RP1 400-8HA80** | **355** | **740** | **28,0** | **93,3** | **0,78** | **4581** | **2,2** | **0,90** | **4,5** | **0,7** | **15,0** | **720** |
| **1RP1 402-8HA80** | **400** | **740** | **31,5** | **93,6** | **0,78** | **5162** | **2,2** | **0,90** | **4,5** | **0,7** | **16,2** | **720** |
| **1RP1 404-8HA80** | **450** | **739** | **35,0** | **93,7** | **0,79** | **5815** | **2,2** | **0,90** | **4,5** | **0,7** | **18,3** | **765** |
| **1RP1 406-8HA80** | **500** | **740** | **39,0** | **94,0** | **0,79** | **6456** | **2,3** | **0,90** | **4,7** | **0,7** | **20,0** | **900** |
| **1RP1 450-8HA80** | **560** | **742** | **43,0** | **94,5** | **0,80** | **7210** | **2,3** | **1,00** | **5,0** | **1,0** | **28,6** | **1325** |
| **1RP1 450-8HB80** | **630** | **740** | **47,5** | **94,5** | **0,81** | **8133** | **2,3** | **1,00** | **5,0** | **1,0** | **28,6** | **1050** |
| **1RP1 452-8HA80** | **710** | **741** | **53,0** | **95,0** | **0,81** | **9152** | **2,5** | **1,20** | **5,0** | **1,0** | **31,7** | **1475** |
| **1RP1 454-8HA80** | **800** | **741** | **60,0** | **95,1** | **0,81** | **10315** | **2,5** | **1,20** | **5,0** | **1,0** | **34,4** | **1545** |
| **1RP1 456-8HA80** | **900** | **741** | **67,0** | **95,1** | **0,81** | **11605** | **2,5** | **1,20** | **5,0** | **1,0** | **37,6** | **1615** |

# Габаритный чертеж

## 1RP1, IM B3, до 6.6 кВ
**подшипники качения**

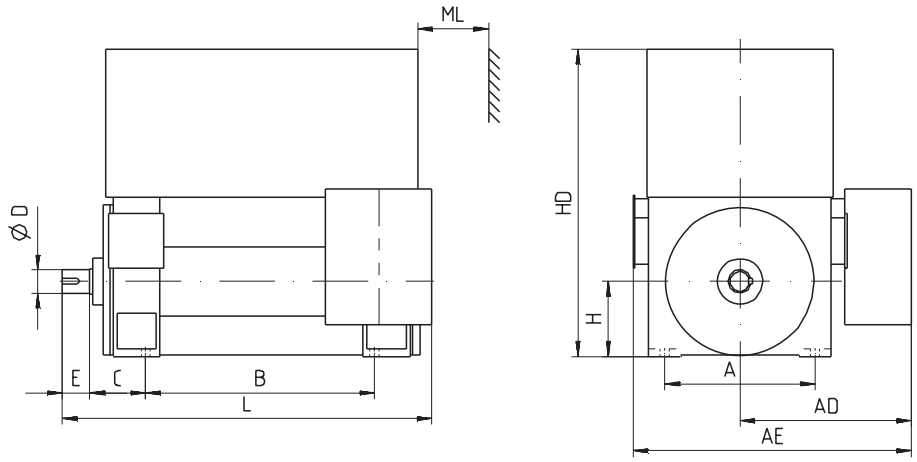


| Заказной номер | Вес двига-теля (кг) | Вес ротора (кг) | Размеры (мм) | | | | | | | | | | | Усилие на основание кН | |
|---|---|---|---|---|---|---|---|---|---|---|---|---|---|---|---|
| | | | A | AD | AE | B | C | D | E | H | HD | L | ML | вниз | вверх |
| **2-пол.** | | | | | | | | | | | | | | | |
| 1RP1 350-2 | 2200 | 400 | 710 | 765 | 1275 | 1180 | 224 | 85 | 130 | 355 | 1520 | 1740 | 190 | 50 | 28 |
| 1RP1 352-2 | 2250 | 415 | 710 | 765 | 1275 | 1180 | 224 | 85 | 130 | 355 | 1520 | 1740 | 190 | 55 | 33 |
| 1RP1 354-2 | 2350 | 433 | 710 | 765 | 1275 | 1180 | 224 | 85 | 130 | 355 | 1520 | 1740 | 190 | 61 | 38 |
| 1RP1 356-2 | 2400 | 447 | 710 | 765 | 1275 | 1180 | 224 | 85 | 130 | 355 | 1520 | 1740 | 190 | 74 | 50 |
| 1RP1 400-2 | 2900 | 528 | 800 | 815 | 1370 | 1250 | 250 | 85 | 130 | 400 | 1710 | 1860 | 225 | 60 | 31 |
| 1RP1 402-2 | 3000 | 547 | 800 | 815 | 1370 | 1250 | 250 | 85 | 130 | 400 | 1710 | 1860 | 225 | 67 | 38 |
| 1RP1 404-2 | 3100 | 579 | 800 | 815 | 1370 | 1250 | 250 | 85 | 130 | 400 | 1710 | 1860 | 225 | 76 | 46 |
| 1RP1 406-2 | 3250 | 608 | 800 | 815 | 1370 | 1250 | 250 | 85 | 130 | 400 | 1710 | 1860 | 225 | 89 | 57 |
| 1RP1 450-2 | 3950 | 688 | 950 | 870 | 1480 | 1400 | 250 | 95 | 130 | 450 | 1885 | 2035 | 285 | 62 | 23 |
| 1RP1 452-2 | 4100 | 718 | 950 | 870 | 1480 | 1400 | 250 | 95 | 130 | 450 | 1885 | 2035 | 285 | 73 | 33 |
| 1RP1 454-2 | 4300 | 758 | 950 | 870 | 1480 | 1400 | 250 | 95 | 130 | 450 | 1885 | 2035 | 285 | 81 | 39 |
| 1RP1 456-2 | 4550 | 808 | 950 | 870 | 1480 | 1400 | 250 | 95 | 130 | 450 | 1885 | 2035 | 285 | 94 | 49 |

| Заказной номер | Вес двига-теля (кг) | Вес ротора (кг) | Размеры (мм) | | | | | | | | | | | Усилие на основание кН | |
|---|---|---|---|---|---|---|---|---|---|---|---|---|---|---|---|
| | | | A | AD | AE | B | C | D | E | H | HD | L | ML | вниз | вверх |
| **4-пол.** | | | | | | | | | | | | | | | |
| 1RP1 350-4 | 2250 | 422 | 710 | 765 | 1275 | 1180 | 224 | 95 | 130 | 355 | 1520 | 1740 | 190 | 88 | 66 |
| 1RP1 352-4 | 2400 | 455 | 710 | 765 | 1275 | 1180 | 224 | 95 | 130 | 355 | 1520 | 1740 | 190 | 93 | 69 |
| 1RP1 354-4 | 2450 | 488 | 710 | 765 | 1275 | 1180 | 224 | 95 | 130 | 355 | 1520 | 1740 | 190 | 107 | 83 |
| 1RP1 356-4 | 2600 | 526 | 710 | 765 | 1275 | 1180 | 224 | 95 | 130 | 355 | 1520 | 1740 | 190 | 126 | 101 |
| 1RP1 400-4 | 3050 | 614 | 800 | 815 | 1370 | 1250 | 250 | 110 | 165 | 400 | 1710 | 1900 | 225 | 124 | 94 |
| 1RP1 402-4 | 3150 | 649 | 800 | 815 | 1370 | 1250 | 250 | 110 | 165 | 400 | 1710 | 1900 | 225 | 138 | 107 |
| 1RP1 404-4 | 3350 | 709 | 800 | 815 | 1370 | 1250 | 250 | 110 | 165 | 400 | 1710 | 1900 | 225 | 152 | 119 |
| 1RP1 406-4 | 3550 | 768 | 800 | 815 | 1370 | 1250 | 250 | 110 | 165 | 400 | 1710 | 1900 | 225 | 190 | 155 |
| 1RP1 450-4 | 4200 | 829 | 950 | 870 | 1480 | 1400 | 250 | 130 | 200 | 450 | 1885 | 2115 | 285 | 117 | 76 |
| 1RP1 452-4 | 4450 | 899 | 950 | 870 | 1480 | 1400 | 250 | 130 | 200 | 450 | 1885 | 2115 | 285 | 126 | 83 |
| 1RP1 454-4 | 4650 | 949 | 950 | 870 | 1480 | 1400 | 250 | 130 | 200 | 450 | 1885 | 2115 | 285 | 155 | 109 |
| 1RP1 456-4 | 4900 | 1019 | 950 | 870 | 1480 | 1400 | 250 | 130 | 200 | 450 | 1885 | 2115 | 285 | 167 | 119 |
| **6-пол., 8-пол.** | | | | | | | | | | | | | | | |
| **1RP1 350-6, 8** | **2400** | **539** | **710** | **765** | **1275** | **1180** | **224** | **110** | **165** | **355** | **1520** | **1775** | **190** | **95** | **72** |
| **1RP1 352-6, 8** | **2550** | **590** | **710** | **765** | **1275** | **1180** | **224** | **110** | **165** | **355** | **1520** | **1775** | **190** | **110** | **85** |
| **1RP1 354-6, 8** | **2650** | **622** | **710** | **765** | **1275** | **1180** | **224** | **110** | **165** | **355** | **1520** | **1775** | **190** | **126** | **100** |
| **1RP1 356-6, 8** | **2800** | **680** | **710** | **765** | **1275** | **1180** | **224** | **110** | **165** | **355** | **1520** | **1775** | **190** | **136** | **109** |
| **1RP1 400-6, 8** | **3200** | **759** | **800** | **815** | **1370** | **1250** | **250** | **130** | **200** | **400** | **1710** | **1935** | **225** | **137** | **105** |
| **1RP1 402-6, 8** | **3400** | **811** | **800** | **815** | **1370** | **1250** | **250** | **130** | **200** | **400** | **1710** | **1935** | **225** | **165** | **132** |
| **1RP1 404-6, 8** | **3550** | **875** | **800** | **815** | **1370** | **1250** | **250** | **130** | **200** | **400** | **1710** | **1935** | **225** | **181** | **146** |
| **1RP1 406-6, 8** | **3800** | **943** | **800** | **815** | **1370** | **1250** | **250** | **130** | **200** | **400** | **1710** | **1935** | **225** | **210** | **173** |
| **1RP1 450-6, 8** | **4400** | **1008** | **950** | **870** | **1480** | **1400** | **250** | **130** | **200** | **450** | **1885** | **2115** | **285** | **126** | **83** |
| **1RP1 452-6, 8** | **4600** | **1078** | **950** | **870** | **1480** | **1400** | **250** | **130** | **200** | **450** | **1885** | **2115** | **285** | **134** | **89** |
| **1RP1 454-6, 8** | **4800** | **1138** | **950** | **870** | **1480** | **1400** | **250** | **130** | **200** | **450** | **1885** | **2115** | **285** | **158** | **111** |
| **1RP1 456-6, 8** | **5000** | **1208** | **950** | **870** | **1480** | **1400** | **250** | **130** | **200** | **450** | **1885** | **2115** | **285** | **194** | **145** |

## 1RP1, IM B3, до 6.6 кВ
**подшипники скольжения**

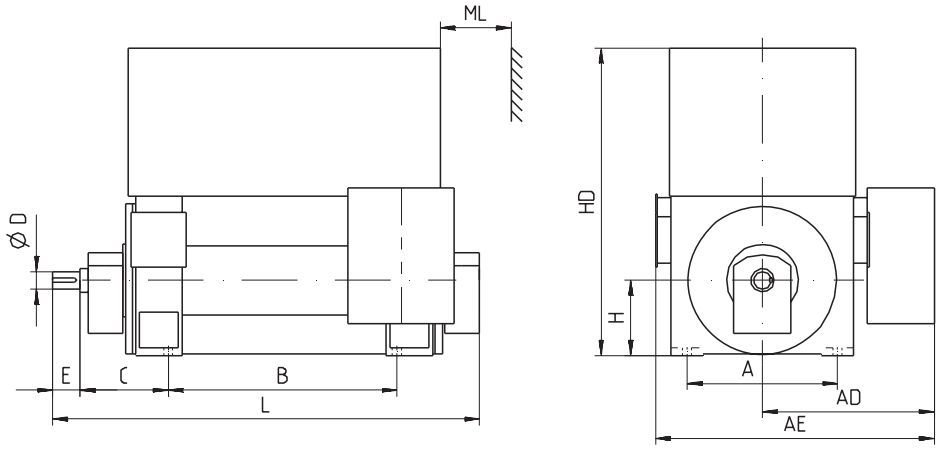


| Заказной номер | Вес двига-теля (кг) | Вес ротора (кг) | Размеры (мм) | | | | | | | | | | | Усилие на основание кН | |
|---|---|---|---|---|---|---|---|---|---|---|---|---|---|---|---|
| | | | A | AD | AE | B | C | D | E | H | HD | L | ML | вниз | вверх |
| **2-пол.** | | | | | | | | | | | | | | | |
| 1RP1 400-2 | 2900 | 455 | 800 | 815 | 1370 | 1250 | 425 | 85 | 130 | 400 | 1710 | 2150 | 225 | 60 | 31 |
| 1RP1 402-2 | 2950 | 474 | 800 | 815 | 1370 | 1250 | 425 | 85 | 130 | 400 | 1710 | 2150 | 225 | 67 | 38 |
| 1RP1 404-2 | 3100 | 517 | 800 | 815 | 1370 | 1250 | 425 | 85 | 130 | 400 | 1710 | 2150 | 225 | 76 | 46 |
| 1RP1 406-2 | 3250 | 547 | 800 | 815 | 1370 | 1250 | 425 | 85 | 130 | 400 | 1710 | 2150 | 225 | 89 | 57 |
| 1RP1 450-2 | 4050 | 650 | 950 | 870 | 1480 | 1400 | 450 | 95 | 130 | 450 | 1885 | 2375 | 285 | 62 | 23 |
| 1RP1 452-2 | 4200 | 680 | 950 | 870 | 1480 | 1400 | 450 | 95 | 130 | 450 | 1885 | 2375 | 285 | 73 | 33 |
| 1RP1 454-2 | 4400 | 728 | 950 | 870 | 1480 | 1400 | 450 | 95 | 130 | 450 | 1885 | 2375 | 285 | 81 | 39 |
| 1RP1 456-2 | 4600 | 778 | 950 | 870 | 1480 | 1400 | 450 | 95 | 130 | 450 | 1885 | 2375 | 285 | 94 | 49 |

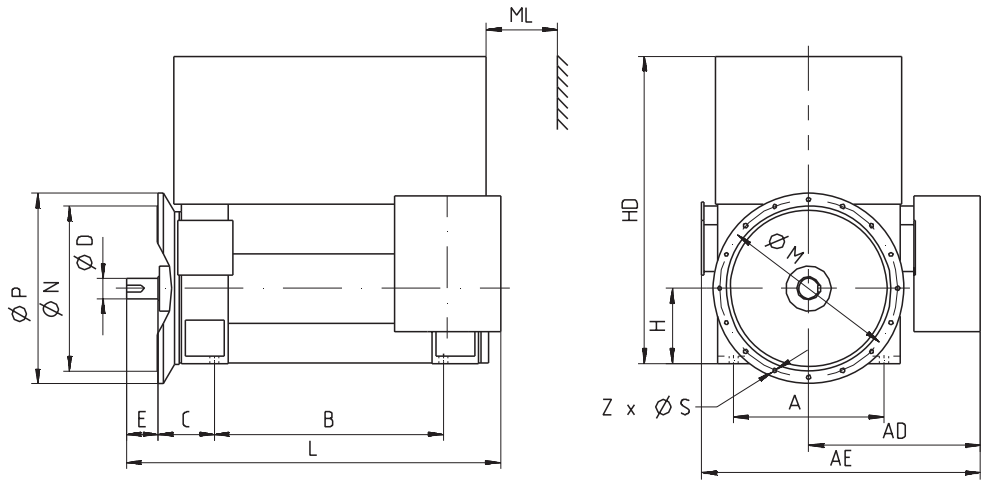


| Заказной номер | Вес двига-теля (кг) | Вес ротора (кг) | Размеры (мм) | | | | | | | | | | | | | | | | Усилие на основание кН | |
|---|---|---|---|---|---|---|---|---|---|---|---|---|---|---|---|---|---|---|---|---|
| | | | A | AD | AE | B | C | D | E | H | HD | L | ML | M | N | P | S | Z | вниз | вверх |
| **2-пол.** | | | | | | | | | | | | | | | | | | | | |
| 1RP1 350-2 | 2250 | 400 | 710 | 765 | 1275 | 1180 | 224 | 85 | 130 | 355 | 1520 | 1740 | 190 | 840 | 780 | 900 | 22 | 8 | 50 | 28 |
| 1RP1 352-2 | 2350 | 415 | 710 | 765 | 1275 | 1180 | 224 | 85 | 130 | 355 | 1520 | 1740 | 190 | 840 | 780 | 900 | 22 | 8 | 55 | 32 |
| 1RP1 354-2 | 2450 | 433 | 710 | 765 | 1275 | 1180 | 224 | 85 | 130 | 355 | 1520 | 1740 | 190 | 840 | 780 | 900 | 22 | 8 | 62 | 37 |
| 1RP1 356-2 | 2500 | 447 | 710 | 765 | 1275 | 1180 | 224 | 85 | 130 | 355 | 1520 | 1740 | 190 | 840 | 780 | 900 | 22 | 8 | 74 | 50 |
| 1RP1 400-2 | 2950 | 528 | 800 | 815 | 1370 | 1250 | 250 | 85 | 130 | 400 | 1710 | 1860 | 225 | 940 | 880 | 1000 | 22 | 8 | 60 | 31 |
| 1RP1 402-2 | 3050 | 547 | 800 | 815 | 1370 | 1250 | 250 | 85 | 130 | 400 | 1710 | 1860 | 225 | 940 | 880 | 1000 | 22 | 8 | 66 | 38 |
| 1RP1 404-2 | 3200 | 579 | 800 | 815 | 1370 | 1250 | 250 | 85 | 130 | 400 | 1710 | 1860 | 225 | 940 | 880 | 1000 | 22 | 8 | 77 | 45 |
| 1RP1 406-2 | 3350 | 608 | 800 | 815 | 1370 | 1250 | 250 | 85 | 130 | 400 | 1710 | 1860 | 225 | 940 | 880 | 1000 | 22 | 8 | 90 | 57 |
| 1RP1 450-2 | 4100 | 688 | 950 | 870 | 1480 | 1400 | 250 | 95 | 130 | 450 | 1885 | 2035 | 285 | 1080 | 1000 | 1150 | 26 | 8 | 62 | 23 |
| 1RP1 452-2 | 4250 | 718 | 950 | 870 | 1480 | 1400 | 250 | 95 | 130 | 450 | 1885 | 2035 | 285 | 1080 | 1000 | 1150 | 26 | 8 | 73 | 33 |
| 1RP1 454-2 | 4450 | 758 | 950 | 870 | 1480 | 1400 | 250 | 95 | 130 | 450 | 1885 | 2035 | 285 | 1080 | 1000 | 1150 | 26 | 8 | 81 | 39 |
| 1RP1 456-2 | 4650 | 808 | 950 | 870 | 1480 | 1400 | 250 | 95 | 130 | 450 | 1885 | 2035 | 285 | 1080 | 1000 | 1150 | 26 | 8 | 94 | 49 |

## 1RP1, IM B35, до 6.6 кВ
**подшипники качения** (продолжение)

| Заказной номер | Вес двига-теля (кг) | Вес ротора (кг) | Размеры (мм) | | | | | | | | | | | | | | | | Усилие на основание кН | |
|---|---|---|---|---|---|---|---|---|---|---|---|---|---|---|---|---|---|---|---|---|
| | | | A | AD | AE | B | C | D | E | H | HD | L | ML | M | N | P | S | Z | вниз | вверх |
| **4-пол.** | | | | | | | | | | | | | | | | | | | | |
| 1RP1 350-4 | 2350 | 422 | 710 | 765 | 1275 | 1180 | 224 | 95 | 130 | 355 | 1520 | 1740 | 190 | 840 | 780 | 900 | 22 | 8 | 88 | 65 |
| 1RP1 352-4 | 2450 | 455 | 710 | 765 | 1275 | 1180 | 224 | 95 | 130 | 355 | 1520 | 1740 | 190 | 840 | 780 | 900 | 22 | 8 | 93 | 69 |
| 1RP1 354-4 | 2550 | 488 | 710 | 765 | 1275 | 1180 | 224 | 95 | 130 | 355 | 1520 | 1740 | 190 | 840 | 780 | 900 | 22 | 8 | 108 | 83 |
| 1RP1 356-4 | 2650 | 526 | 710 | 765 | 1275 | 1180 | 224 | 95 | 130 | 355 | 1520 | 1740 | 190 | 840 | 780 | 900 | 22 | 8 | 127 | 101 |
| 1RP1 400-4 | 3100 | 614 | 800 | 815 | 1370 | 1250 | 250 | 110 | 165 | 400 | 1710 | 1900 | 225 | 940 | 880 | 1000 | 22 | 8 | 124 | 93 |
| 1RP1 402-4 | 3200 | 649 | 800 | 815 | 1370 | 1250 | 250 | 110 | 165 | 400 | 1710 | 1900 | 225 | 940 | 880 | 1000 | 22 | 8 | 139 | 107 |
| 1RP1 404-4 | 3400 | 709 | 800 | 815 | 1370 | 1250 | 250 | 110 | 165 | 400 | 1710 | 1900 | 225 | 940 | 880 | 1000 | 22 | 8 | 152 | 119 |
| 1RP1 406-4 | 3600 | 768 | 800 | 815 | 1370 | 1250 | 250 | 110 | 165 | 400 | 1710 | 1900 | 225 | 940 | 880 | 1000 | 22 | 8 | 190 | 155 |
| 1RP1 450-4 | 4300 | 829 | 950 | 870 | 1480 | 1400 | 250 | 130 | 200 | 450 | 1885 | 2115 | 285 | 1080 | 1000 | 1150 | 26 | 8 | 117 | 76 |
| 1RP1 452-4 | 4550 | 899 | 950 | 870 | 1480 | 1400 | 250 | 130 | 200 | 450 | 1885 | 2115 | 285 | 1080 | 1000 | 1150 | 26 | 8 | 126 | 83 |
| 1RP1 454-4 | 4800 | 949 | 950 | 870 | 1480 | 1400 | 250 | 130 | 200 | 450 | 1885 | 2115 | 285 | 1080 | 1000 | 1150 | 26 | 8 | 155 | 109 |
| 1RP1 456-4 | 5050 | 1019 | 950 | 870 | 1480 | 1400 | 250 | 130 | 200 | 450 | 1885 | 2115 | 285 | 1080 | 1000 | 1150 | 26 | 8 | 167 | 119 |
| **6-пол., 8-пол.** | | | | | | | | | | | | | | | | | | | | |
| **1RP1 350-6, 8** | **2450** | **535** | **710** | **765** | **1275** | **1180** | **224** | **110** | **165** | **355** | **1520** | **1775** | **190** | **840** | **780** | **900** | **22** | 8 | **95** | **71** |
| **1RP1 352-6, 8** | **2600** | **590** | **710** | **765** | **1275** | **1180** | **224** | **110** | **165** | **355** | **1520** | **1775** | **190** | **840** | **780** | **900** | **22** | 8 | **110** | **85** |
| **1RP1 354-6, 8** | **2700** | **622** | **710** | **765** | **1275** | **1180** | **224** | **110** | **165** | **355** | **1520** | **1775** | **190** | **840** | **780** | **900** | **22** | 8 | **126** | **100** |
| **1RP1 356-6, 8** | **2850** | **680** | **710** | **765** | **1275** | **1180** | **224** | **110** | **165** | **355** | **1520** | **1775** | **190** | **840** | **780** | **900** | **22** | 8 | **137** | **109** |
| **1RP1 400-6, 8** | **3300** | **795** | **800** | **815** | **1370** | **1250** | **250** | **130** | **200** | **400** | **1710** | **1935** | **225** | **940** | **880** | **1000** | **22** | 8 | **137** | **105** |
| **1RP1 402-6, 8** | **3450** | **811** | **800** | **815** | **1370** | **1250** | **250** | **130** | **200** | **400** | **1710** | **1935** | **225** | **940** | **880** | **1000** | **22** | 8 | **165** | **132** |
| **1RP1 404-6, 8** | **3650** | **875** | **800** | **815** | **1370** | **1250** | **250** | **130** | **200** | **400** | **1710** | **1935** | **225** | **940** | **880** | **1000** | **22** | 8 | **181** | **145** |
| **1RP1 406-6, 8** | **3850** | **943** | **800** | **815** | **1370** | **1250** | **250** | **130** | **200** | **400** | **1710** | **1935** | **225** | **940** | **880** | **1000** | **22** | 8 | **211** | **173** |
| **1RP1 450-6, 8** | **4500** | **1008** | **950** | **870** | **1480** | **1400** | **250** | **130** | **200** | **450** | **1885** | **2115** | **285** | **1080** | **1000** | **1150** | **26** | 8 | **126** | **83** |
| **1RP1 452-6, 8** | **4700** | **1078** | **950** | **870** | **1480** | **1400** | **250** | **130** | **200** | **450** | **1885** | **2115** | **285** | **1080** | **1000** | **1150** | **26** | 8 | **134** | **89** |
| **1RP1 454-6, 8** | **4900** | **1138** | **950** | **870** | **1480** | **1400** | **250** | **130** | **200** | **450** | **1885** | **2115** | **285** | **1080** | **1000** | **1150** | **26** | 8 | **158** | **111** |
| **1RP1 456-6, 8** | **5150** | **1208** | **950** | **870** | **1480** | **1400** | **250** | **130** | **200** | **450** | **1885** | **2115** | **285** | **1080** | **1000** | **1150** | **26** | 8 | **194** | **145** |

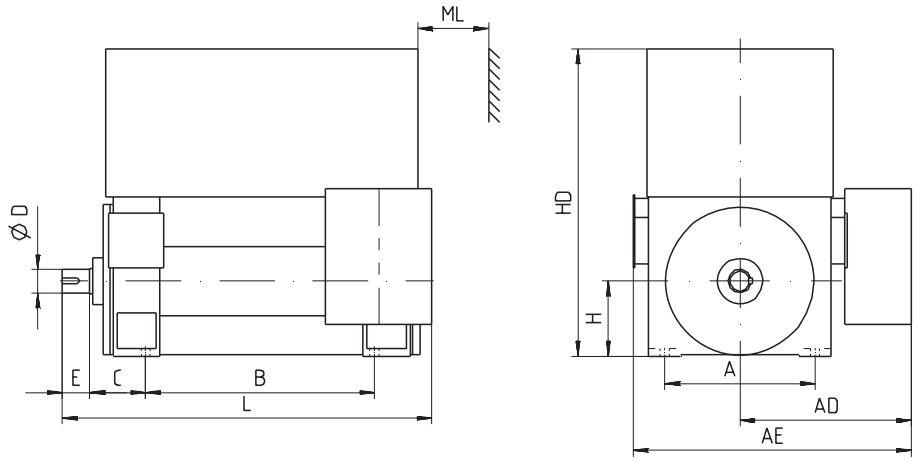


| Заказной номер | Вес двига-теля (кг) | Вес ротора (кг) | Размеры (мм) | | | | | | | | | | | Усилие на основание кН | |
|---|---|---|---|---|---|---|---|---|---|---|---|---|---|---|---|
| | | | A | AD | AE | B | C | D | E | H | HD | L | ML | вниз | вверх |
| **2-пол.** | | | | | | | | | | | | | | | |
| 1RP1 352-2 | 2350 | 415 | 710 | 935 | 1445 | 1180 | 224 | 85 | 130 | 355 | 1520 | 1845 | 190 | 53 | 30 |
| 1RP1 354-2 | 2450 | 433 | 710 | 935 | 1445 | 1180 | 224 | 85 | 130 | 355 | 1520 | 1845 | 190 | 61 | 36 |
| 1RP1 356-2 | 2500 | 447 | 710 | 935 | 1445 | 1180 | 224 | 85 | 130 | 355 | 1520 | 1845 | 190 | 64 | 39 |
| 1RP1 400-2 | 2950 | 528 | 800 | 985 | 1545 | 1250 | 250 | 85 | 130 | 400 | 1710 | 1960 | 225 | 69 | 40 |
| 1RP1 402-2 | 3050 | 547 | 800 | 985 | 1545 | 1250 | 250 | 85 | 130 | 400 | 1710 | 1960 | 225 | 73 | 43 |
| 1RP1 404-2 | 3200 | 579 | 800 | 985 | 1545 | 1250 | 250 | 85 | 130 | 400 | 1710 | 1960 | 225 | 80 | 49 |
| 1RP1 406-2 | 3350 | 608 | 800 | 985 | 1545 | 1250 | 250 | 85 | 130 | 400 | 1710 | 1960 | 225 | 99 | 66 |
| 1RP1 450-2 | 4000 | 668 | 950 | 1040 | 1600 | 1400 | 250 | 95 | 130 | 450 | 1885 | 2140 | 285 | 57 | 17 |
| 1RP1 452-2 | 4150 | 718 | 950 | 1040 | 1600 | 1400 | 250 | 95 | 130 | 450 | 1885 | 2140 | 285 | 67 | 26 |
| 1RP1 454-2 | 4350 | 758 | 950 | 1040 | 1600 | 1400 | 250 | 95 | 130 | 450 | 1885 | 2140 | 285 | 71 | 29 |
| 1RP1 456-2 | 4550 | 808 | 950 | 1040 | 1600 | 1400 | 250 | 95 | 130 | 450 | 1885 | 2140 | 285 | 80 | 35 |

## 1RP1, IM B3, 10 кВ
**подшипники качения** (продолжение)

| Заказной номер | Вес двига-теля (кг) | Вес ротора (кг) | Размеры (мм) | | | | | | | | | | | Усилие на основание кН | |
|---|---|---|---|---|---|---|---|---|---|---|---|---|---|---|---|
| | | | A | AD | AE | B | C | D | E | H | HD | L | ML | вниз | вверх |
| **4-пол.** | | | | | | | | | | | | | | | |
| 1RP1 354-4 | 2450 | 455 | 710 | 935 | 1445 | 1180 | 224 | 95 | 130 | 355 | 1520 | 1845 | 190 | 103 | 79 |
| 1RP1 356-4 | 2550 | 488 | 710 | 935 | 1445 | 1180 | 224 | 95 | 130 | 355 | 1520 | 1845 | 190 | 118 | 93 |
| 1RP1 358-4 | 2700 | 526 | 710 | 935 | 1445 | 1180 | 224 | 95 | 130 | 355 | 1520 | 1845 | 190 | 137 | 110 |
| 1RP1 400-4 | 3050 | 614 | 800 | 985 | 1545 | 1250 | 250 | 110 | 165 | 400 | 1710 | 1995 | 225 | 119 | 90 |
| 1RP1 402-4 | 3150 | 649 | 800 | 985 | 1545 | 1250 | 250 | 110 | 165 | 400 | 1710 | 1995 | 225 | 138 | 107 |
| 1RP1 404-4 | 3350 | 709 | 800 | 985 | 1545 | 1250 | 250 | 110 | 165 | 400 | 1710 | 1995 | 225 | 160 | 127 |
| 1RP1 406-4 | 3550 | 768 | 800 | 985 | 1545 | 1250 | 250 | 110 | 165 | 400 | 1710 | 1995 | 225 | 192 | 157 |
| 1RP1 450-4 | 4200 | 829 | 950 | 1040 | 1600 | 1400 | 250 | 130 | 200 | 450 | 1885 | 2220 | 285 | 109 | 68 |
| 1RP1 452-4 | 4450 | 899 | 950 | 1040 | 1600 | 1400 | 250 | 130 | 200 | 450 | 1885 | 2220 | 285 | 125 | 81 |
| 1RP1 454-4 | 4650 | 949 | 950 | 1040 | 1600 | 1400 | 250 | 130 | 200 | 450 | 1885 | 2220 | 285 | 148 | 102 |
| 1RP1 456-4 | 4950 | 1019 | 950 | 1040 | 1600 | 1400 | 250 | 130 | 200 | 450 | 1885 | 2220 | 285 | 164 | 115 |
| **6-пол., 8-пол.** | | | | | | | | | | | | | | | |
| **1RP1 352-6** | **2650** | **551** | **710** | **935** | **1445** | **1180** | **224** | **110** | **165** | **355** | **1520** | **1880** | **190** | **97** | **71** |
| **1RP1 354-6** | **2700** | **565** | **710** | **935** | **1445** | **1180** | **224** | **110** | **165** | **355** | **1520** | **1880** | **190** | **115** | **88** |
| **1RP1 356-6** | **2800** | **598** | **710** | **935** | **1445** | **1180** | **224** | **110** | **165** | **355** | **1520** | **1880** | **190** | **131** | **103** |
| **1RP1 400-6, 8** | **3250** | **696** | **800** | **985** | **1545** | **1250** | **250** | **130** | **200** | **400** | **1710** | **2030** | **225** | **115** | **83** |
| **1RP1 402-6, 8** | **3400** | **738** | **800** | **985** | **1545** | **1250** | **250** | **130** | **200** | **400** | **1710** | **2030** | **225** | **129** | **95** |
| **1RP1 404-6, 8** | **3600** | **806** | **800** | **985** | **1545** | **1250** | **250** | **130** | **200** | **400** | **1710** | **2030** | **225** | **148** | **112** |
| **1RP1 406-6, 8** | **3800** | **863** | **800** | **985** | **1545** | **1250** | **250** | **130** | **200** | **400** | **1710** | **2030** | **225** | **177** | **139** |
| **1RP1 450-6, 8** | **4400** | **1008** | **950** | **1040** | **1600** | **1400** | **250** | **130** | **200** | **450** | **1885** | **2220** | **285** | **118** | **74** |
| **1RP1 452-6, 8** | **4650** | **1078** | **950** | **1040** | **1600** | **1400** | **250** | **130** | **200** | **450** | **1885** | **2220** | **285** | **136** | **91** |
| **1RP1 454-6, 8** | **4850** | **1138** | **950** | **1040** | **1600** | **1400** | **250** | **130** | **200** | **450** | **1885** | **2220** | **285** | **146** | **98** |
| **1RP1 456-6, 8** | **5050** | **1208** | **950** | **1040** | **1600** | **1400** | **250** | **130** | **200** | **450** | **1885** | **2220** | **285** | **179** | **130** |

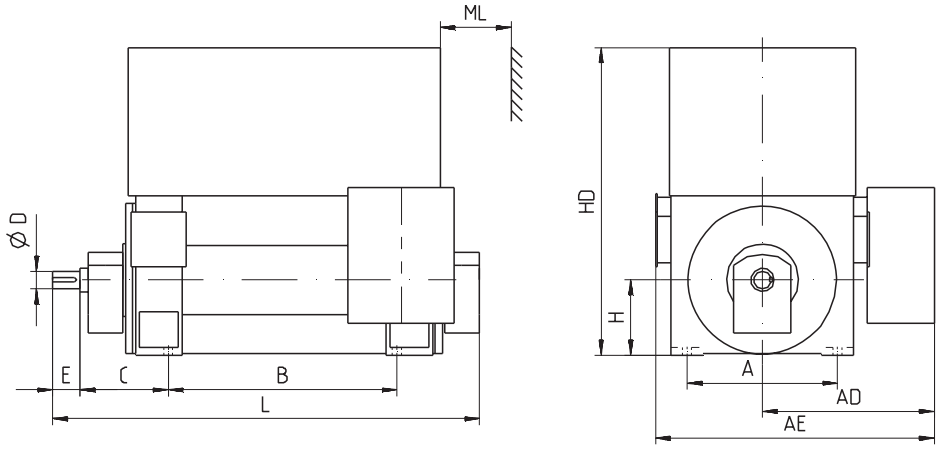


| Заказной номер | Вес двига-теля (кг) | Вес ротора (кг) | Размеры (мм) | | | | | | | | | | | Усилие на основание кН | |
|---|---|---|---|---|---|---|---|---|---|---|---|---|---|---|---|
| | | | A | AD | AE | B | C | D | E | H | HD | L | ML | вниз | вверх |
| **2-пол.** | | | | | | | | | | | | | | | |
| 1RP1 400-2 | 2950 | 455 | 800 | 985 | 1545 | 1250 | 425 | 85 | 130 | 400 | 1710 | 2150 | 225 | 69 | 40 |
| 1RP1 402-2 | 3050 | 464 | 800 | 985 | 1545 | 1250 | 425 | 85 | 130 | 400 | 1710 | 2150 | 225 | 73 | 43 |
| 1RP1 404-2 | 3200 | 517 | 800 | 985 | 1545 | 1250 | 425 | 85 | 130 | 400 | 1710 | 2150 | 225 | 80 | 49 |
| 1RP1 406-2 | 3350 | 547 | 800 | 985 | 1545 | 1250 | 425 | 85 | 130 | 400 | 1710 | 2150 | 225 | 99 | 66 |
| 1RP1 450-2 | 4150 | 650 | 950 | 1040 | 1600 | 1400 | 450 | 95 | 130 | 450 | 1885 | 2375 | 285 | 57 | 17 |
| 1RP1 452-2 | 4250 | 680 | 950 | 1040 | 1600 | 1400 | 450 | 95 | 130 | 450 | 1885 | 2375 | 285 | 67 | 26 |
| 1RP1 454-2 | 4450 | 728 | 950 | 1040 | 1600 | 1400 | 450 | 95 | 130 | 450 | 1885 | 2375 | 285 | 71 | 29 |
| 1RP1 456-2 | 4650 | 778 | 950 | 1040 | 1600 | 1400 | 450 | 95 | 130 | 450 | 1885 | 2375 | 285 | 80 | 35 |

# Габаритный чертеж

## 1RP1, IM B35, 10 кВ
**подшипники качения**

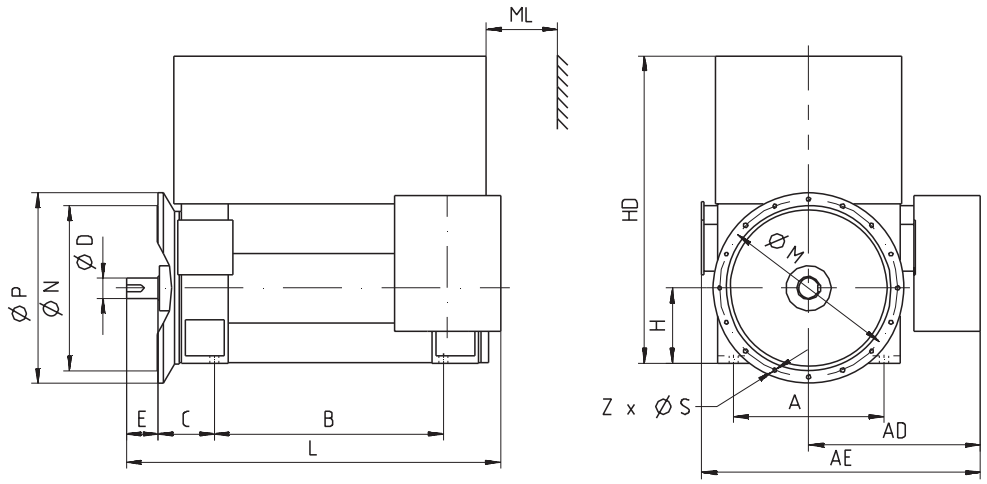


| Заказной номер | Вес двигателя (кг) | Вес ротора (кг) | Размеры (мм) | | | | | | | | | | | | | | | | Усилие на основание кН | |
|---|---|---|---|---|---|---|---|---|---|---|---|---|---|---|---|---|---|---|---|---|
| | | | A | AD | AE | B | C | D | E | H | HD | L | ML | M | N | P | S | Z | вниз | вверх |
| **2-пол.** | | | | | | | | | | | | | | | | | | | | |
| 1RP1 352-2 | 2400 | 415 | 710 | 935 | 1445 | 1180 | 224 | 85 | 130 | 355 | 1520 | 1845 | 190 | 840 | 780 | 900 | 22 | 8 | 53 | 30 |
| 1RP1 354-2 | 2500 | 433 | 710 | 935 | 1445 | 1180 | 224 | 85 | 130 | 355 | 1520 | 1845 | 190 | 840 | 780 | 900 | 22 | 8 | 61 | 36 |
| 1RP1 356-2 | 2550 | 447 | 710 | 935 | 1445 | 1180 | 224 | 85 | 130 | 355 | 1520 | 1845 | 190 | 840 | 780 | 900 | 22 | 8 | 64 | 39 |
| 1RP1 400-2 | 3050 | 528 | 800 | 985 | 1545 | 1250 | 250 | 85 | 130 | 400 | 1710 | 1960 | 225 | 940 | 880 | 1000 | 22 | 8 | 69 | 39 |
| 1RP1 402-2 | 3150 | 547 | 800 | 985 | 1545 | 1250 | 250 | 85 | 130 | 400 | 1710 | 1960 | 225 | 940 | 880 | 1000 | 22 | 8 | 74 | 43 |
| 1RP1 404-2 | 3250 | 579 | 800 | 985 | 1545 | 1250 | 250 | 85 | 130 | 400 | 1710 | 1960 | 225 | 940 | 880 | 1000 | 22 | 8 | 81 | 49 |
| 1RP1 406-2 | 3400 | 608 | 800 | 985 | 1545 | 1250 | 250 | 85 | 130 | 400 | 1710 | 1960 | 225 | 940 | 880 | 1000 | 22 | 8 | 99 | 66 |
| 1RP1 450-2 | 4150 | 688 | 950 | 1040 | 1600 | 1400 | 250 | 95 | 130 | 450 | 1885 | 2140 | 285 | 1080 | 1000 | 1150 | 26 | 8 | 57 | 17 |
| 1RP1 452-2 | 4250 | 718 | 950 | 1040 | 1600 | 1400 | 250 | 95 | 130 | 450 | 1885 | 2140 | 285 | 1080 | 1000 | 1150 | 26 | 8 | 67 | 26 |
| 1RP1 454-2 | 4450 | 758 | 950 | 1040 | 1600 | 1400 | 250 | 95 | 130 | 450 | 1885 | 2140 | 285 | 1080 | 1000 | 1150 | 26 | 8 | 71 | 29 |
| 1RP1 456-2 | 4700 | 808 | 950 | 1040 | 1600 | 1400 | 250 | 95 | 130 | 450 | 1885 | 2140 | 285 | 1080 | 1000 | 1150 | 26 | 8 | 80 | 35 |

| Заказной номер | Вес двига-теля (кг) | Вес рото-ра (кг) | Размеры (мм) | | | | | | | | | | | | | | | | Усилие на основание кН | |
|---|---|---|---|---|---|---|---|---|---|---|---|---|---|---|---|---|---|---|---|---|
| | | | A | AD | AE | B | C | D | E | H | HD | L | ML | M | N | P | S | Z | вниз | вверх |
| **4-пол.** | | | | | | | | | | | | | | | | | | | | |
| 1RP1 354-4 | 2550 | 455 | 710 | 935 | 1445 | 1180 | 224 | 95 | 130 | 355 | 1520 | 1845 | 190 | 840 | 780 | 900 | 22 | 8 | 104 | 79 |
| 1RP1 356-4 | 2600 | 488 | 710 | 935 | 1445 | 1180 | 224 | 95 | 130 | 355 | 1520 | 1845 | 190 | 840 | 780 | 900 | 22 | 8 | 118 | 93 |
| 1RP1 358-4 | 2750 | 526 | 710 | 935 | 1445 | 1180 | 224 | 95 | 130 | 355 | 1520 | 1845 | 190 | 840 | 780 | 900 | 22 | 8 | 137 | 110 |
| 1RP1 400-4 | 3150 | 614 | 800 | 985 | 1545 | 1250 | 250 | 110 | 165 | 400 | 1710 | 1995 | 225 | 940 | 880 | 1000 | 22 | 8 | 120 | 89 |
| 1RP1 402-4 | 3250 | 649 | 800 | 985 | 1545 | 1250 | 250 | 110 | 165 | 400 | 1710 | 1995 | 225 | 940 | 880 | 1000 | 22 | 8 | 139 | 107 |
| 1RP1 404-4 | 3450 | 709 | 800 | 985 | 1545 | 1250 | 250 | 110 | 165 | 400 | 1710 | 1995 | 225 | 940 | 880 | 1000 | 22 | 8 | 160 | 126 |
| 1RP1 406-4 | 3650 | 768 | 800 | 985 | 1545 | 1250 | 250 | 110 | 165 | 400 | 1710 | 1995 | 225 | 940 | 880 | 1000 | 22 | 8 | 192 | 157 |
| 1RP1 450-4 | 4350 | 829 | 950 | 1040 | 1600 | 1400 | 250 | 130 | 200 | 450 | 1885 | 2220 | 285 | 1080 | 1000 | 1150 | 26 | 8 | 109 | 68 |
| 1RP1 452-4 | 4600 | 899 | 950 | 1040 | 1600 | 1400 | 250 | 130 | 200 | 450 | 1885 | 2220 | 285 | 1080 | 1000 | 1150 | 26 | 8 | 125 | 81 |
| 1RP1 454-4 | 4800 | 949 | 950 | 1040 | 1600 | 1400 | 250 | 130 | 200 | 450 | 1885 | 2220 | 285 | 1080 | 1000 | 1150 | 26 | 8 | 148 | 102 |
| 1RP1 456-4 | 5100 | 1019 | 950 | 1040 | 1600 | 1400 | 250 | 130 | 200 | 450 | 1885 | 2220 | 285 | 1080 | 1000 | 1150 | 26 | 8 | 164 | 115 |
| **6-пол., 8-пол.** | | | | | | | | | | | | | | | | | | | | |
| **1RP1 352-6** | **2750** | **551** | **710** | **935** | **1445** | **1180** | **224** | **110** | **165** | **355** | **1520** | **1880** | **190** | **840** | **780** | **900** | **22** | **8** | **97** | **40** |
| **1RP1 354-6** | **2750** | **565** | **710** | **935** | **1445** | **1180** | **224** | **110** | **165** | **355** | **1520** | **1880** | **190** | **840** | **780** | **900** | **22** | **8** | **115** | **88** |
| **1RP1 356-6** | **2900** | **598** | **710** | **935** | **1445** | **1180** | **224** | **110** | **165** | **355** | **1520** | **1880** | **190** | **840** | **780** | **900** | **22** | **8** | **131** | **103** |
| **1RP1 400-6, 8** | **3350** | **696** | **800** | **985** | **1545** | **1250** | **250** | **130** | **200** | **400** | **1710** | **2030** | **225** | **940** | **880** | **1000** | **22** | **8** | **115** | **82** |
| **1RP1 402-6, 8** | **3500** | **738** | **800** | **985** | **1545** | **1250** | **250** | **130** | **200** | **400** | **1710** | **2030** | **225** | **940** | **880** | **1000** | **22** | **8** | **129** | **95** |
| **1RP1 404-6, 8** | **3700** | **806** | **800** | **985** | **1545** | **1250** | **250** | **130** | **200** | **400** | **1710** | **2030** | **225** | **940** | **880** | **1000** | **22** | **8** | **148** | **112** |
| **1RP1 406-6, 8** | **3900** | **863** | **800** | **985** | **1545** | **1250** | **250** | **130** | **200** | **400** | **1710** | **2030** | **225** | **940** | **880** | **1000** | **22** | **8** | **177** | **139** |
| **1RP1 450-6, 8** | **4550** | **1008** | **950** | **1040** | **1600** | **1400** | **250** | **130** | **200** | **450** | **1885** | **2220** | **285** | **1080** | **1000** | **1150** | **26** | **8** | **118** | **74** |
| **1RP1 452-6, 8** | **4750** | **1078** | **950** | **1040** | **1600** | **1400** | **250** | **130** | **200** | **450** | **1885** | **2220** | **285** | **1080** | **1000** | **1150** | **26** | **8** | **136** | **91** |
| **1RP1 454-6, 8** | **4950** | **1138** | **950** | **1040** | **1600** | **1400** | **250** | **130** | **200** | **450** | **1885** | **2220** | **285** | **1080** | **1000** | **1150** | **26** | **8** | **146** | **98** |
| **1RP1 456-6, 8** | **5200** | **1208** | **950** | **1040** | **1600** | **1400** | **250** | **130** | **200** | **450** | **1885** | **2220** | **285** | **1080** | **1000** | **1150** | **26** | **8** | **179** | **130** |

## Обзор

## Технические данные

| | |
|---|---|
| **Ном. напряжение** | 6 кВ, 6.6 кВ, 10 кВ |
| **Ном. частота** | 50 Гц, 60 Гц |
| **Тип двигателя** | Асинхронный электродвигатель с КЗ ротором |
| **Тип конструкции** | IMB3, IMB35, IM V1 |
| **Степень защиты** | IP55 |
| **Метод охлаждения** | IC611 |
| **Изоляция обмотки статора** | Класс 155(F), использование по 130(B) |
| **Высота оси** | 355 ... 560 |
| **Подшипники** | Качения, скольжения |
| **Материал клетки ротора** | Алюминий, медь |
| **Стандарты** | IEC, JB, ГОСТ |
| **Конструкция** | Статор/рама: Чугун, Верх: Сталь |

## Диапазон мощностей

**6 кВ 50 Гц**

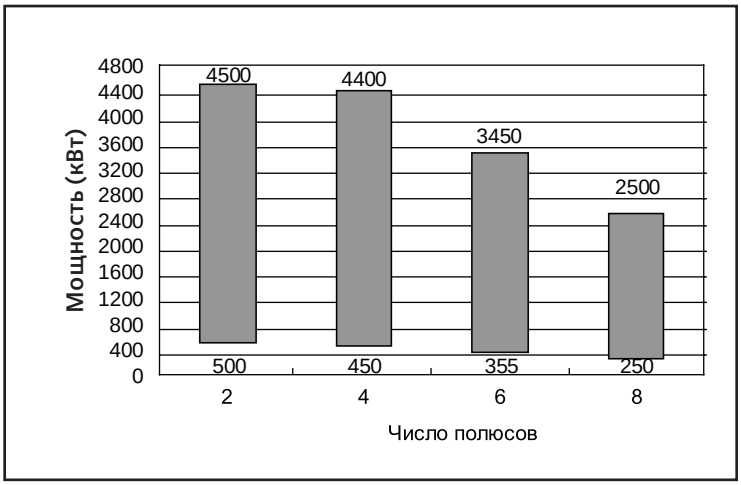


**6.6 кВ 60 Гц**

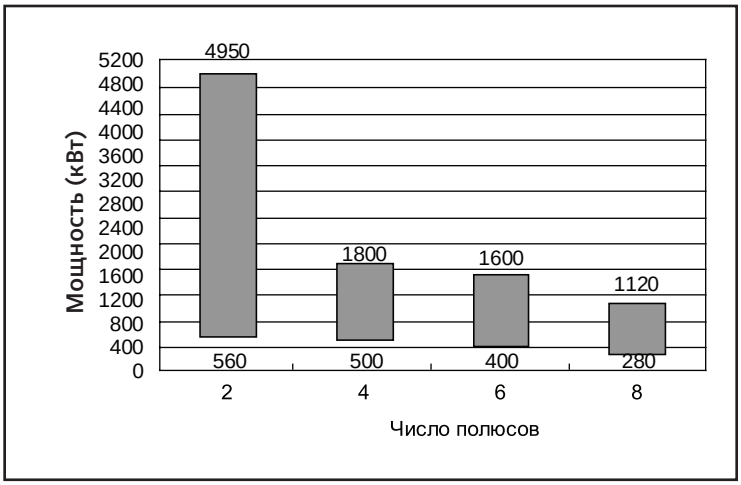


**10 кВ 50 Гц**

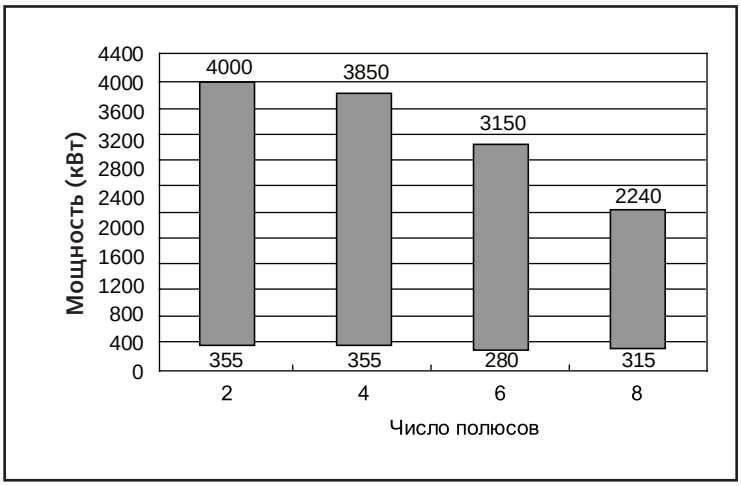

# Электрические данные

## 1RQ1, 6 кВ / 50 Гц

| Заказной номер | $P_{ном}$ F/B кВт | $n_{ном}$ об/мин | $I_{ном}$ A | КПД по IEC60034-2-1 % | cos φ | $M_{ном}$ Нм | $M_{макс}$ / $M_{ном}$ | Mn / $M_{ном}$ | In / $I_{ном}$ | Поток воздуха $м^3/с$ | Момент Инерции* Мотор $кг*м^2$ | Момент Инерции* внешний макс. доп. $кг*м^2$ |
|---|---|---|---|---|---|---|---|---|---|---|---|---|
| **2 полюсный 3000 об/мин** | | | | | | | | | | | | |
| 1RQ1 350-2JA60 | 500 | 2960 | 58 | 93,5 | 0,89 | 1613 | 3,0 | 0,95 | 5,8 | 2,6 | 4,0 | 29 |
| 1RQ1 352-2JA60 | 560 | 2961 | 64 | 93,8 | 0,89 | 1806 | 3,0 | 0,95 | 5,8 | 2,6 | 4,5 | 31 |
| 1RQ1 354-2JA60 | 630 | 2957 | 72 | 94,0 | 0,90 | 2035 | 3,0 | 0,95 | 5,8 | 2,6 | 4,9 | 32 |
| 1RQ1 356-2JA60 | 710 | 2960 | 81 | 94,2 | 0,90 | 2291 | 3,0 | 1,10 | 6,0 | 2,6 | 5,2 | 33 |
| 1RQ1 400-2JA60 | 800 | 2969 | 92 | 94,4 | 0,89 | 2574 | 2,7 | 0,85 | 5,6 | 2,6 | 7,4 | 54 |
| 1RQ1 402-2JA60 | 900 | 2970 | 102 | 94,7 | 0,89 | 2894 | 2,7 | 0,85 | 5,6 | 2,6 | 7,9 | 54 |
| 1RQ1 404-2JA60 | 1000 | 2969 | 112 | 94,8 | 0,90 | 3217 | 2,7 | 0,85 | 5,6 | 2,6 | 8,7 | 60 |
| 1RQ1 406-2JA60 | 1120 | 2970 | 124 | 95,2 | 0,91 | 3602 | 2,8 | 0,90 | 6,0 | 2,6 | 9,4 | 61 |
| 1RQ1 450-2JA60 | 1250 | 2973 | 142 | 95,3 | 0,89 | 4015 | 2,8 | 0,70 | 6,0 | 3,6 | 10,6 | 55 |
| 1RQ1 452-2JA60 | 1400 | 2975 | 158 | 95,6 | 0,89 | 4494 | 2,9 | 0,80 | 6,4 | 3,6 | 11,5 | 56 |
| 1RQ1 454-2JA60 | 1600 | 2974 | 178 | 95,8 | 0,90 | 5138 | 2,9 | 0,90 | 6,4 | 3,6 | 12,8 | 59 |
| 1RQ1 456-2JA60 | 1800 | 2976 | 200 | 96,0 | 0,90 | 5776 | 3,0 | 0,90 | 6,6 | 3,6 | 14,2 | 60 |
| 1RQ1 500-2JA60 | 2000 | 2978 | 220 | 95,4 | 0,91 | 6413 | 2,7 | 0,65 | 5,5 | 5,0 | 30,7 | 95 |
| 1RQ1 502-2JA60 | 2240 | 2978 | 250 | 95,6 | 0,91 | 7184 | 2,7 | 0,65 | 5,5 | 5,0 | 32,8 | 105 |
| 1RQ1 504-2JA60 | 2500 | 2980 | 275 | 95,9 | 0,92 | 8013 | 3,0 | 0,75 | 6,0 | 5,0 | 36,1 | 110 |
| 1RQ1 506-2JA60 | 2800 | 2981 | 305 | 96,0 | 0,92 | 8971 | 3,1 | 0,80 | 6,3 | 5,0 | 39,4 | 140 |
| 1RQ1 560-2JJ60 | 3150 | 2976 | 350 | 95,8 | 0,90 | 10110 | 2,7 | 0,55 | 5,8 | 7,3 | 41,6 | 135 |
| 1RQ1 562-2JJ60 | 3550 | 2978 | 395 | 96,1 | 0,90 | 11386 | 2,8 | 0,55 | 6,0 | 7,3 | 43,8 | 145 |
| 1RQ1 564-2JJ60 | 4100 | 2979 | 455 | 96,4 | 0,90 | 13142 | 3,0 | 0,60 | 6,0 | 7,3 | 48,3 | 150 |
| 1RQ1 566-2JJ60 | 4500 | 2980 | 500 | 96,6 | 0,90 | 14421 | 3,1 | 0,65 | 6,0 | 7,3 | 51,2 | 150 |
| **4 полюсный 1500 об/мин** | | | | | | | | | | | | |
| 1RQ1 350-4JA60 | 450 | 1480 | 53 | 94,3 | 0,86 | 2903,91 | 2,5 | 1,00 | 5,8 | 1,7 | 7,1 | 245 |
| 1RQ1 352-4JA60 | 500 | 1480 | 59 | 94,6 | 0,86 | 3226,13 | 2,5 | 1,20 | 6,0 | 1,7 | 7,9 | 275 |
| 1RQ1 354-4JA60 | 560 | 1481 | 66 | 94,9 | 0,86 | 3610,59 | 2,6 | 1,20 | 6,3 | 1,7 | 8,6 | 300 |
| 1RQ1 356-4JA60 | 630 | 1481 | 73 | 95,1 | 0,87 | 4063,56 | 2,6 | 1,20 | 6,3 | 1,7 | 9,4 | 330 |
| 1RQ1 400-4JA60 | 710 | 1483 | 84 | 94,9 | 0,86 | 4570,92 | 2,6 | 0,90 | 5,7 | 2,3 | 13,5 | 285 |
| 1RQ1 402-4JA60 | 800 | 1483 | 93 | 95,1 | 0,87 | 5151,02 | 2,6 | 0,95 | 5,8 | 2,3 | 14,5 | 300 |
| 1RQ1 404-4JA60 | 900 | 1483 | 104 | 95,3 | 0,88 | 5796,08 | 2,6 | 0,95 | 5,8 | 2,3 | 16,2 | 340 |
| 1RQ1 406-4JA60 | 1000 | 1484 | 114 | 95,5 | 0,88 | 6434,88 | 2,9 | 1,20 | 6,5 | 2,3 | 18,0 | 360 |
| 1RQ1 450-4JA60 | 1120 | 1480 | 128 | 95,4 | 0,88 | 7227,03 | 2,6 | 0,90 | 5,6 | 3,2 | 15,5 | 270 |
| 1RQ1 452-4JA60 | 1250 | 1484 | 142 | 95,7 | 0,88 | 8044,14 | 2,8 | 1,00 | 6,4 | 3,2 | 17,7 | 285 |
| 1RQ1 454-4JA60 | 1400 | 1481 | 156 | 95,7 | 0,90 | 9027,68 | 2,8 | 1,00 | 6,2 | 3,2 | 19,5 | 310 |
| 1RQ1 456-4JA60 | 1600 | 1482 | 178 | 95,9 | 0,90 | 10310,4 | 2,8 | 0,90 | 6,2 | 3,2 | 21,8 | 330 |
| 1RQ1 500-4JA60 | 1800 | 1485 | 205 | 95,7 | 0,88 | 11574,2 | 2,6 | 0,80 | 5,4 | 4,5 | 38,8 | 185 |
| 1RQ1 502-4JA60 | 2000 | 1486 | 225 | 95,9 | 0,89 | 12855 | 2,7 | 0,90 | 5,6 | 4,5 | 42,9 | 210 |
| 1RQ1 504-4JA60 | 2240 | 1486 | 250 | 96,0 | 0,89 | 14391,8 | 2,8 | 1,00 | 6,0 | 4,5 | 47,2 | 230 |
| 1RQ1 506-4JA60 | 2500 | 1488 | 280 | 96,2 | 0,90 | 16049,3 | 3,0 | 1,10 | 6,5 | 4,5 | 52,4 | 260 |
| 1RQ1 560-4JJ60 | 2800 | 1491 | 315 | 96,4 | 0,88 | 17934,3 | 3,1 | 0,75 | 6,0 | 6,7 | 87,1 | 1750 |
| 1RQ1 560-4JK60 | 3150 | 1489 | 355 | 96,4 | 0,88 | 20200,4 | 2,7 | 0,70 | 5,9 | 6,7 | 87,1 | 1450 |
| 1RQ1 560-4JL60 | 3550 | 1489 | 400 | 96,4 | 0,88 | 22773,2 | 2,7 | 0,65 | 5,8 | 6,7 | 87,1 | 1250 |
| 1RQ1 562-4JJ60 | 4000 | 1489 | 450 | 96,6 | 0,88 | 25663,4 | 2,7 | 0,65 | 5,8 | 6,7 | 92,6 | 1300 |
| 1RQ1 564-4JJ60 | 4300 | 1489 | 485 | 96,7 | 0,88 | 27571,5 | 2,8 | 0,65 | 5,9 | 6,7 | 97,4 | 1350 |
| 1RQ1 566-4JJ60 | 4400 | 1489 | 495 | 96,7 | 0,88 | 28214,6 | 2,8 | 0,70 | 6,0 | 6,7 | 99,5 | 1350 |

* Максимальный момент инерции нагрузки для прямого пуска при следующих условиях :
Напряжение при пуске не ниже 0.9 от номинального $V_{ном}$.
Момент нагрузки имеет приблизительно квадратичную зависимость от скорости.
Момент нагрузки не превышает 50% от номинального момента $M_{ном}$.

| Заказной номер | $P_{ном}$ F/B кВт | $n_{ном}$ об/мин | $I_{ном}$ A | КПД по IEC60034-2-1 % | cos φ | $M_{ном}$ Нм | $M_{макс}$ / $M_{ном}$ | Mn / $M_{ном}$ | In / $I_{ном}$ | Поток воздуха $м^3/с$ | Момент Инерции* Мотор $кг*м^2$ | Момент Инерции* внешний макс. доп. $кг*м^2$ |
|---|---|---|---|---|---|---|---|---|---|---|---|---|
| **6 полюсный 1000 об/мин** | | | | | | | | | | | | |
| 1RQ1 350-6JA60 | 355 | 985 | 43,5 | 93,9 | 0,84 | 3443,28 | 2,6 | 0,90 | 5,5 | 1,5 | 10,3 | 230 |
| 1RQ1 352-6JA60 | 400 | 985 | 48,5 | 94,2 | 0,84 | 3878,17 | 2,6 | 0,95 | 5,5 | 1,5 | 11,8 | 275 |
| 1RQ1 354-6JA60 | 450 | 987 | 55 | 94,5 | 0,83 | 4355,43 | 3,1 | 1,10 | 6,2 | 1,5 | 12,7 | 330 |
| 1RQ1 356-6JA60 | 500 | 989 | 61 | 94,7 | 0,83 | 4830,06 | 3,6 | 1,35 | 6,6 | 1,5 | 14,2 | 410 |
| 1RQ1 400-6JA60 | 560 | 988 | 68 | 94,9 | 0,84 | 5411,31 | 2,8 | 1,00 | 6,0 | 2,0 | 18,9 | 365 |
| 1RQ1 402-6JA60 | 630 | 988 | 76 | 95,0 | 0,84 | 6090,81 | 2,8 | 1,00 | 6,0 | 2,0 | 20,7 | 420 |
| 1RQ1 404-6JA60 | 710 | 989 | 85 | 95,2 | 0,84 | 6857,3 | 3,0 | 1,10 | 6,3 | 2,0 | 22,9 | 550 |
| 1RQ1 406-6JA60 | 800 | 989 | 96 | 95,4 | 0,84 | 7724,97 | 3,0 | 1,10 | 6,4 | 2,0 | 25,3 | 665 |
| 1RQ1 450-6JA60 | 900 | 991 | 108 | 95,9 | 0,84 | 8669,56 | 2,5 | 1,00 | 6,0 | 2,8 | 26,4 | 1355 |
| 1RQ1 450-6JB60 | 1000 | 990 | 118 | 95,8 | 0,85 | 9649,39 | 2,5 | 1,00 | 5,4 | 2,8 | 26,4 | 1030 |
| 1RQ1 452-6JA60 | 1120 | 989 | 130 | 95,8 | 0,86 | 10813,9 | 2,5 | 1,00 | 5,4 | 2,8 | 29,3 | 1100 |
| 1RQ1 454-6JA60 | 1250 | 990 | 148 | 96,0 | 0,85 | 12058,1 | 2,5 | 1,00 | 5,4 | 2,8 | 31,8 | 1100 |
| 1RQ1 456-6JA60 | 1400 | 989 | 162 | 96,0 | 0,87 | 13521,4 | 2,4 | 1,00 | 5,4 | 2,8 | 34,7 | 1100 |
| 1RQ1 500-6JA60 | 1600 | 991 | 186 | 96,1 | 0,86 | 15417,2 | 2,4 | 1,10 | 5,3 | 3,9 | 53,6 | 940 |
| 1RQ1 502-6JA60 | 1800 | 992 | 210 | 96,3 | 0,86 | 17333,9 | 2,5 | 1,10 | 5,4 | 3,9 | 59,7 | 1060 |
| 1RQ1 504-6JA60 | 2000 | 993 | 230 | 96,4 | 0,86 | 19244,3 | 2,7 | 1,20 | 5,8 | 3,9 | 66,2 | 1200 |
| 1RQ1 506-6JA60 | 2240 | 992 | 255 | 96,5 | 0,87 | 21562,3 | 2,7 | 1,20 | 5,8 | 3,9 | 73,6 | 1370 |
| 1RQ1 560-6JJ60 | 2500 | 993 | 295 | 96,3 | 0,84 | 24036 | 2,8 | 0,75 | 6,0 | 5,9 | 129,1 | 3900 |
| 1RQ1 560-6JK60 | 2800 | 992 | 330 | 96,3 | 0,84 | 26955,6 | 2,5 | 0,70 | 5,4 | 5,9 | 129,1 | 3000 |
| 1RQ1 562-6JJ60 | 2950 | 992 | 350 | 96,4 | 0,84 | 28399,7 | 2,5 | 0,70 | 5,4 | 5,9 | 133,5 | 3300 |
| 1RQ1 564-6JJ60 | 3150 | 992 | 370 | 96,5 | 0,85 | 30319 | 2,6 | 0,75 | 5,7 | 5,9 | 144,7 | 3400 |
| 1RQ1 566-6JJ60 | 3450 | 993 | 405 | 96,6 | 0,85 | 33179,8 | 2,8 | 0,80 | 6,0 | 5,9 | 157,1 | 3900 |
| **8 полюсный 750 об/мин** | | | | | | | | | | | | |
| 1RQ1 350-8JA60 | 250 | 739 | 33,0 | 93,2 | 0,78 | 3231,15 | 2,8 | 1,10 | 5,0 | 1,1 | 10,3 | 365 |
| 1RQ1 352-8JA60 | 280 | 738 | 36,5 | 93,4 | 0,79 | 3621,34 | 2,8 | 1,10 | 5,0 | 1,1 | 11,8 | 405 |
| 1RQ1 354-8JA60 | 315 | 739 | 41 | 93,8 | 0,79 | 4071,81 | 3,0 | 1,20 | 5,5 | 1,1 | 12,7 | 500 |
| 1RQ1 356-8JA60 | 355 | 739 | 46 | 94,0 | 0,79 | 4586,38 | 3,0 | 1,20 | 5,5 | 1,1 | 14,2 | 590 |
| 1RQ1 400-8JA60 | 400 | 739 | 51 | 94,4 | 0,80 | 5171,25 | 2,4 | 1,00 | 5,0 | 1,5 | 18,9 | 775 |
| 1RQ1 402-8JA60 | 450 | 739 | 57 | 94,6 | 0,80 | 5812,93 | 2,4 | 1,00 | 5,0 | 1,5 | 20,7 | 940 |
| 1RQ1 404-8JA60 | 500 | 739 | 64 | 94,7 | 0,80 | 6465,81 | 2,4 | 1,00 | 5,0 | 1,5 | 22,9 | 1025 |
| 1RQ1 406-8JA60 | 560 | 740 | 71 | 94,9 | 0,80 | 7228 | 2,7 | 1,10 | 5,5 | 1,5 | 25,3 | 1285 |
| 1RQ1 450-8JA60 | 630 | 743 | 80 | 95,3 | 0,80 | 8103,03 | 2,3 | 0,90 | 5,0 | 2,1 | 28,6 | 1910 |
| 1RQ1 450-8JB60 | 710 | 741 | 89 | 95,2 | 0,81 | 9152,94 | 2,3 | 0,90 | 4,8 | 2,1 | 28,6 | 1465 |
| 1RQ1 452-8JA60 | 800 | 741 | 100 | 95,3 | 0,81 | 10309 | 2,3 | 0,90 | 4,8 | 2,1 | 31,7 | 1540 |
| 1RQ1 454-8JA60 | 900 | 741 | 112 | 95,6 | 0,81 | 11594,5 | 2,4 | 0,90 | 4,8 | 2,1 | 34,4 | 1570 |
| 1RQ1 456-8JA60 | 1000 | 741 | 124 | 95,7 | 0,81 | 12884,5 | 2,4 | 0,90 | 4,8 | 2,1 | 37,6 | 1685 |
| 1RQ1 500-8JA60 | 1120 | 742 | 134 | 95,8 | 0,84 | 14407,3 | 2,3 | 0,90 | 4,8 | 2,9 | 55,2 | 2055 |
| 1RQ1 502-8JA60 | 1250 | 742 | 150 | 95,9 | 0,84 | 16079,6 | 2,3 | 0,90 | 4,8 | 2,9 | 61,5 | 2320 |
| 1RQ1 504-8JA60 | 1400 | 743 | 168 | 96,0 | 0,84 | 17997 | 2,4 | 1,00 | 5,0 | 2,9 | 68,2 | 2630 |
| 1RQ1 506-8JA60 | 1600 | 743 | 192 | 96,2 | 0,83 | 20554,2 | 2,6 | 1,00 | 5,3 | 2,9 | 75,8 | 2980 |
| 1RQ1 560-8JJ60 | 1850 | 743 | 220 | 96,1 | 0,83 | 23794,6 | 2,0 | 0,60 | 4,1 | 4,4 | 121,9 | 4400 |
| 1RQ1 562-8JJ60 | 2050 | 743 | 245 | 96,1 | 0,83 | 26367 | 2,0 | 0,60 | 4,2 | 4,4 | 135,3 | 4400 |
| 1RQ1 564-8JJ60 | 2300 | 743 | 275 | 96,3 | 0,83 | 29570,5 | 2,1 | 0,60 | 4,3 | 4,4 | 146,7 | 6500 |
| 1RQ1 566-8JJ60 | 2500 | 744 | 300 | 96,5 | 0,83 | 32111,6 | 2,3 | 0,65 | 4,7 | 4,4 | 159,4 | 7300 |

# Электрические данные

## 1RQ1, 6.6 кВ / 60 Гц

| Заказной номер | $P_{ном}$ F/B кВт | $n_{ном}$ об/мин | $I_{ном}$ A | КПД по IEC60034-2-1 % | cos φ | $M_{ном}$ Нм | $\frac{M_{макс}}{M_{ном}}$ | $\frac{Mn}{M_{ном}}$ | $\frac{In}{I_{ном}}$ | Поток воздуха $м^3/с$ | Момент Инерции* Мотор $кг*м^2$ | Момент Инерции* внешний макс. доп. $кг*м^2$ |
|---|---|---|---|---|---|---|---|---|---|---|---|---|
| **2 полюсный 3600 об/мин** | | | | | | | | | | | | |
| 1RQ1 350-2JA10 | 560 | 3560 | 59 | 93,1 | 0,89 | 1502 | 2,8 | 0,85 | 5,6 | 3,2 | 4,0 | 19 |
| 1RQ1 352-2JA10 | 630 | 3560 | 66 | 93,3 | 0,90 | 1690 | 2,8 | 0,90 | 5,8 | 3,2 | 4,5 | 20 |
| 1RQ1 354-2JA10 | 710 | 3559 | 74 | 93,7 | 0,90 | 1905 | 2,8 | 0,90 | 5,8 | 3,2 | 4,9 | 20 |
| 1RQ1 356-2JA10 | 800 | 3560 | 83 | 94,0 | 0,90 | 2146 | 2,8 | 0,95 | 5,8 | 3,2 | 5,2 | 21 |
| 1RQ1 400-2JA10 | 900 | 3571 | 94 | 94,0 | 0,89 | 2407 | 2,8 | 0,80 | 6,0 | 3,2 | 7,4 | 36 |
| 1RQ1 402-2JA10 | 1000 | 3570 | 104 | 94,3 | 0,89 | 2675 | 2,8 | 0,80 | 6,0 | 3,2 | 7,9 | 37 |
| 1RQ1 404-2JA10 | 1120 | 3572 | 116 | 94,6 | 0,90 | 2995 | 3,0 | 0,85 | 6,0 | 3,2 | 8,7 | 39 |
| 1RQ1 406-2JA10 | 1250 | 3574 | 128 | 95,0 | 0,90 | 3340 | 3,2 | 0,95 | 6,4 | 3,2 | 9,4 | 42 |
| 1RQ1 450-2JJ10 | 1400 | 3573 | 160 | 94,1 | 0,89 | 3742 | 2,7 | 0,65 | 6,2 | 4,3 | 15,3 | 60 |
| 1RQ1 452-2JJ10 | 1600 | 3573 | 184 | 94,5 | 0,89 | 4276 | 2,7 | 0,65 | 6,2 | 4,3 | 16,9 | 60 |
| 1RQ1 454-2JJ10 | 1800 | 3573 | 205 | 94,9 | 0,89 | 4811 | 2,7 | 0,65 | 6,2 | 4,3 | 18,4 | 70 |
| 1RQ1 456-2JJ10 | 2000 | 3575 | 225 | 95,1 | 0,90 | 5342 | 3,0 | 0,75 | 6,6 | 4,3 | 20,0 | 70 |
| 1RQ1 500-2JJ10 | 2240 | 3574 | 250 | 95,1 | 0,90 | 5985 | 2,5 | 0,60 | 5,5 | 6 | 30,7 | 80 |
| 1RQ1 502-2JJ10 | 2500 | 3575 | 275 | 95,4 | 0,91 | 6678 | 2,6 | 0,60 | 5,8 | 6 | 32,8 | 80 |
| 1RQ1 504-2JJ10 | 2800 | 3576 | 310 | 95,7 | 0,91 | 7478 | 2,7 | 0,65 | 6,0 | 6 | 36,1 | 85 |
| 1RQ1 506-2JJ10 | 3150 | 3577 | 345 | 96,0 | 0,92 | 8410 | 2,8 | 0,70 | 6,3 | 6 | 39,4 | 100 |
| 1RQ1 560-2JJ10 | 3550 | 3573 | 360 | 95,7 | 0,90 | 9489 | 2,4 | 0,50 | 5,3 | 8,7 | 41,6 | 80 |
| 1RQ1 562-2JJ10 | 4000 | 3575 | 405 | 96,0 | 0,90 | 10686 | 2,5 | 0,50 | 5,5 | 8,7 | 43,8 | 85 |
| 1RQ1 564-2JJ10 | 4500 | 3578 | 450 | 96,3 | 0,91 | 12011 | 2,8 | 0,50 | 6,0 | 8,7 | 48,3 | 95 |
| 1RQ1 566-2JJ10 | 4950 | 3579 | 495 | 96,5 | 0,91 | 13209 | 2,9 | 0,55 | 6,0 | 8,7 | 51,2 | 100 |
| **4 полюсный 1800 об/мин** | | | | | | | | | | | | |
| 1RQ1 350-4JA10 | 500 | 1781 | 54 | 94,6 | 0,86 | 2682 | 2,8 | 1,00 | 6,2 | 2,1 | 7,1 | 160 |
| 1RQ1 352-4JA10 | 560 | 1778 | 59 | 94,7 | 0,88 | 3009 | 2,6 | 1,00 | 6,2 | 2,1 | 7,9 | 185 |
| 1RQ1 354-4JA10 | 630 | 1780 | 66 | 94,9 | 0,88 | 3380 | 2,8 | 1,10 | 6,3 | 2,1 | 8,6 | 195 |
| 1RQ1 356-4JA10 | 710 | 1780 | 73 | 95,1 | 0,89 | 3811 | 2,8 | 1,10 | 6,3 | 2,1 | 9,4 | 210 |
| 1RQ1 400-4JA10 | 800 | 1784 | 85 | 94,9 | 0,87 | 4283 | 2,8 | 1,10 | 6,4 | 2,8 | 13,5 | 170 |
| 1RQ1 402-4JA10 | 900 | 1784 | 94 | 95,1 | 0,88 | 4818 | 2,8 | 1,10 | 6,5 | 2,8 | 14,5 | 180 |
| 1RQ1 404-4JA10 | 1000 | 1785 | 104 | 95,3 | 0,88 | 5351 | 2,8 | 1,10 | 6,5 | 2,8 | 16,2 | 205 |
| 1RQ1 406-4JA10 | 1120 | 1785 | 116 | 95,5 | 0,88 | 5991 | 2,9 | 1,10 | 6,5 | 2,8 | 18,0 | 220 |
| 1RQ1 450-4JA10 | 1250 | 1783 | 130 | 95,5 | 0,88 | 6695,18 | 2,8 | 0,90 | 6,2 | 3,8 | 15,5 | 165 |
| 1RQ1 452-4JA10 | 1400 | 1783 | 144 | 95,6 | 0,89 | 7498,6 | 2,8 | 0,90 | 6,2 | 3,8 | 17,7 | 180 |
| 1RQ1 454-4JA10 | 1600 | 1784 | 164 | 95,9 | 0,89 | 8565,02 | 2,9 | 0,90 | 6,5 | 3,8 | 19,5 | 180 |
| 1RQ1 456-4JA10 | 1800 | 1783 | 184 | 96,0 | 0,89 | 9641,05 | 2,9 | 0,90 | 6,5 | 3,8 | 21,8 | 195 |

* Максимальный момент инерции нагрузки для прямого пуска при следующих условиях :
Напряжение при пуске не ниже 0.9 от номинального $V_{ном}$.
Момент нагрузки имеет приблизительно квадратичную зависимость от скорости.
Момент нагрузки не превышает 50% от номинального момента $M_{ном}$.

| Заказной номер | $P_{ном}$ F/B кВт | $n_{ном}$ об/мин | $I_{ном}$ A | КПД по IEC60034-2-1 % | cos φ | $M_{ном}$ Нм | $M_{макс}$ / $M_{ном}$ | Mn / $M_{ном}$ | In / $I_{ном}$ | Поток воздуха $м^3/с$ | Момент Инерции* Мотор $кг*м^2$ | Момент Инерции* внешний макс. доп. $кг*м^2$ |
|---|---|---|---|---|---|---|---|---|---|---|---|---|
| **6 полюсный 1200 об/мин** | | | | | | | | | | | | |
| 1RQ1 350-6JA10 | 400 | 1185 | 43,5 | 94,3 | 0,85 | 3224,99 | 2,6 | 1,00 | 5,8 | 1,8 | 10,3 | 150 |
| 1RQ1 352-6JA10 | 450 | 1185 | 49 | 94,6 | 0,85 | 3626,89 | 2,7 | 1,00 | 6,0 | 1,8 | 11,8 | 185 |
| 1RQ1 354-6JA10 | 500 | 1185 | 54 | 94,8 | 0,85 | 4028,52 | 2,7 | 1,00 | 6,0 | 1,8 | 12,7 | 225 |
| 1RQ1 356-6JA10 | 560 | 1187 | 61 | 95,1 | 0,85 | 4503,96 | 3,2 | 1,10 | 6,4 | 1,8 | 14,2 | 300 |
| 1RQ1 400-6JA10 | 630 | 1187 | 68 | 95,0 | 0,85 | 5069,09 | 2,6 | 0,90 | 5,6 | 2,4 | 18,9 | 260 |
| 1RQ1 402-6JA10 | 710 | 1188 | 77 | 95,4 | 0,85 | 5708,93 | 2,7 | 0,90 | 5,8 | 2,4 | 20,7 | 350 |
| 1RQ1 404-6JA10 | 800 | 1188 | 85 | 95,5 | 0,86 | 6433,68 | 2,7 | 0,90 | 5,8 | 2,4 | 22,9 | 400 |
| 1RQ1 406-6JA10 | 900 | 1188 | 96 | 95,6 | 0,86 | 7236,68 | 2,8 | 0,90 | 5,9 | 2,4 | 25,3 | 485 |
| 1RQ1 450-6JA10 | 1000 | 1191 | 108 | 96,0 | 0,85 | 8015,78 | 2,6 | 1,00 | 5,8 | 3,4 | 26,4 | 800 |
| 1RQ1 450-6JB10 | 1120 | 1190 | 120 | 96,0 | 0,85 | 8991,26 | 2,5 | 1,00 | 5,5 | 3,4 | 26,4 | 650 |
| 1RQ1 452-6JA10 | 1250 | 1190 | 132 | 96,1 | 0,86 | 10032,4 | 2,5 | 1,10 | 5,5 | 3,4 | 29,3 | 680 |
| 1RQ1 454-6JA10 | 1400 | 1190 | 148 | 96,2 | 0,86 | 11237,2 | 2,5 | 1,10 | 5,5 | 3,4 | 31,8 | 705 |
| 1RQ1 456-6JA10 | 1600 | 1190 | 170 | 96,3 | 0,86 | 12843,6 | 2,5 | 1,10 | 5,5 | 3,4 | 34,7 | 720 |
| **8 полюсный 900 об/мин** | | | | | | | | | | | | |
| **1RQ1 350-8JA10** | **280** | **888** | **32,5** | **93,6** | **0,80** | **3012,28** | **2,5** | **1,00** | **5,0** | **1,4** | **10,3** | **265** |
| **1RQ1 352-8JA10** | **315** | **887** | **36,5** | **93,8** | **0,80** | **3391,49** | **2,5** | **1,00** | **5,0** | **1,4** | **11,8** | **300** |
| **1RQ1 354-8JA10** | **355** | **888** | **41,5** | **94,1** | **0,80** | **3820** | **2,6** | **1,00** | **5,0** | **1,4** | **12,7** | **370** |
| **1RQ1 356-8JA10** | **400** | **888** | **46,5** | **94,3** | **0,80** | **4301,8** | **2,7** | **1,10** | **5,2** | **1,4** | **14,2** | **440** |
| **1RQ1 400-8JA10** | **450** | **889** | **52** | **94,6** | **0,80** | **4833,54** | **2,5** | **1,00** | **5,2** | **1,8** | **18,9** | **470** |
| **1RQ1 402-8JA10** | **500** | **888** | **57** | **94,8** | **0,81** | **5376,04** | **2,5** | **1,00** | **5,2** | **1,8** | **20,7** | **695** |
| **1RQ1 404-8JA10** | **560** | **887** | **63** | **94,8** | **0,82** | **6028,63** | **2,5** | **1,00** | **5,2** | **1,8** | **22,9** | **755** |
| **1RQ1 406-8JA10** | **630** | **889** | **71** | **95,0** | **0,82** | **6770** | **2,6** | **1,00** | **5,2** | **1,8** | **25,3** | **940** |
| **1RQ1 450-8JA10** | **710** | **892** | **79** | **95,5** | **0,82** | **7605,72** | **2,2** | **0,80** | **4,6** | **2,5** | **28,6** | **1210** |
| **1RQ1 450-8JB10** | **800** | **891** | **89** | **95,5** | **0,82** | **8576,56** | **2,2** | **0,80** | **4,6** | **2,5** | **28,6** | **865** |
| **1RQ1 452-8JA10** | **900** | **890** | **99** | **95,6** | **0,83** | **9657,3** | **2,1** | **0,80** | **4,5** | **2,5** | **31,7** | **1000** |
| **1RQ1 454-8JA10** | **1000** | **890** | **110** | **95,8** | **0,83** | **10725,5** | **2,2** | **0,80** | **4,5** | **2,5** | **34,4** | **1025** |
| **1RQ1 456-8JA10** | **1120** | **890** | **124** | **95,9** | **0,83** | **12015,3** | **2,2** | **0,80** | **4,5** | **2,5** | **37,6** | **1100** |

# Электрические данные

## 1RQ1, 10 кВ / 50 Гц

| Заказной номер | $P_{ном}$ F/B кВт | $n_{ном}$ об/мин | $I_{ном}$ A | КПД по IEC60034-2-1 % | cos φ | $M_{ном}$ Нм | $M_{макс}$ / $M_{ном}$ | Mn / $M_{ном}$ | In / $I_{ном}$ | Поток воздуха $м^3/с$ | Момент Инерции* Мотор $кг*м^2$ | Момент Инерции* внешний макс. доп. $кг*м^2$ |
|---|---|---|---|---|---|---|---|---|---|---|---|---|
| **2 полюсный 3000 об/мин** | | | | | | | | | | | | |
| 1RQ1 352-2JA80 | 355 | 2974 | 25,0 | 92,9 | 0,88 | 1140 | 3,0 | 0,90 | 7,0 | 2,6 | 4,5 | 40 |
| 1RQ1 352-2JB80 | 400 | 2969 | 28,0 | 93,0 | 0,88 | 1287 | 2,6 | 0,80 | 6,5 | 2,6 | 4,5 | 35 |
| 1RQ1 352-2JC80 | 450 | 2966 | 31,5 | 93,1 | 0,88 | 1449 | 2,6 | 0,80 | 6,5 | 2,6 | 4,5 | 27 |
| 1RQ1 352-2JP80 | 500 | 2964 | 35,0 | 93,2 | 0,88 | 1611 | 2,6 | 0,80 | 6,5 | 2,6 | 4,5 | 20 |
| 1RQ1 354-2JA80 | 560 | 2964 | 39,0 | 93,4 | 0,89 | 1804 | 2,6 | 0,80 | 6,5 | 2,6 | 4,9 | 17 |
| 1RQ1 356-2JA80 | 630 | 2962 | 43,5 | 93,7 | 0,89 | 2031 | 2,5 | 0,85 | 6,5 | 2,6 | 5,2 | 20 |
| 1RQ1 400-2JA80 | 710 | 2973 | 49,0 | 93,9 | 0,89 | 2281 | 2,9 | 0,90 | 6,5 | 2,6 | 7,4 | 18 |
| 1RQ1 402-2JA80 | 800 | 2972 | 55 | 94,1 | 0,89 | 2571 | 2,9 | 0,90 | 6,2 | 2,6 | 7,9 | 19 |
| 1RQ1 404-2JA80 | 900 | 2971 | 61 | 94,5 | 0,90 | 2893 | 2,9 | 0,90 | 6,2 | 2,6 | 8,7 | 26 |
| 1RQ1 406-2JA80 | 1000 | 2974 | 68 | 94,9 | 0,90 | 3211 | 3,3 | 1,00 | 7,0 | 2,6 | 9,4 | 33 |
| 1RQ1 450-2JA80 | 1120 | 2975 | 76 | 95,1 | 0,89 | 3595 | 2,6 | 0,60 | 5,8 | 3,6 | 10,6 | 64 |
| 1RQ1 452-2JA80 | 1250 | 2978 | 85 | 95,3 | 0,89 | 4009 | 2,8 | 0,70 | 6,4 | 3,6 | 11,5 | 64 |
| 1RQ1 454-2JA80 | 1400 | 2977 | 95 | 95,6 | 0,89 | 4491 | 2,8 | 0,80 | 6,4 | 3,6 | 12,8 | 70 |
| 1RQ1 456-2JA80 | 1600 | 2977 | 108 | 95,7 | 0,90 | 5133 | 2,8 | 0,80 | 6,4 | 3,6 | 14,2 | 72 |
| 1RQ1 500-2JJ80 | 1800 | 2976 | 120 | 95,0 | 0,91 | 5776 | 2,5 | 0,65 | 5,2 | 5,0 | 30,7 | 85 |
| 1RQ1 502-2JJ80 | 2000 | 2977 | 134 | 95,3 | 0,91 | 6415 | 2,6 | 0,70 | 5,5 | 5,0 | 32,8 | 85 |
| 1RQ1 504-2JJ80 | 2240 | 2979 | 148 | 95,6 | 0,92 | 7182 | 2,8 | 0,70 | 5,7 | 5,0 | 36,1 | 85 |
| 1RQ1 506-2JJ80 | 2500 | 2980 | 164 | 95,9 | 0,92 | 8011 | 3,0 | 0,80 | 6,2 | 5,0 | 39,4 | 120 |
| 1RQ1 560-2JJ80 | 2800 | 2975 | 188 | 95,6 | 0,90 | 8988 | 2,6 | 0,55 | 5,6 | 7,3 | 41,6 | 135 |
| 1RQ1 562-2JJ80 | 3200 | 2976 | 215 | 95,9 | 0,90 | 10268 | 2,6 | 0,55 | 5,7 | 7,3 | 43,8 | 145 |
| 1RQ1 564-2JJ80 | 3700 | 2978 | 245 | 96,1 | 0,91 | 11867 | 2,7 | 0,55 | 6,0 | 7,3 | 48,3 | 155 |
| 1RQ1 566-2JJ80 | 4000 | 2980 | 265 | 96,4 | 0,91 | 12818 | 2,9 | 0,60 | 6,0 | 7,3 | 51,2 | 165 |
| **4 полюсный 1500 об/мин** | | | | | | | | | | | | |
| **1RQ1 354-4JA80** | **355** | **1488** | **25,0** | **94,2** | **0,87** | **2278,39** | **3,6** | **1,20** | **7,5** | **1,7** | **7,9** | **120** |
| **1RQ1 354-4JB80** | **400** | **1486** | **28,0** | **94,2** | **0,87** | **2570,66** | **3,4** | **1,20** | **7,0** | **1,7** | **7,9** | **105** |
| **1RQ1 354-4JC80** | **450** | **1483** | **31,5** | **94,2** | **0,87** | **2897,84** | **3,2** | **1,20** | **6,5** | **1,7** | **7,9** | **75** |
| **1RQ1 356-4JA80** | **500** | **1483** | **34,5** | **94,4** | **0,88** | **3219,82** | **3,2** | **1,20** | **6,5** | **1,7** | **8,6** | **85** |
| **1RQ1 358-4JA80** | **560** | **1484** | **39,0** | **94,6** | **0,88** | **3603,77** | **3,0** | **1,00** | **6,7** | **1,7** | **9,4** | **95** |
| **1RQ1 400-4JA80** | **630** | **1485** | **44,5** | **94,6** | **0,86** | **4050,97** | **3,0** | **1,10** | **6,8** | **2,3** | **13,5** | **225** |
| **1RQ1 402-4JA80** | **710** | **1485** | **49,5** | **94,8** | **0,87** | **4567,22** | **3,0** | **1,10** | **6,8** | **2,3** | **14,5** | **235** |
| **1RQ1 404-4JA80** | **800** | **1485** | **55** | **95,1** | **0,88** | **5144,78** | **3,0** | **1,10** | **6,8** | **2,3** | **16,2** | **285** |
| **1RQ1 406-4JA80** | **900** | **1486** | **62** | **95,3** | **0,88** | **5784,76** | **3,2** | **1,30** | **7,0** | **2,3** | **18,0** | **350** |
| **1RQ1 450-4JA80** | **1000** | **1484** | **70** | **95,2** | **0,87** | **6435,31** | **2,9** | **0,90** | **6,1** | **3,2** | **15,5** | **285** |
| **1RQ1 452-4JA80** | **1120** | **1483** | **77** | **95,3** | **0,88** | **7212,41** | **2,9** | **1,00** | **6,3** | **3,2** | **17,7** | **305** |
| **1RQ1 454-4JA80** | **1250** | **1484** | **86** | **95,6** | **0,88** | **8044,14** | **3,0** | **1,00** | **6,5** | **3,2** | **19,5** | **320** |
| **1RQ1 456-4JA80** | **1400** | **1484** | **95** | **95,8** | **0,89** | **9009,43** | **3,0** | **1,00** | **6,5** | **3,2** | **21,8** | **350** |
| **1RQ1 500-4JA80** | **1600** | **1486** | **110** | **95,4** | **0,88** | **10280,6** | **2,8** | **1,00** | **6,0** | **4,5** | **38,8** | **195** |
| **1RQ1 502-4JA80** | **1800** | **1487** | **124** | **95,5** | **0,88** | **11557,9** | **2,9** | **1,00** | **6,2** | **4,5** | **42,9** | **215** |
| **1RQ1 504-4JA80** | **2000** | **1487** | **136** | **95,6** | **0,89** | **12848,1** | **2,9** | **1,00** | **6,2** | **4,5** | **47,2** | **235** |
| **1RQ1 506-4JA80** | **2240** | **1488** | **152** | **96,0** | **0,89** | **14374,4** | **3,2** | **1,20** | **6,5** | **4,5** | **52,4** | **270** |
| **1RQ1 560-4JJ80** | **2500** | **1491** | **170** | **96,1** | **0,88** | **17947,5** | **3,0** | **0,70** | **6,0** | **6,7** | **87,1** | **1700** |
| **1RQ1 560-4JK80** | **2800** | **1490** | **190** | **96,2** | **0,88** | **17947,5** | **2,8** | **0,70** | **6,0** | **6,7** | **87,1** | **1300** |
| **1RQ1 562-4JJ80** | **3150** | **1490** | **215** | **96,4** | **0,88** | **17947,5** | **2,8** | **0,70** | **6,0** | **6,7** | **92,6** | **1300** |
| **1RQ1 564-4JJ80** | **3750** | **1489** | **255** | **96,5** | **0,88** | **24049,8** | **2,8** | **0,70** | **6,0** | **6,7** | **97,4** | **1300** |
| **1RQ1 566-4JJ80** | **3850** | **1489** | **260** | **96,5** | **0,89** | **24692,7** | **2,8** | **0,70** | **6,0** | **6,7** | **99,5** | **1300** |

* Максимальный момент инерции нагрузки для прямого пуска при следующих условиях :
Напряжение при пуске не ниже 0.9 от номинального $V_{ном}$.
Момент нагрузки имеет приблизительно квадратичную зависимость от скорости.
Момент нагрузки не превышает 50% от номинального момента $M_{ном}$.

| Заказной номер | $P_{ном}$ F/B кВт | $n_{ном}$ об/мин | $I_{ном}$ A | КПД по IEC60034-2-1 % | cos φ | $M_{ном}$ Нм | $M_{макс}$ / $M_{ном}$ | Mn / $M_{ном}$ | In / $I_{ном}$ | Поток воздуха $м^3/с$ | Момент Инерции* Мотор $кг*м^2$ | Момент Инерции* внешний макс. доп. $кг*м^2$ |
|---|---|---|---|---|---|---|---|---|---|---|---|---|
| 6 полюсный 1000 об/мин | | | | | | | | | | | | |
| 1RQ1 352-6JB80 | 315 | 988 | 24 | 93,8 | 0,81 | 3045,1 | 3,4 | 1,40 | 6,4 | 1,5 | 10,0 | 185 |
| 1RQ1 354-6JA80 | 355 | 988 | 27 | 93,8 | 0,81 | 3430,73 | 3,4 | 1,40 | 6,4 | 1,5 | 10,4 | 185 |
| 1RQ1 356-6JA80 | 400 | 989 | 30,5 | 94,2 | 0,81 | 3864,44 | 3,5 | 1,45 | 6,6 | 1,5 | 11,1 | 235 |
| 1RQ1 400-6JA80 | 450 | 990 | 33 | 94,4 | 0,83 | 4340,03 | 2,9 | 1,00 | 6,3 | 2,0 | 15,9 | 210 |
| 1RQ1 402-6JA80 | 500 | 991 | 37 | 94,6 | 0,83 | 4820,8 | 2,9 | 1,00 | 6,3 | 2,0 | 17,1 | 235 |
| 1RQ1 404-6JA80 | 560 | 991 | 41 | 94,8 | 0,83 | 5399,29 | 3,1 | 1,10 | 6,3 | 2,0 | 19,2 | 305 |
| 1RQ1 406-6JA80 | 630 | 991 | 45,5 | 95,1 | 0,84 | 6070,53 | 3,2 | 1,20 | 6,5 | 2,0 | 20,9 | 355 |
| 1RQ1 450-6JA80 | 710 | 991 | 52 | 95,2 | 0,83 | 6840,7 | 2,6 | 1,10 | 5,7 | 2,8 | 26,4 | 950 |
| 1RQ1 450-6JB80 | 800 | 991 | 58 | 95,3 | 0,83 | 7706,27 | 2,6 | 1,10 | 5,8 | 2,8 | 26,4 | 1000 |
| 1RQ1 450-6JC80 | 900 | 990 | 65 | 95,3 | 0,84 | 8686,21 | 2,6 | 1,10 | 5,8 | 2,8 | 26,4 | 790 |
| 1RQ1 452-6JA80 | 1000 | 990 | 72 | 95,4 | 0,84 | 9645,49 | 2,6 | 1,20 | 5,8 | 2,8 | 29,3 | 790 |
| 1RQ1 454-6JA80 | 1120 | 990 | 80 | 95,6 | 0,85 | 10809,5 | 2,6 | 1,20 | 5,8 | 2,8 | 31,8 | 1005 |
| 1RQ1 456-6JA80 | 1250 | 991 | 90 | 95,8 | 0,84 | 12052 | 2,7 | 1,40 | 6,0 | 2,8 | 34,7 | 1160 |
| 1RQ1 500-6JA80 | 1400 | 992 | 100 | 95,6 | 0,84 | 13484,6 | 2,5 | 1,10 | 5,6 | 3,9 | 53,6 | 965 |
| 1RQ1 502-6JA80 | 1600 | 993 | 114 | 95,9 | 0,84 | 15390,8 | 2,8 | 1,20 | 6,0 | 3,9 | 59,7 | 1095 |
| 1RQ1 504-6JA80 | 1800 | 993 | 128 | 96,0 | 0,85 | 17316,4 | 2,8 | 1,30 | 6,0 | 3,9 | 66,2 | 1225 |
| 1RQ1 506-6JA80 | 2000 | 993 | 142 | 96,1 | 0,85 | 19236,6 | 2,9 | 1,30 | 6,0 | 3,9 | 73,6 | 1370 |
| 1RQ1 560-6JJ80 | 2240 | 994 | 160 | 96,2 | 0,84 | 21525,5 | 2,9 | 0,80 | 6,0 | 5,9 | 129,1 | 2600 |
| 1RQ1 560-6JK80 | 2500 | 993 | 176 | 96,2 | 0,85 | 24050,6 | 2,6 | 0,75 | 5,7 | 5,9 | 129,1 | 2000 |
| 1RQ1 562-6JJ80 | 2600 | 993 | 184 | 96,2 | 0,85 | 25007,6 | 2,6 | 0,75 | 5,8 | 5,9 | 133,5 | 2100 |
| 1RQ1 564-6JJ80 | 2850 | 993 | 200 | 96,3 | 0,85 | 27412,1 | 2,7 | 0,75 | 5,8 | 5,9 | 144,7 | 2500 |
| 1RQ1 566-6JJ80 | 3150 | 993 | 220 | 96,5 | 0,86 | 30294,6 | 2,7 | 0,75 | 5,9 | 5,9 | 157,1 | 2800 |
| 8 полюсный 750 об/мин | | | | | | | | | | | | |
| 1RQ1 400-8JA80 | 315 | 741 | 24,5 | 93,4 | 0,79 | 4060,26 | 2,5 | 1,00 | 5,0 | 1,5 | 15,9 | 595 |
| 1RQ1 402-8JA80 | 355 | 741 | 27,5 | 93,6 | 0,79 | 4576,47 | 2,5 | 1,00 | 5,0 | 1,5 | 17,1 | 650 |
| 1RQ1 404-8JA80 | 400 | 741 | 31,0 | 93,8 | 0,80 | 5158,68 | 2,5 | 1,00 | 5,5 | 1,5 | 19,2 | 745 |
| 1RQ1 406-8JA80 | 450 | 741 | 34,5 | 94,0 | 0,80 | 5801,16 | 2,6 | 1,10 | 5,5 | 1,5 | 20,9 | 880 |
| 1RQ1 450-8JA80 | 500 | 743 | 38,5 | 94,7 | 0,79 | 6430,11 | 2,7 | 1,10 | 5,5 | 2,1 | 28,6 | 1390 |
| 1RQ1 450-8JB80 | 560 | 741 | 42,5 | 94,6 | 0,80 | 7216,3 | 2,4 | 1,10 | 5,0 | 2,1 | 28,6 | 1100 |
| 1RQ1 452-8JA80 | 630 | 741 | 48,0 | 94,6 | 0,80 | 8124,92 | 2,4 | 1,10 | 5,0 | 2,1 | 31,7 | 1100 |
| 1RQ1 454-8JA80 | 710 | 741 | 54 | 94,9 | 0,80 | 9149,24 | 2,5 | 1,20 | 5,2 | 2,1 | 34,4 | 1355 |
| 1RQ1 456-8JA80 | 800 | 742 | 61 | 95,2 | 0,80 | 10299,3 | 2,7 | 1,30 | 5,4 | 2,1 | 37,6 | 1660 |
| 1RQ1 500-8JA80 | 900 | 743 | 65 | 95,5 | 0,84 | 11561,7 | 2,4 | 0,90 | 5,0 | 2,9 | 55,2 | 3190 |
| 1RQ1 500-8JB80 | 1000 | 742 | 72 | 95,5 | 0,84 | 12868,9 | 2,4 | 0,90 | 5,0 | 2,9 | 55,2 | 2110 |
| 1RQ1 502-8JA80 | 1120 | 743 | 81 | 95,6 | 0,84 | 14405,4 | 2,4 | 1,00 | 5,0 | 2,9 | 61,5 | 2400 |
| 1RQ1 504-8JA80 | 1250 | 742 | 90 | 95,7 | 0,84 | 16079,6 | 2,4 | 1,00 | 5,0 | 2,9 | 68,2 | 2690 |
| 1RQ1 506-8JA80 | 1400 | 743 | 102 | 95,9 | 0,83 | 17984,9 | 2,6 | 1,10 | 5,4 | 2,9 | 75,8 | 3080 |
| 1RQ1 560-8JJ80 | 1600 | 744 | 118 | 95,8 | 0,82 | 20551,4 | 2,1 | 0,60 | 4,4 | 4,4 | 121,9 | 3200 |
| 1RQ1 562-8JJ80 | 1800 | 744 | 130 | 96,0 | 0,83 | 23120,4 | 2,2 | 0,60 | 4,5 | 4,4 | 135,3 | 3700 |
| 1RQ1 564-8JJ80 | 2000 | 744 | 144 | 96,1 | 0,83 | 25668,6 | 2,3 | 0,65 | 4,8 | 4,4 | 146,7 | 4500 |
| 1RQ1 566-8JJ80 | 2240 | 744 | 162 | 96,3 | 0,83 | 28748,8 | 2,4 | 0,65 | 4,8 | 4,4 | 159,4 | 5500 |

# Габаритный чертеж

## 1RQ1, IM B3, до 6.6 кВ
**подшипники качения**

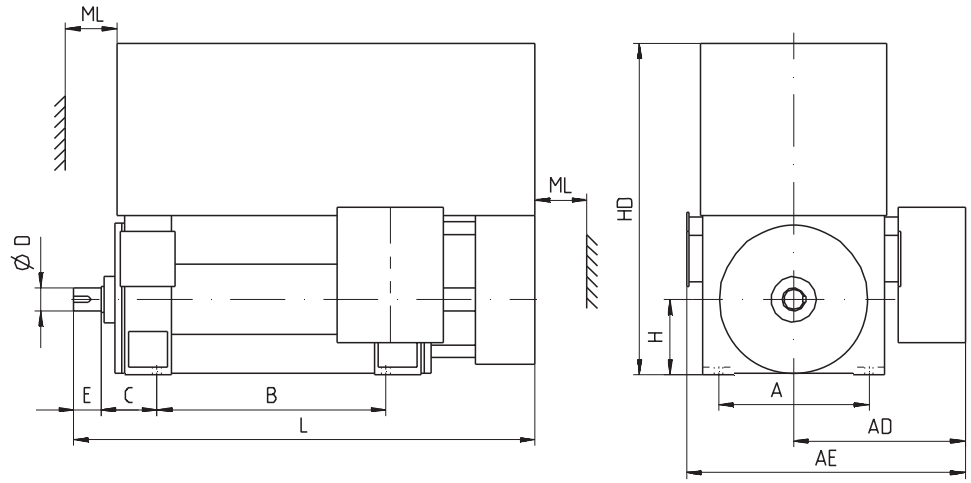


| Заказной номер | Вес двига-теля (кг) | Вес ротора (кг) | Размеры (мм) | | | | | | | | | | | Усилие на основание кН | |
|---|---|---|---|---|---|---|---|---|---|---|---|---|---|---|---|
| | | | A | AD | AE | B | C | D | E | H | HD | L | ML | вниз | вверх |
| **2-пол.** | | | | | | | | | | | | | | | |
| 1RQ1 350-2 | 2900 | 415 | 710 | 765 | 1275 | 1180 | 224 | 85 | 130 | 355 | 1605 | 2050 | 180 | 53 | 25 |
| 1RQ1 352-2 | 2950 | 430 | 710 | 765 | 1275 | 1180 | 224 | 85 | 130 | 355 | 1605 | 2050 | 180 | 58 | 29 |
| 1RQ1 354-2 | 3100 | 449 | 710 | 765 | 1275 | 1180 | 224 | 85 | 130 | 355 | 1605 | 2050 | 180 | 65 | 34 |
| 1RQ1 356-2 | 3100 | 464 | 710 | 765 | 1275 | 1180 | 224 | 85 | 130 | 355 | 1605 | 2050 | 180 | 77 | 47 |
| 1RQ1 400-2 | 3750 | 544 | 800 | 815 | 1370 | 1250 | 250 | 85 | 130 | 400 | 1710 | 2180 | 180 | 64 | 27 |
| 1RQ1 402-2 | 3800 | 563 | 800 | 815 | 1370 | 1250 | 250 | 85 | 130 | 400 | 1710 | 2180 | 180 | 71 | 34 |
| 1RQ1 404-2 | 3950 | 594 | 800 | 815 | 1370 | 1250 | 250 | 85 | 130 | 400 | 1710 | 2180 | 180 | 81 | 42 |
| 1RQ1 406-2 | 4100 | 624 | 800 | 815 | 1370 | 1250 | 250 | 85 | 130 | 400 | 1710 | 2180 | 180 | 93 | 53 |
| 1RQ1 450-2 | 4950 | 698 | 950 | 870 | 1480 | 1400 | 250 | 95 | 130 | 450 | 1925 | 2365 | 195 | 68 | 17 |
| 1RQ1 452-2 | 5100 | 728 | 950 | 870 | 1480 | 1400 | 250 | 95 | 130 | 450 | 1925 | 2365 | 195 | 79 | 27 |
| 1RQ1 454-2 | 5300 | 768 | 950 | 870 | 1480 | 1400 | 250 | 95 | 130 | 450 | 1925 | 2365 | 195 | 87 | 32 |
| 1RQ1 456-2 | 5500 | 818 | 950 | 870 | 1480 | 1400 | 250 | 95 | 130 | 450 | 1925 | 2365 | 195 | 100 | 43 |

| Заказной номер | Вес двига-теля (кг) | Вес ротора (кг) | Размеры (мм) | | | | | | | | | | | Усилие на основание кН | |
|---|---|---|---|---|---|---|---|---|---|---|---|---|---|---|---|
| | | | A | AD | AE | B | C | D | E | H | HD | L | ML | вниз | вверх |
| **4-пол.** | | | | | | | | | | | | | | | |
| 1RQ1 350-4 | 2950 | 446 | 710 | 765 | 1275 | 1180 | 224 | 95 | 130 | 355 | 1605 | 2050 | 180 | 91 | 62 |
| 1RQ1 352-4 | 3050 | 479 | 710 | 765 | 1275 | 1180 | 224 | 95 | 130 | 355 | 1605 | 2050 | 180 | 96 | 66 |
| 1RQ1 354-4 | 3150 | 511 | 710 | 765 | 1275 | 1180 | 224 | 95 | 130 | 355 | 1605 | 2050 | 180 | 111 | 80 |
| 1RQ1 356-4 | 3300 | 549 | 710 | 765 | 1275 | 1180 | 224 | 95 | 130 | 355 | 1605 | 2050 | 180 | 130 | 98 |
| 1RQ1 400-4 | 3850 | 646 | 800 | 815 | 1370 | 1250 | 250 | 110 | 165 | 400 | 1710 | 2215 | 180 | 127 | 90 |
| 1RQ1 402-4 | 3950 | 680 | 800 | 815 | 1370 | 1250 | 250 | 110 | 165 | 400 | 1710 | 2215 | 180 | 142 | 103 |
| 1RQ1 404-4 | 4150 | 740 | 800 | 815 | 1370 | 1250 | 250 | 110 | 165 | 400 | 1710 | 2215 | 180 | 156 | 115 |
| 1RQ1 406-4 | 4350 | 800 | 800 | 815 | 1370 | 1250 | 250 | 110 | 165 | 400 | 1710 | 2215 | 180 | 194 | 151 |
| 1RQ1 450-4 | 5150 | 844 | 950 | 870 | 1480 | 1400 | 250 | 130 | 200 | 450 | 1925 | 2435 | 195 | 103 | 50 |
| 1RQ1 452-4 | 5400 | 914 | 950 | 870 | 1480 | 1400 | 250 | 130 | 200 | 450 | 1925 | 2435 | 195 | 132 | 76 |
| 1RQ1 454-4 | 5600 | 964 | 950 | 870 | 1480 | 1400 | 250 | 130 | 200 | 450 | 1925 | 2435 | 195 | 132 | 74 |
| 1RQ1 456-4 | 5900 | 1034 | 950 | 870 | 1480 | 1400 | 250 | 130 | 200 | 450 | 1925 | 2435 | 195 | 151 | 90 |
| 1RQ1 500-4 | 6750 | 1262 | 1060 | 945 | 1615 | 1500 | 280 | 150 | 200 | 500 | 2060 | 2810 | 215 | 140 | 73 |
| 1RQ1 502-4 | 7000 | 1342 | 1060 | 945 | 1615 | 1500 | 280 | 150 | 200 | 500 | 2060 | 2810 | 215 | 159 | 89 |
| 1RQ1 504-4 | 7300 | 1432 | 1060 | 945 | 1615 | 1500 | 280 | 150 | 200 | 500 | 2060 | 2810 | 215 | 183 | 110 |
| 1RQ1 506-4 | 7750 | 1532 | 1060 | 1115 | 1785 | 1500 | 280 | 150 | 200 | 500 | 2060 | 2810 | 215 | 217 | 140 |
| 1RQ1 560-4 | 10850 | 2172 | 1250 | 1090 | 1915 | 1700 | 315 | 170 | 240 | 560 | 2330 | 3200 | 390 | * | * |
| 1RQ1 562-4 | 11150 | 2262 | 1250 | 1270 | 2090 | 1700 | 315 | 170 | 240 | 560 | 2330 | 3200 | 390 | * | * |
| 1RQ1 564-4 | 11450 | 2342 | 1250 | 1270 | 2090 | 1700 | 315 | 170 | 240 | 560 | 2330 | 3200 | 390 | * | * |
| 1RQ1 566-4 | 11650 | 2372 | 1250 | 1270 | 2090 | 1700 | 315 | 170 | 240 | 560 | 2330 | 3200 | 390 | * | * |

*** По запросу**

## 1RQ1, IM B3, до 6.6 кВ
**подшипники качения** (продолжение)

| Заказной номер | Вес двига-теля (кг) | Вес ротора (кг) | Размеры (мм) | | | | | | | | | | | Усилие на основание кН | |
|---|---|---|---|---|---|---|---|---|---|---|---|---|---|---|---|
| | | | A | AD | AE | B | C | D | E | H | HD | L | ML | вниз | вверх |
| **6-пол., 8-пол.** | | | | | | | | | | | | | | | |
| 1RQ1 350-6, 8 | 3100 | 566 | 710 | 765 | 1275 | 1180 | 224 | 110 | 165 | 355 | 1605 | 2085 | 180 | 99 | 68 |
| 1RQ1 352-6, 8 | 3200 | 621 | 710 | 765 | 1275 | 1180 | 224 | 110 | 165 | 355 | 1605 | 2085 | 180 | 113 | 82 |
| 1RQ1 354-6, 8 | 3300 | 653 | 710 | 765 | 1275 | 1180 | 224 | 110 | 165 | 355 | 1605 | 2085 | 180 | 129 | 97 |
| 1RQ1 356-6, 8 | 3450 | 711 | 710 | 765 | 1275 | 1180 | 224 | 110 | 165 | 355 | 1605 | 2085 | 180 | 140 | 106 |
| 1RQ1 400-6, 8 | 4050 | 795 | 800 | 815 | 1370 | 1250 | 250 | 130 | 200 | 400 | 1710 | 2250 | 180 | 141 | 101 |
| 1RQ1 402-6, 8 | 4200 | 847 | 800 | 815 | 1370 | 1250 | 250 | 130 | 200 | 400 | 1710 | 2250 | 180 | 169 | 128 |
| 1RQ1 404-6, 8 | 4400 | 911 | 800 | 815 | 1370 | 1250 | 250 | 130 | 200 | 400 | 1710 | 2250 | 180 | 185 | 142 |
| 1RQ1 406-6, 8 | 4600 | 979 | 800 | 815 | 1370 | 1250 | 250 | 130 | 200 | 400 | 1710 | 2250 | 180 | 214 | 169 |
| 1RQ1 450-6, 8 | 5350 | 1021 | 950 | 870 | 1480 | 1400 | 250 | 130 | 200 | 450 | 1925 | 2435 | 195 | 132 | 76 |
| 1RQ1 452-6, 8 | 5550 | 1091 | 950 | 870 | 1480 | 1400 | 250 | 130 | 200 | 450 | 1925 | 2435 | 195 | 140 | 82 |
| 1RQ1 454-6, 8 | 5750 | 1151 | 950 | 870 | 1480 | 1400 | 250 | 130 | 200 | 450 | 1925 | 2435 | 195 | 163 | 104 |
| 1RQ1 456-6, 8 | 6000 | 1221 | 950 | 870 | 1480 | 1400 | 250 | 130 | 200 | 450 | 1925 | 2435 | 195 | 167 | 106 |
| 1RQ1 500-6, 8 | 7100 | 1519 | 1060 | 945 | 1615 | 1500 | 280 | 160 | 240 | 500 | 2060 | 2850 | 215 | 184 | 113 |
| 1RQ1 502-6, 8 | 7450 | 1629 | 1060 | 945 | 1615 | 1500 | 280 | 160 | 240 | 500 | 2060 | 2850 | 215 | 217 | 143 |
| 1RQ1 504-6, 8 | 7800 | 1759 | 1060 | 945 | 1615 | 1500 | 280 | 160 | 240 | 500 | 2060 | 2850 | 215 | 258 | 180 |
| 1RQ1 506-6, 8 | 8250 | 1899 | 1060 | 945 | 1615 | 1500 | 280 | 160 | 240 | 500 | 2060 | 2850 | 215 | 275 | 193 |
| 1RQ1 560-6, 8 | 10900 | 2571 | 1250 | 1090 | 1915 | 1700 | 315 | 190 | 280 | 560 | 2330 | 3055 | 390 | * | * |
| 1RQ1 562-6, 8 | 11100 | 2651 | 1250 | 1090 | 1915 | 1700 | 315 | 190 | 280 | 560 | 2330 | 3055 | 390 | * | * |
| 1RQ1 564-6, 8 | 11600 | 2811 | 1250 | 1090 | 1915 | 1700 | 315 | 190 | 280 | 560 | 2330 | 3055 | 390 | * | * |
| 1RQ1 566-6 | 12100 | 2991 | 1250 | 1270 | 2090 | 1700 | 315 | 190 | 280 | 560 | 2330 | 3055 | 390 | * | * |
| 1RQ1 566-8 | 12100 | 2991 | 1250 | 1090 | 1915 | 1700 | 315 | 190 | 280 | 560 | 2330 | 3055 | 390 | * | * |

*** По запросу**

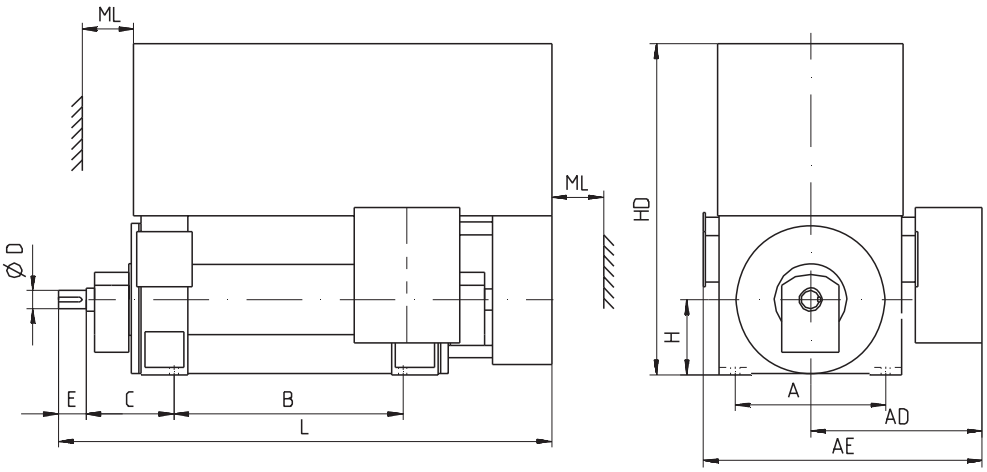


| Заказной номер | Вес двига-теля (кг) | Вес ротора (кг) | Размеры (мм) | | | | | | | | | | | Усилие на основание кН | |
|---|---|---|---|---|---|---|---|---|---|---|---|---|---|---|---|
| | | | A | AD | AE | B | C | D | E | H | HD | L | ML | вниз | вверх |
| **2-пол.** | | | | | | | | | | | | | | | |
| 1RQ1 400-2 | 3750 | 473 | 800 | 815 | 1370 | 1250 | 425 | 85 | 130 | 400 | 1710 | 2450 | 180 | 64 | 27 |
| 1RQ1 402-2 | 3850 | 492 | 800 | 815 | 1370 | 1250 | 425 | 85 | 130 | 400 | 1710 | 2450 | 180 | 71 | 34 |
| 1RQ1 404-2 | 4000 | 535 | 800 | 815 | 1370 | 1250 | 425 | 85 | 130 | 400 | 1710 | 2450 | 180 | 81 | 42 |
| 1RQ1 406-2 | 4100 | 565 | 800 | 815 | 1370 | 1250 | 425 | 85 | 130 | 400 | 1710 | 2450 | 180 | 93 | 53 |
| 1RQ1 450-2 | 5050 | 668 | 950 | 870 | 1480 | 1400 | 450 | 95 | 130 | 450 | 1925 | 2695 | 195 | 68 | 17 |
| 1RQ1 452-2 | 5200 | 698 | 950 | 870 | 1480 | 1400 | 450 | 95 | 130 | 450 | 1925 | 2695 | 195 | 79 | 27 |
| 1RQ1 454-2 | 5400 | 746 | 950 | 870 | 1480 | 1400 | 450 | 95 | 130 | 450 | 1925 | 2695 | 195 | 87 | 32 |
| 1RQ1 456-2 | 5600 | 796 | 950 | 870 | 1480 | 1400 | 450 | 95 | 130 | 450 | 1925 | 2695 | 195 | 100 | 43 |
| 1RQ1 500-2 | 6900 | 1190 | 1060 | 945 | 1615 | 1500 | 475 | 110 | 165 | 500 | 2060 | 2970 | 215 | 93 | 24 |
| 1RQ1 502-2 | 7050 | 1220 | 1060 | 945 | 1615 | 1500 | 475 | 110 | 165 | 500 | 2060 | 2970 | 215 | 98 | 28 |
| 1RQ1 504-2 | 7350 | 1302 | 1060 | 945 | 1615 | 1500 | 475 | 110 | 165 | 500 | 2060 | 2970 | 215 | 116 | 43 |
| 1RQ1 506-2 | 7650 | 1382 | 1060 | 1115 | 1785 | 1500 | 475 | 110 | 165 | 500 | 2060 | 2970 | 215 | 133 | 56 |
| 1RQ1 560-2 | 10300 | 1535 | 1250 | 1090 | 1915 | 1700 | 530 | 140 | 200 | 560 | 2330 | 3860 | 390 | * | * |
| 1RQ1 562-2 | 10650 | 1585 | 1250 | 1090 | 1915 | 1700 | 530 | 140 | 200 | 560 | 2330 | 3860 | 390 | * | * |
| 1RQ1 564-2 | 11250 | 1709 | 1250 | 1270 | 2090 | 1700 | 530 | 140 | 200 | 560 | 2330 | 3860 | 390 | * | * |
| 1RQ1 566-2 | 11600 | 1769 | 1250 | 1270 | 2090 | 1700 | 530 | 140 | 200 | 560 | 2330 | 3860 | 390 | * | * |

*** По запросу**

# Габаритный чертеж

## 1RQ1, IM B35, до 6.6 кВ
**подшипники качения**

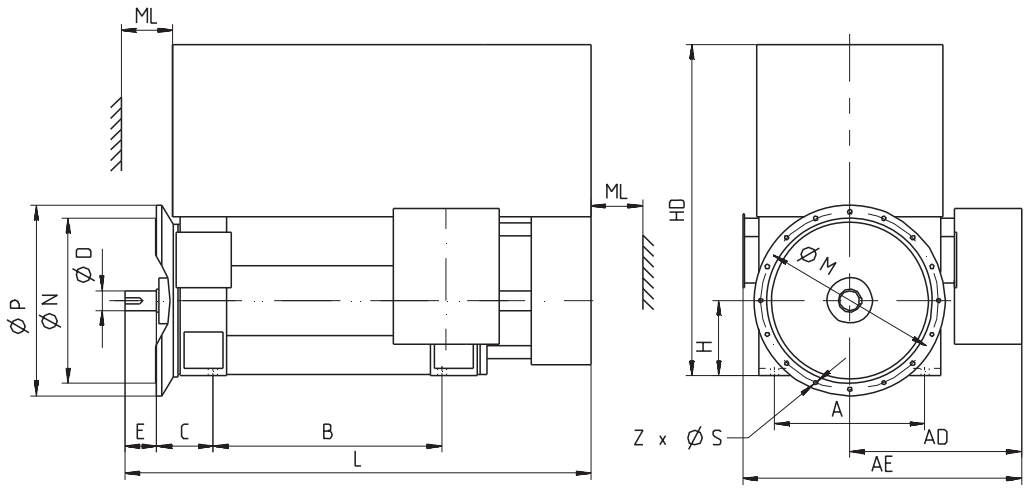


| Заказной номер | Вес двигателя (кг) | Вес ротора (кг) | Размеры (мм) | | | | | | | | | | | | | | | | Усилие на основание кН | |
|---|---|---|---|---|---|---|---|---|---|---|---|---|---|---|---|---|---|---|---|---|
| | | | A | AD | AE | B | C | D | E | H | HD | L | ML | M | N | P | S | Z | вниз | вверх |
| **2-пол.** | | | | | | | | | | | | | | | | | | | | |
| 1RQ1 350-2 | 2950 | 415 | 710 | 765 | 1275 | 1180 | 224 | 85 | 130 | 355 | 1605 | 2050 | 180 | 840 | 780 | 900 | 22 | 8 | 53 | 24 |
| 1RQ1 352-2 | 3050 | 430 | 710 | 765 | 1275 | 1180 | 224 | 85 | 130 | 355 | 1605 | 2050 | 180 | 840 | 780 | 900 | 22 | 8 | 59 | 29 |
| 1RQ1 354-2 | 3150 | 449 | 710 | 765 | 1275 | 1180 | 224 | 85 | 130 | 355 | 1605 | 2050 | 180 | 840 | 780 | 900 | 22 | 8 | 65 | 34 |
| 1RQ1 356-2 | 3200 | 464 | 710 | 765 | 1275 | 1180 | 224 | 85 | 130 | 355 | 1605 | 2050 | 180 | 840 | 780 | 900 | 22 | 8 | 78 | 46 |
| 1RQ1 400-2 | 3800 | 544 | 800 | 815 | 1370 | 1250 | 250 | 85 | 130 | 400 | 1710 | 2180 | 180 | 940 | 880 | 1000 | 22 | 8 | 64 | 27 |
| 1RQ1 402-2 | 3900 | 563 | 800 | 815 | 1370 | 1250 | 250 | 85 | 130 | 400 | 1710 | 2180 | 180 | 940 | 880 | 1000 | 22 | 8 | 72 | 34 |
| 1RQ1 404-2 | 4050 | 594 | 800 | 815 | 1370 | 1250 | 250 | 85 | 130 | 400 | 1710 | 2180 | 180 | 940 | 880 | 1000 | 22 | 8 | 81 | 41 |
| 1RQ1 406-2 | 4150 | 624 | 800 | 815 | 1370 | 1250 | 250 | 85 | 130 | 400 | 1710 | 2180 | 180 | 940 | 880 | 1000 | 22 | 8 | 93 | 53 |
| 1RQ1 450-2 | 5050 | 698 | 950 | 870 | 1480 | 1400 | 250 | 95 | 130 | 450 | 1925 | 2365 | 195 | 1080 | 1000 | 1150 | 26 | 8 | 68 | 17 |
| 1RQ1 452-2 | 5200 | 728 | 950 | 870 | 1480 | 1400 | 250 | 95 | 130 | 450 | 1925 | 2365 | 195 | 1080 | 1000 | 1150 | 26 | 8 | 79 | 27 |
| 1RQ1 454-2 | 5400 | 768 | 950 | 870 | 1480 | 1400 | 250 | 95 | 130 | 450 | 1925 | 2365 | 195 | 1080 | 1000 | 1150 | 26 | 8 | 87 | 32 |
| 1RQ1 456-2 | 5650 | 818 | 950 | 870 | 1480 | 1400 | 250 | 95 | 130 | 450 | 1925 | 2365 | 195 | 1080 | 1000 | 1150 | 26 | 8 | 100 | 43 |

| Заказной номер | Вес двига-теля (кг) | Вес рото-ра (кг) | Размеры (мм) | | | | | | | | | | | | | | | | Усилие на основание кН | |
|---|---|---|---|---|---|---|---|---|---|---|---|---|---|---|---|---|---|---|---|---|
| | | | A | AD | AE | B | C | D | E | H | HD | L | ML | M | N | P | S | Z | вниз | вверх |
| **4-пол.** | | | | | | | | | | | | | | | | | | | | |
| 1RQ1 350-4 | 3000 | 446 | 710 | 765 | 1275 | 1180 | 224 | 95 | 130 | 355 | 1605 | 2050 | 180 | 840 | 780 | 900 | 22 | 8 | 99 | 68 |
| 1RQ1 352-4 | 3100 | 479 | 710 | 765 | 1275 | 1180 | 224 | 95 | 130 | 355 | 1605 | 2050 | 180 | 840 | 780 | 900 | 22 | 8 | 114 | 81 |
| 1RQ1 354-4 | 3200 | 511 | 710 | 765 | 1275 | 1180 | 224 | 95 | 130 | 355 | 1605 | 2050 | 180 | 840 | 780 | 900 | 22 | 8 | 130 | 96 |
| 1RQ1 356-4 | 3350 | 549 | 710 | 765 | 1275 | 1180 | 224 | 95 | 130 | 355 | 1605 | 2050 | 180 | 840 | 780 | 900 | 22 | 8 | 140 | 105 |
| 1RQ1 400-4 | 3900 | 646 | 800 | 815 | 1370 | 1250 | 250 | 110 | 165 | 400 | 1710 | 2215 | 180 | 940 | 880 | 1000 | 22 | 8 | 141 | 101 |
| 1RQ1 402-4 | 4050 | 680 | 800 | 815 | 1370 | 1250 | 250 | 110 | 165 | 400 | 1710 | 2215 | 180 | 940 | 880 | 1000 | 22 | 8 | 169 | 128 |
| 1RQ1 404-4 | 4250 | 740 | 800 | 815 | 1370 | 1250 | 250 | 110 | 165 | 400 | 1710 | 2215 | 180 | 940 | 880 | 1000 | 22 | 8 | 185 | 142 |
| 1RQ1 406-4 | 4400 | 800 | 800 | 815 | 1370 | 1250 | 250 | 110 | 165 | 400 | 1710 | 2215 | 180 | 940 | 880 | 1000 | 22 | 8 | 215 | 169 |
| 1RQ1 450-4 | 5300 | 844 | 950 | 870 | 1480 | 1400 | 250 | 130 | 200 | 450 | 1925 | 2435 | 195 | 1080 | 1000 | 1150 | 26 | 8 | 132 | 76 |
| 1RQ1 452-4 | 5550 | 914 | 950 | 870 | 1480 | 1400 | 250 | 130 | 200 | 450 | 1925 | 2435 | 195 | 1080 | 1000 | 1150 | 26 | 8 | 140 | 82 |
| 1RQ1 454-4 | 5750 | 964 | 950 | 870 | 1480 | 1400 | 250 | 130 | 200 | 450 | 1925 | 2435 | 195 | 1080 | 1000 | 1150 | 26 | 8 | 163 | 104 |
| 1RQ1 456-4 | 6050 | 1034 | 950 | 870 | 1480 | 1400 | 250 | 130 | 200 | 450 | 1925 | 2435 | 195 | 1080 | 1000 | 1150 | 26 | 8 | 167 | 106 |
| 1RQ1 500-4 | 6900 | 1262 | 1060 | 945 | 1615 | 1500 | 280 | 150 | 200 | 500 | 2060 | 2810 | 215 | 1180 | 1120 | 1250 | 26 | 16 | 140 | 73 |
| 1RQ1 502-4 | 7150 | 1342 | 1060 | 945 | 1615 | 1500 | 280 | 150 | 200 | 500 | 2060 | 2810 | 215 | 1180 | 1120 | 1250 | 26 | 16 | 159 | 89 |
| 1RQ1 504-4 | 7400 | 1432 | 1060 | 945 | 1615 | 1500 | 280 | 150 | 200 | 500 | 2060 | 2810 | 215 | 1180 | 1120 | 1250 | 26 | 16 | 183 | 110 |
| 1RQ1 506-4 | 7850 | 1532 | 1060 | 1115 | 1785 | 1500 | 280 | 150 | 200 | 500 | 2060 | 2810 | 215 | 1180 | 1120 | 1250 | 26 | 16 | 217 | 140 |
| 1RQ1 560-4 | 10950 | 2172 | 1250 | 1090 | 1915 | 1700 | 315 | 170 | 240 | 560 | 2330 | 3055 | 390 | 1320 | 1250 | 1400 | 26 | 16 | * | * |
| 1RQ1 562-4 | 11250 | 2262 | 1250 | 1270 | 2090 | 1700 | 315 | 170 | 240 | 560 | 2330 | 3055 | 390 | 1320 | 1250 | 1400 | 26 | 16 | * | * |
| 1RQ1 564-4 | 11600 | 2342 | 1250 | 1270 | 2090 | 1700 | 315 | 170 | 240 | 560 | 2330 | 3055 | 390 | 1320 | 1250 | 1400 | 26 | 16 | * | * |
| 1RQ1 566-4 | 11750 | 2372 | 1250 | 1270 | 2090 | 1700 | 315 | 170 | 240 | 560 | 2330 | 3055 | 390 | 1320 | 1250 | 1400 | 26 | 16 | * | * |

*** По запросу**

## 1RQ1, IM B35, до 6.6 кВ
**подшипники качения** (продолжение)

| Заказной номер | Вес двига-теля (кг) | Вес рото-ра (кг) | Размеры (мм) | | | | | | | | | | | | | | | | Усилие на основание кН | |
|---|---|---|---|---|---|---|---|---|---|---|---|---|---|---|---|---|---|---|---|---|
| | | | A | AD | AE | B | C | D | E | H | HD | L | ML | M | N | P | S | Z | вниз | вверх |
| **6-пол., 8-пол.** | | | | | | | | | | | | | | | | | | | | |
| 1RQ1 350-6, 8 | 3150 | 566 | 710 | 765 | 1275 | 1180 | 224 | 110 | 165 | 355 | 1605 | 2085 | 180 | 840 | 780 | 900 | 22 | 8 | 92 | 62 |
| 1RQ1 352-6, 8 | 3300 | 621 | 710 | 765 | 1275 | 1180 | 224 | 110 | 165 | 355 | 1605 | 2085 | 180 | 840 | 780 | 900 | 22 | 8 | 96 | 66 |
| 1RQ1 354-6, 8 | 3400 | 653 | 710 | 765 | 1275 | 1180 | 224 | 110 | 165 | 355 | 1605 | 2085 | 180 | 840 | 780 | 900 | 22 | 8 | 111 | 79 |
| 1RA1 356-6, 8 | 3550 | 711 | 710 | 765 | 1275 | 1180 | 224 | 110 | 165 | 355 | 1605 | 2085 | 180 | 840 | 780 | 900 | 22 | 8 | 130 | 97 |
| 1RQ1 400-6, 8 | 4100 | 795 | 800 | 815 | 1370 | 1250 | 250 | 130 | 200 | 400 | 1710 | 2250 | 180 | 940 | 880 | 1000 | 22 | 8 | 128 | 89 |
| 1RQ1 402-6, 8 | 4250 | 847 | 800 | 815 | 1370 | 1250 | 250 | 130 | 200 | 400 | 1710 | 2250 | 180 | 940 | 880 | 1000 | 22 | 8 | 143 | 103 |
| 1RQ1 404-6, 8 | 4450 | 911 | 800 | 815 | 1370 | 1250 | 250 | 130 | 200 | 400 | 1710 | 2250 | 180 | 940 | 880 | 1000 | 22 | 8 | 157 | 115 |
| 1RQ1 406-6, 8 | 4650 | 979 | 800 | 815 | 1370 | 1250 | 250 | 130 | 200 | 400 | 1710 | 2250 | 180 | 940 | 880 | 1000 | 22 | 8 | 194 | 151 |
| 1RQ1 450-6, 8 | 5500 | 1021 | 950 | 870 | 1480 | 1400 | 250 | 130 | 200 | 450 | 1925 | 2435 | 195 | 1080 | 1000 | 1150 | 26 | 8 | 103 | 50 |
| 1RQ1 452-6, 8 | 5700 | 1091 | 950 | 870 | 1480 | 1400 | 250 | 130 | 200 | 450 | 1925 | 2435 | 195 | 1080 | 1000 | 1150 | 26 | 8 | 132 | 76 |
| 1RQ1 454-6, 8 | 5900 | 1151 | 950 | 870 | 1480 | 1400 | 250 | 130 | 200 | 450 | 1925 | 2435 | 195 | 1080 | 1000 | 1150 | 26 | 8 | 132 | 74 |
| 1RQ1 456-6, 8 | 6100 | 1221 | 950 | 870 | 1480 | 1400 | 250 | 130 | 200 | 450 | 1925 | 2435 | 195 | 1080 | 1000 | 1150 | 26 | 8 | 151 | 90 |
| 1RQ1 500-6, 8 | 7250 | 1519 | 1060 | 945 | 1615 | 1500 | 280 | 160 | 240 | 500 | 2060 | 2850 | 215 | 1180 | 1120 | 1250 | 26 | 16 | 184 | 113 |
| 1RQ1 502-6, 8 | 7550 | 1629 | 1060 | 945 | 1615 | 1500 | 280 | 160 | 240 | 500 | 2060 | 2850 | 215 | 1180 | 1120 | 1250 | 26 | 16 | 217 | 143 |
| 1RQ1 504-6, 8 | 7950 | 1759 | 1060 | 945 | 1615 | 1500 | 280 | 160 | 240 | 500 | 2060 | 2850 | 215 | 1180 | 1120 | 1250 | 26 | 16 | 258 | 180 |
| 1RQ1 506-6, 8 | 8350 | 1899 | 1060 | 945 | 1615 | 1500 | 280 | 160 | 240 | 500 | 2060 | 2850 | 215 | 1180 | 1120 | 1250 | 26 | 16 | 275 | 193 |
| 1RQ1 560-6, 8 | 11100 | 2571 | 1250 | 1090 | 1915 | 1700 | 315 | 190 | 280 | 560 | 2330 | 3055 | 390 | 1320 | 1250 | 1400 | 26 | 16 | * | * |
| 1RQ1 562-6, 8 | 11300 | 2651 | 1250 | 1090 | 1915 | 1700 | 315 | 190 | 280 | 560 | 2330 | 3055 | 390 | 1320 | 1250 | 1400 | 26 | 16 | * | * |
| 1RQ1 564-6, 8 | 11800 | 2811 | 1250 | 1090 | 1915 | 1700 | 315 | 190 | 280 | 560 | 2330 | 3055 | 390 | 1320 | 1250 | 1400 | 26 | 16 | * | * |
| 1RQ1 566-6 | 12300 | 2991 | 1250 | 1270 | 2090 | 1700 | 315 | 190 | 280 | 560 | 2330 | 3055 | 390 | 1320 | 1250 | 1400 | 26 | 16 | * | * |
| 1RQ1 566-8 | 12300 | 2991 | 1250 | 1090 | 1915 | 1700 | 315 | 190 | 280 | 560 | 2330 | 3055 | 390 | 1320 | 1250 | 1400 | 26 | 16 | * | * |

*** По запросу**

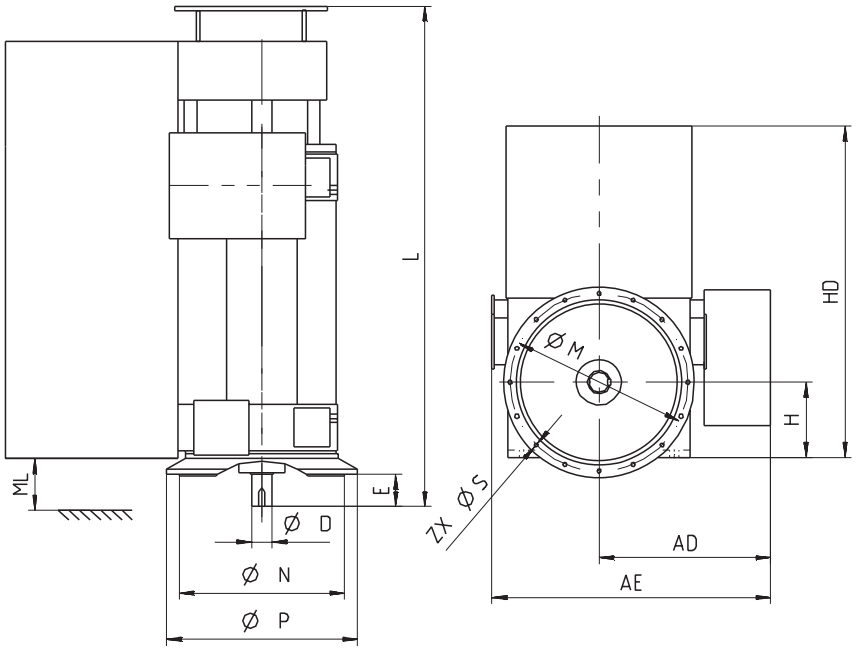


| Заказной номер | Вес двига-теля (кг) | Вес ротора (кг) | | | | | | | | | | | | | | Усилие на основание кН | |
|---|---|---|---|---|---|---|---|---|---|---|---|---|---|---|---|---|---|
| | | | AD | AE | D | E | H | HD | L | ML | M | N | P | S | Z | вниз | вверх |
| **4-пол.** | | | | | | | | | | | | | | | | | |
| 1RQ1 450-4 | 5500 | 854 | 860 | 1455 | 130 | 200 | 450 | 1925 | 2895 | 195 | 1080 | 1000 | 1150 | 26 | 8 | * | * |
| 1RQ1 452-4 | 5750 | 924 | 860 | 1455 | 130 | 200 | 450 | 1925 | 2895 | 195 | 1080 | 1000 | 1150 | 26 | 8 | * | * |
| 1RQ1 454-4 | 6000 | 974 | 860 | 1455 | 130 | 200 | 450 | 1925 | 2895 | 195 | 1080 | 1000 | 1150 | 26 | 8 | * | * |
| 1RQ1 456-4 | 6250 | 1044 | 860 | 1455 | 130 | 200 | 450 | 1925 | 2895 | 195 | 1080 | 1000 | 1150 | 26 | 8 | * | * |
| 1RQ1 500-4 | 7200 | 1235 | 935 | 1605 | 150 | 200 | 500 | 2060 | 3270 | 215 | 1180 | 1120 | 1250 | 26 | 16 | * | * |
| 1RQ1 502-4 | 7450 | 1315 | 935 | 1605 | 150 | 200 | 500 | 2060 | 3270 | 215 | 1180 | 1120 | 1250 | 26 | 16 | * | * |
| 1RQ1 504-4 | 7750 | 1405 | 935 | 1605 | 150 | 200 | 500 | 2060 | 3270 | 215 | 1180 | 1120 | 1250 | 26 | 16 | * | * |
| 1RQ1 506-4 | 8100 | 1505 | 935 | 1605 | 150 | 200 | 500 | 2060 | 3270 | 215 | 1180 | 1120 | 1250 | 26 | 16 | * | * |
| 1RQ1 560-4 | 11350 | 2096 | 1090 | 1915 | 170 | 240 | 560 | 2330 | 3650 | 390 | 1320 | 1250 | 1400 | 26 | 16 | * | * |
| 1RQ1 562-4 | 11750 | 2186 | 1270 | 2090 | 170 | 240 | 560 | 2330 | 3650 | 390 | 1320 | 1250 | 1400 | 26 | 16 | * | * |
| 1RQ1 564-4 | 12050 | 2266 | 1270 | 2090 | 170 | 240 | 560 | 2330 | 3650 | 390 | 1320 | 1250 | 1400 | 26 | 16 | * | * |
| 1RQ1 566-4 | 12250 | 2296 | 1270 | 2090 | 170 | 240 | 560 | 2330 | 3650 | 390 | 1320 | 1250 | 1400 | 26 | 16 | * | * |

*** По запросу**

## 1RQ1, IM V1, до 6.6 кВ
**подшипники качения** (продолжение)

| Заказной номер | Вес двига-теля (кг) | Вес ротора (кг) | | | | | | | | | | | | | Усилие на основание кН | |
|---|---|---|---|---|---|---|---|---|---|---|---|---|---|---|---|---|
| | | | AD | AE | D | E | H | HD | L | ML | M | N | P | S | Z | вниз | вверх |
| **6-пол., 8-пол.** | | | | | | | | | | | | | | | | | |
| 1RQ1 450-6, 8 | 5750 | 1080 | 860 | 1455 | 130 | 200 | 450 | 1925 | 2895 | 195 | 1080 | 1000 | 1150 | 26 | 8 | * | * |
| 1RQ1 452-6, 8 | 6000 | 1153 | 860 | 1455 | 130 | 200 | 450 | 1925 | 2895 | 195 | 1080 | 1000 | 1150 | 26 | 8 | * | * |
| 1RQ1 454-6, 8 | 6150 | 1217 | 860 | 1455 | 130 | 200 | 450 | 1925 | 2895 | 195 | 1080 | 1000 | 1150 | 26 | 8 | * | * |
| 1RQ1 456-6, 8 | 6400 | 1290 | 860 | 1455 | 130 | 200 | 450 | 1925 | 2895 | 195 | 1080 | 1000 | 1150 | 26 | 8 | * | * |
| 1RQ1 500-6, 8 | 7550 | 1493 | 935 | 1605 | 160 | 240 | 500 | 2060 | 3270 | 215 | 1180 | 1120 | 1250 | 26 | 16 | * | * |
| 1RQ1 502-6, 8 | 7900 | 1603 | 935 | 1605 | 160 | 240 | 500 | 2060 | 3270 | 215 | 1180 | 1120 | 1250 | 26 | 16 | * | * |
| 1RQ1 504-6, 8 | 8250 | 1733 | 935 | 1605 | 160 | 240 | 500 | 2060 | 3270 | 215 | 1180 | 1120 | 1250 | 26 | 16 | * | * |
| 1RQ1 506-6, 8 | 8650 | 1873 | 935 | 1605 | 160 | 240 | 500 | 2060 | 3270 | 215 | 1180 | 1120 | 1250 | 26 | 16 | * | * |
| 1RQ1 560-6, 8 | 11550 | 2504 | 1090 | 1915 | 190 | 280 | 560 | 2330 | 3650 | 390 | 1320 | 1250 | 1400 | 26 | 16 | * | * |
| 1RQ1 562-6, 8 | 11750 | 2584 | 1090 | 1915 | 190 | 280 | 560 | 2330 | 3650 | 390 | 1320 | 1250 | 1400 | 26 | 16 | * | * |
| 1RQ1 564-6, 8 | 12200 | 2744 | 1090 | 1915 | 190 | 280 | 560 | 2330 | 3650 | 390 | 1320 | 1250 | 1400 | 26 | 16 | * | * |
| 1RQ1 566-6 | 12800 | 2924 | 1270 | 2090 | 190 | 280 | 560 | 2330 | 3650 | 390 | 1320 | 1250 | 1400 | 26 | 16 | * | * |
| 1RQ1 566-8 | 12800 | 2924 | 1090 | 1915 | 190 | 280 | 560 | 2330 | 3650 | 390 | 1320 | 1250 | 1400 | 26 | 16 | * | * |

*** По запросу**

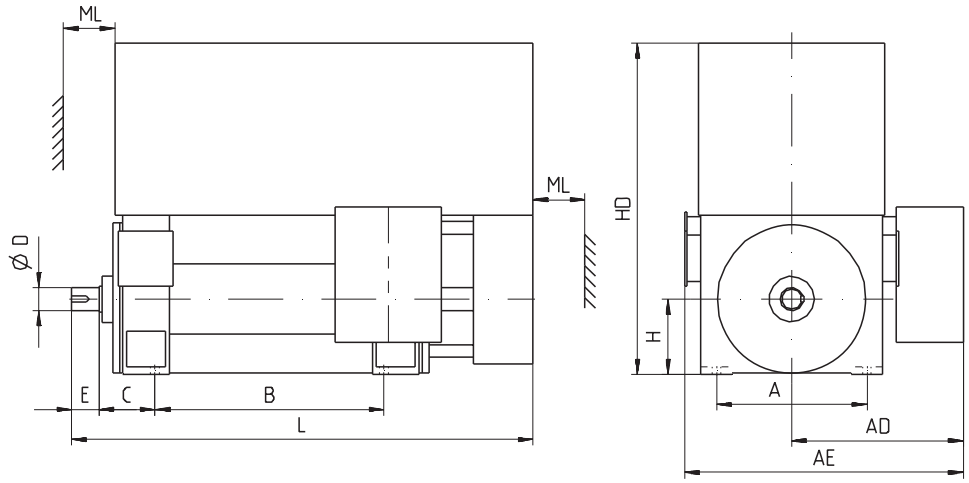


| Заказной номер | Вес двига-теля (кг) | Вес ротора (кг) | Размеры (мм) | | | | | | | | | | | Усилие на основание кН | |
|---|---|---|---|---|---|---|---|---|---|---|---|---|---|---|---|
| | | | A | AD | AE | B | C | D | E | H | HD | L | ML | вниз | вверх |
| **2-пол.** | | | | | | | | | | | | | | | |
| 1RQ1 352-2 | 3050 | 430 | 710 | 935 | 1445 | 1180 | 224 | 85 | 130 | 355 | 1605 | 2050 | 180 | 57 | 27 |
| 1RQ1 354-2 | 3150 | 449 | 710 | 935 | 1445 | 1180 | 224 | 85 | 130 | 355 | 1605 | 2050 | 180 | 64 | 33 |
| 1RQ1 356-2 | 3200 | 464 | 710 | 935 | 1445 | 1180 | 224 | 85 | 130 | 355 | 1605 | 2050 | 180 | 67 | 36 |
| 1RQ1 400-2 | 3800 | 544 | 800 | 985 | 1545 | 1250 | 250 | 85 | 130 | 400 | 1710 | 2180 | 180 | 73 | 36 |
| 1RQ1 402-2 | 3900 | 563 | 800 | 985 | 1545 | 1250 | 250 | 85 | 130 | 400 | 1710 | 2180 | 180 | 77 | 39 |
| 1RQ1 404-2 | 4050 | 594 | 800 | 985 | 1545 | 1250 | 250 | 85 | 130 | 400 | 1710 | 2180 | 180 | 85 | 45 |
| 1RQ1 406-2 | 4150 | 624 | 800 | 985 | 1545 | 1250 | 250 | 85 | 130 | 400 | 1710 | 2180 | 180 | 103 | 62 |
| 1RQ1 450-2 | 5000 | 698 | 950 | 1040 | 1600 | 1400 | 250 | 95 | 130 | 450 | 1925 | 2365 | 195 | 62 | 12 |
| 1RQ1 452-2 | 5100 | 728 | 950 | 1040 | 1600 | 1400 | 250 | 95 | 130 | 450 | 1925 | 2365 | 195 | 72 | 21 |
| 1RQ1 454-2 | 5300 | 768 | 950 | 1040 | 1600 | 1400 | 250 | 95 | 130 | 450 | 1925 | 2365 | 195 | 77 | 23 |
| 1RQ1 456-2 | 5500 | 818 | 950 | 1040 | 1600 | 1400 | 250 | 95 | 130 | 450 | 1925 | 2365 | 195 | 85 | 30 |

## 1RQ1, IM B3, 10 кВ
**подшипники качения** (продолжение)

| Заказной номер | Вес двига-теля (кг) | Вес ротора (кг) | Размеры (мм) | | | | | | | | | | | Усилие на основание кН | |
|---|---|---|---|---|---|---|---|---|---|---|---|---|---|---|---|
| | | | A | AD | AE | B | C | D | E | H | HD | L | ML | вниз | вверх |
| 4-пол. | | | | | | | | | | | | | | | |
| 1RQ1 354-4 | 3150 | 479 | 710 | 935 | 1445 | 1180 | 224 | 95 | 130 | 355 | 1605 | 2050 | 180 | 107 | 76 |
| 1RQ1 356-4 | 3250 | 511 | 710 | 935 | 1445 | 1180 | 224 | 95 | 130 | 355 | 1605 | 2050 | 180 | 121 | 89 |
| 1RQ1 358-4 | 3400 | 549 | 710 | 935 | 1445 | 1180 | 224 | 95 | 130 | 355 | 1605 | 2050 | 180 | 140 | 107 |
| 1RQ1 400-4 | 3850 | 646 | 800 | 985 | 1545 | 1250 | 250 | 110 | 165 | 400 | 1710 | 2215 | 180 | 123 | 86 |
| 1RQ1 402-4 | 3950 | 680 | 800 | 985 | 1545 | 1250 | 250 | 110 | 165 | 400 | 1710 | 2215 | 180 | 142 | 104 |
| 1RQ1 404-4 | 4150 | 740 | 800 | 985 | 1545 | 1250 | 250 | 110 | 165 | 400 | 1710 | 2215 | 180 | 164 | 123 |
| 1RQ1 406-4 | 4350 | 800 | 800 | 985 | 1545 | 1250 | 250 | 110 | 165 | 400 | 1710 | 2215 | 180 | 196 | 153 |
| 1RQ1 450-4 | 5200 | 844 | 950 | 1040 | 1600 | 1400 | 250 | 130 | 200 | 450 | 1925 | 2435 | 195 | 102 | 50 |
| 1RQ1 452-4 | 5450 | 914 | 950 | 1040 | 1600 | 1400 | 250 | 130 | 200 | 450 | 1925 | 2435 | 195 | 115 | 60 |
| 1RQ1 454-4 | 5650 | 964 | 950 | 1040 | 1600 | 1400 | 250 | 130 | 200 | 450 | 1925 | 2435 | 195 | 132 | 75 |
| 1RQ1 456-4 | 5900 | 1034 | 950 | 1040 | 1600 | 1400 | 250 | 130 | 200 | 450 | 1925 | 2435 | 195 | 143 | 84 |
| 1RQ1 500-4 | 6800 | 1262 | 1060 | 1115 | 1785 | 1500 | 280 | 150 | 200 | 500 | 2060 | 2810 | 215 | 138 | 70 |
| 1RQ1 502-4 | 7100 | 1342 | 1060 | 1115 | 1785 | 1500 | 280 | 150 | 200 | 500 | 2060 | 2810 | 215 | 157 | 86 |
| 1RQ1 504-4 | 7350 | 1432 | 1060 | 1115 | 1785 | 1500 | 280 | 150 | 200 | 500 | 2060 | 2810 | 215 | 167 | 94 |
| 1RQ1 506-4 | 7700 | 1532 | 1060 | 1115 | 1785 | 1500 | 280 | 150 | 200 | 500 | 2060 | 2810 | 215 | 207 | 130 |
| 1RQ1 560-4 | 10750 | 2172 | 1250 | 1200 | 2025 | 1700 | 315 | 170 | 240 | 560 | 2330 | 3055 | 390 | * | * |
| 1RQ1 562-4 | 11100 | 2262 | 1250 | 1200 | 2025 | 1700 | 315 | 170 | 240 | 560 | 2330 | 3055 | 390 | * | * |
| 1RQ1 564-4 | 11400 | 2342 | 1250 | 1200 | 2025 | 1700 | 315 | 170 | 240 | 560 | 2330 | 3055 | 390 | * | * |
| 1RQ1 566-4 | 11600 | 2372 | 1250 | 1200 | 2025 | 1700 | 315 | 170 | 240 | 560 | 2330 | 3055 | 390 | * | * |

*** По запросу**

| Заказной номер | Вес двига-теля (кг) | Вес ротора (кг) | Размеры (мм) | | | | | | | | | | | Усилие на основание кН | |
|---|---|---|---|---|---|---|---|---|---|---|---|---|---|---|---|
| | | | A | AD | AE | B | C | D | E | H | HD | L | ML | вниз | вверх |
| 6-пол., 8-пол. | | | | | | | | | | | | | | | |
| 1RQ1 352-6 | 3350 | 581 | 710 | 935 | 1445 | 1180 | 224 | 110 | 165 | 355 | 1605 | 2085 | 180 | 100 | 67 |
| 1RQ1 354-6 | 3400 | 596 | 710 | 935 | 1445 | 1180 | 224 | 110 | 165 | 355 | 1605 | 2085 | 180 | 118 | 85 |
| 1RQ1 356-6 | 3500 | 628 | 710 | 935 | 1445 | 1180 | 224 | 110 | 165 | 355 | 1605 | 2085 | 180 | 134 | 100 |
| 1RQ1 400-6, 8 | 4100 | 734 | 800 | 985 | 1545 | 1250 | 250 | 130 | 200 | 400 | 1710 | 2250 | 180 | 119 | 79 |
| 1RQ1 402-6, 8 | 4200 | 776 | 800 | 985 | 1545 | 1250 | 250 | 130 | 200 | 400 | 1710 | 2250 | 180 | 133 | 91 |
| 1RQ1 404-6, 8 | 4450 | 844 | 800 | 985 | 1545 | 1250 | 250 | 130 | 200 | 400 | 1710 | 2250 | 180 | 152 | 108 |
| 1RQ1 406-6, 8 | 4600 | 901 | 800 | 985 | 1545 | 1250 | 250 | 130 | 200 | 400 | 1710 | 2250 | 180 | 181 | 135 |
| 1RQ1 450-6, 8 | 5400 | 1021 | 950 | 1040 | 1600 | 1400 | 250 | 130 | 200 | 450 | 1925 | 2435 | 195 | 122 | 68 |
| 1RQ1 452-6, 8 | 5600 | 1091 | 950 | 1040 | 1600 | 1400 | 250 | 130 | 200 | 450 | 1925 | 2435 | 195 | 142 | 86 |
| 1RQ1 454-6, 8 | 5800 | 1151 | 950 | 1040 | 1600 | 1400 | 250 | 130 | 200 | 450 | 1925 | 2435 | 195 | 151 | 93 |
| 1RQ1 456-6, 8 | 6000 | 1221 | 950 | 1040 | 1600 | 1400 | 250 | 130 | 200 | 450 | 1925 | 2435 | 195 | 184 | 124 |
| 1RQ1 500-6, 8 | 7150 | 1519 | 1060 | 1115 | 1785 | 1500 | 280 | 160 | 240 | 500 | 2060 | 2850 | 215 | 172 | 100 |
| 1RQ1 502-6, 8 | 7500 | 1629 | 1060 | 1115 | 1785 | 1500 | 280 | 160 | 240 | 500 | 2060 | 2850 | 215 | 220 | 145 |
| 1RQ1 504-6, 8 | 7800 | 1759 | 1060 | 1115 | 1785 | 1500 | 280 | 160 | 240 | 500 | 2060 | 2850 | 215 | 241 | 163 |
| 1RQ1 506-6, 8 | 8250 | 1899 | 1060 | 1115 | 1785 | 1500 | 280 | 160 | 240 | 500 | 2060 | 2850 | 215 | 272 | 189 |
| 1RQ1 560-6, 8 | 10850 | 2571 | 1250 | 1200 | 2025 | 1700 | 315 | 190 | 280 | 560 | 2330 | 3055 | 390 | * | * |
| 1RQ1 562-6, 8 | 11050 | 2651 | 1250 | 1200 | 2025 | 1700 | 315 | 190 | 280 | 560 | 2330 | 3055 | 390 | * | * |
| 1RQ1 564-6, 8 | 11500 | 2811 | 1250 | 1200 | 2025 | 1700 | 315 | 190 | 280 | 560 | 2330 | 3055 | 390 | * | * |
| 1RQ1 566-6, 8 | 12050 | 2991 | 1250 | 1200 | 2025 | 1700 | 315 | 190 | 280 | 560 | 2330 | 3055 | 390 | * | * |

*** По запросу**

# Габаритный чертеж

## 1RQ1, IM B3, 10 кВ
**подшипники скольжения**

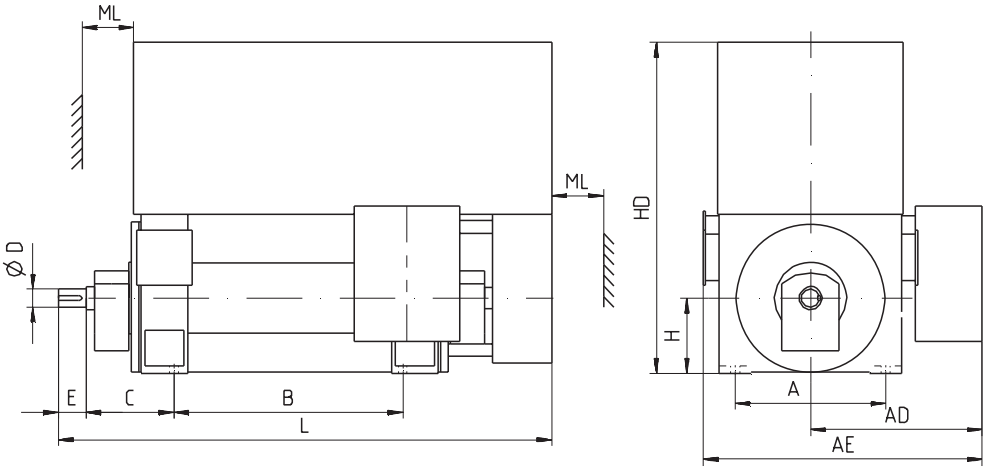


| Заказной номер | Вес двига-теля (кг) | Вес ротора (кг) | Размеры (мм) | | | | | | | | | | | Усилие на основание кН | |
|---|---|---|---|---|---|---|---|---|---|---|---|---|---|---|---|
| | | | A | AD | AE | B | C | D | E | H | HD | L | ML | вниз | вверх |
| **2-пол.** | | | | | | | | | | | | | | | |
| 1RQ1 400-2 | 3800 | 473 | 800 | 985 | 1545 | 1250 | 425 | 85 | 130 | 400 | 1710 | 2450 | 180 | 73 | 36 |
| 1RQ1 402-2 | 3900 | 492 | 800 | 985 | 1545 | 1250 | 425 | 85 | 130 | 400 | 1710 | 2450 | 180 | 77 | 39 |
| 1RQ1 404-2 | 4050 | 535 | 800 | 985 | 1545 | 1250 | 425 | 85 | 130 | 400 | 1710 | 2450 | 180 | 85 | 45 |
| 1RQ1 406-2 | 4200 | 565 | 800 | 985 | 1545 | 1250 | 425 | 85 | 130 | 400 | 1710 | 2450 | 180 | 103 | 62 |
| 1RQ1 450-2 | 5150 | 668 | 950 | 1040 | 1600 | 1400 | 450 | 95 | 130 | 450 | 1925 | 2695 | 195 | 62 | 12 |
| 1RQ1 452-2 | 5250 | 698 | 950 | 1040 | 1600 | 1400 | 450 | 95 | 130 | 450 | 1925 | 2695 | 195 | 72 | 21 |
| 1RQ1 454-2 | 5450 | 746 | 950 | 1040 | 1600 | 1400 | 450 | 95 | 130 | 450 | 1925 | 2695 | 195 | 77 | 23 |
| 1RQ1 456-2 | 5650 | 796 | 950 | 1040 | 1600 | 1400 | 450 | 95 | 130 | 450 | 1925 | 2695 | 195 | 85 | 30 |
| 1RQ1 500-2 | 6950 | 1190 | 1060 | 1115 | 1785 | 1500 | 475 | 110 | 165 | 500 | 2060 | 2970 | 215 | 83 | 13 |
| 1RQ1 502-2 | 7100 | 1220 | 1060 | 1115 | 1785 | 1500 | 475 | 110 | 165 | 500 | 2060 | 2970 | 215 | 92 | 21 |
| 1RQ1 504-2 | 7400 | 1302 | 1060 | 1115 | 1785 | 1500 | 475 | 110 | 165 | 500 | 2060 | 2970 | 215 | 104 | 30 |
| 1RQ1 506-2 | 7700 | 1382 | 1060 | 1115 | 1785 | 1500 | 475 | 110 | 165 | 500 | 2060 | 2970 | 215 | 120 | 43 |
| 1RQ1 560-4 | 10300 | 1535 | 1250 | 1200 | 2025 | 1700 | 530 | 140 | 200 | 560 | 2330 | 3860 | 390 | * | * |
| 1RQ1 562-4 | 10650 | 1585 | 1250 | 1200 | 2025 | 1700 | 530 | 140 | 200 | 560 | 2330 | 3860 | 390 | * | * |
| 1RQ1 564-4 | 11150 | 1709 | 1250 | 1200 | 2025 | 1700 | 530 | 140 | 200 | 560 | 2330 | 3860 | 390 | * | * |
| 1RQ1 566-4 | 11500 | 1769 | 1250 | 1200 | 2025 | 1700 | 530 | 140 | 200 | 560 | 2330 | 3860 | 390 | * | * |

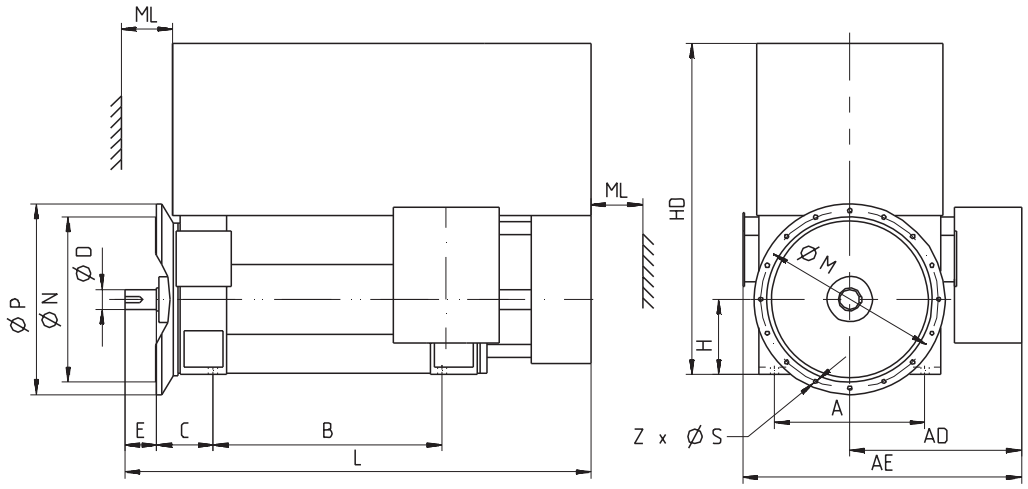


| Заказной номер | Вес двигателя (кг) | Вес ротора (кг) | Размеры (мм) | | | | | | | | | | | | | | | | Усилие на основание кН | |
|---|---|---|---|---|---|---|---|---|---|---|---|---|---|---|---|---|---|---|---|---|
| | | | A | AD | AE | B | C | D | E | H | HD | L | ML | M | N | P | S | Z | вниз | вверх |
| **2-пол.** | | | | | | | | | | | | | | | | | | | | |
| 1RQ1 352-2 | 3100 | 430 | 710 | 935 | 1445 | 1180 | 224 | 85 | 130 | 355 | 1605 | 2050 | 180 | 840 | 780 | 900 | 22 | 8 | 57 | 26 |
| 1RQ1 354-2 | 3200 | 449 | 710 | 935 | 1445 | 1180 | 224 | 85 | 130 | 355 | 1605 | 2050 | 180 | 840 | 780 | 900 | 22 | 8 | 64 | 33 |
| 1RQ1 356-2 | 3250 | 464 | 710 | 935 | 1445 | 1180 | 224 | 85 | 130 | 355 | 1605 | 2050 | 180 | 840 | 780 | 900 | 22 | 8 | 68 | 36 |
| 1RQ1 400-2 | 3900 | 544 | 800 | 985 | 1545 | 1250 | 250 | 85 | 130 | 400 | 1710 | 2180 | 180 | 940 | 880 | 1000 | 22 | 8 | 73 | 35 |
| 1RQ1 402-2 | 3950 | 563 | 800 | 985 | 1545 | 1250 | 250 | 85 | 130 | 400 | 1710 | 2180 | 180 | 940 | 880 | 1000 | 22 | 8 | 78 | 39 |
| 1RQ1 404-2 | 4100 | 594 | 800 | 985 | 1545 | 1250 | 250 | 85 | 130 | 400 | 1710 | 2180 | 180 | 940 | 880 | 1000 | 22 | 8 | 85 | 45 |
| 1RQ1 406-2 | 4250 | 624 | 800 | 985 | 1545 | 1250 | 250 | 85 | 130 | 400 | 1710 | 2180 | 180 | 940 | 880 | 1000 | 22 | 8 | 103 | 61 |
| 1RQ1 450-2 | 5150 | 698 | 950 | 1040 | 1600 | 1400 | 250 | 95 | 130 | 450 | 1925 | 2365 | 195 | 1080 | 1000 | 1150 | 26 | 8 | 62 | 12 |
| 1RQ1 452-2 | 5250 | 728 | 950 | 1040 | 1600 | 1400 | 250 | 95 | 130 | 450 | 1925 | 2365 | 195 | 1080 | 1000 | 1150 | 26 | 8 | 72 | 21 |
| 1RQ1 454-2 | 5450 | 768 | 950 | 1040 | 1600 | 1400 | 250 | 95 | 130 | 450 | 1925 | 2365 | 195 | 1080 | 1000 | 1150 | 26 | 8 | 77 | 23 |
| 1RQ1 456-2 | 5650 | 818 | 950 | 1040 | 1600 | 1400 | 250 | 95 | 130 | 450 | 1925 | 2365 | 195 | 1080 | 1000 | 1150 | 26 | 8 | 85 | 30 |

## 1RQ1, IM B35, 10 кВ
**подшипники качения** (продолжение)

| Заказной номер | Вес двига-теля (кг) | Вес рото-ра (кг) | Размеры (мм) | | | | | | | | | | | | | | | | Усилие на основание кН | |
|---|---|---|---|---|---|---|---|---|---|---|---|---|---|---|---|---|---|---|---|---|
| | | | A | AD | AE | B | C | D | E | H | HD | L | ML | M | N | P | S | Z | вниз | вверх |
| **4-пол.** | | | | | | | | | | | | | | | | | | | | |
| 1RQ1 354-4 | 3200 | 479 | 710 | 935 | 1445 | 1180 | 224 | 95 | 130 | 355 | 1605 | 2050 | 180 | 840 | 780 | 900 | 22 | 8 | 107 | 75 |
| 1RQ1 356-4 | 3300 | 511 | 710 | 935 | 1445 | 1180 | 224 | 95 | 130 | 355 | 1605 | 2050 | 180 | 840 | 780 | 900 | 22 | 8 | 122 | 89 |
| 1RQ1 358-4 | 3450 | 549 | 710 | 935 | 1445 | 1180 | 224 | 95 | 130 | 355 | 1605 | 2050 | 180 | 840 | 780 | 900 | 22 | 8 | 141 | 107 |
| 1RQ1 400-4 | 3950 | 646 | 800 | 985 | 1545 | 1250 | 250 | 110 | 165 | 400 | 1710 | 2215 | 180 | 940 | 880 | 1000 | 22 | 8 | 124 | 85 |
| 1RQ1 402-4 | 4050 | 680 | 800 | 985 | 1545 | 1250 | 250 | 110 | 165 | 400 | 1710 | 2215 | 180 | 940 | 880 | 1000 | 22 | 8 | 143 | 103 |
| 1RQ1 404-4 | 4250 | 740 | 800 | 985 | 1545 | 1250 | 250 | 110 | 165 | 400 | 1710 | 2215 | 180 | 940 | 880 | 1000 | 22 | 8 | 164 | 122 |
| 1RQ1 406-4 | 4450 | 800 | 800 | 985 | 1545 | 1250 | 250 | 110 | 165 | 400 | 1710 | 2215 | 180 | 940 | 880 | 1000 | 22 | 8 | 196 | 153 |
| 1RQ1 450-4 | 5300 | 844 | 950 | 1040 | 1600 | 1400 | 250 | 130 | 200 | 450 | 1925 | 2435 | 195 | 1080 | 1000 | 1150 | 26 | 8 | 102 | 50 |
| 1RQ1 452-4 | 5550 | 914 | 950 | 1040 | 1600 | 1400 | 250 | 130 | 200 | 450 | 1925 | 2435 | 195 | 1080 | 1000 | 1150 | 26 | 8 | 115 | 60 |
| 1RQ1 454-4 | 5750 | 964 | 950 | 1040 | 1600 | 1400 | 250 | 130 | 200 | 450 | 1925 | 2435 | 195 | 1080 | 1000 | 1150 | 26 | 8 | 132 | 75 |
| 1RQ1 456-4 | 6050 | 1034 | 950 | 1040 | 1600 | 1400 | 250 | 130 | 200 | 450 | 1925 | 2435 | 195 | 1080 | 1000 | 1150 | 26 | 8 | 143 | 84 |
| 1RQ1 500-4 | 6950 | 1262 | 1060 | 1115 | 1785 | 1500 | 280 | 150 | 200 | 500 | 2060 | 2810 | 215 | 1180 | 1120 | 1250 | 26 | 16 | 138 | 70 |
| 1RQ1 502-4 | 7200 | 1342 | 1060 | 1115 | 1785 | 1500 | 280 | 150 | 200 | 500 | 2060 | 2810 | 215 | 1180 | 1120 | 1250 | 26 | 16 | 157 | 86 |
| 1RQ1 504-4 | 7450 | 1432 | 1060 | 1115 | 1785 | 1500 | 280 | 150 | 200 | 500 | 2060 | 2810 | 215 | 1180 | 1120 | 1250 | 26 | 16 | 167 | 94 |
| 1RQ1 506-4 | 7800 | 1532 | 1060 | 1115 | 1785 | 1500 | 280 | 150 | 200 | 500 | 2060 | 2810 | 215 | 1180 | 1120 | 1250 | 26 | 16 | 207 | 130 |
| 1RQ1 560-4 | 10900 | 2172 | 1250 | 1200 | 2025 | 1700 | 315 | 170 | 240 | 560 | 2330 | 3055 | 390 | 1320 | 1250 | 1400 | 26 | 16 | * | * |
| 1RQ1 562-4 | 11200 | 2262 | 1250 | 1200 | 2025 | 1700 | 315 | 170 | 240 | 560 | 2330 | 3055 | 390 | 1320 | 1250 | 1400 | 26 | 16 | * | * |
| 1RQ1 564-4 | 11550 | 2342 | 1250 | 1200 | 2025 | 1700 | 315 | 170 | 240 | 560 | 2330 | 3055 | 390 | 1320 | 1250 | 1400 | 26 | 16 | * | * |
| 1RQ1 566-4 | 11700 | 2372 | 1250 | 1200 | 2025 | 1700 | 315 | 170 | 240 | 560 | 2330 | 3055 | 390 | 1320 | 1250 | 1400 | 26 | 16 | * | * |

*** По запросу**

| Заказной номер | Вес двига-теля (кг) | Вес рото-ра (кг) | Размеры (мм) | | | | | | | | | | | | | | | | Усилие на основание кН | |
|---|---|---|---|---|---|---|---|---|---|---|---|---|---|---|---|---|---|---|---|---|
| | | | A | AD | AE | B | C | D | E | H | HD | L | ML | M | N | P | S | Z | вниз | вверх |
| **6-пол., 8-пол.** | | | | | | | | | | | | | | | | | | | | |
| 1RQ1 352-6 | 3400 | 581 | 710 | 935 | 1445 | 1180 | 224 | 110 | 165 | 355 | 1605 | 2085 | 180 | 840 | 780 | 900 | 22 | 8 | 100 | 67 |
| 1RQ1 354-6 | 3450 | 596 | 710 | 935 | 1445 | 1180 | 224 | 110 | 165 | 355 | 1605 | 2085 | 180 | 840 | 780 | 900 | 22 | 8 | 119 | 85 |
| 1RQ1 356-6 | 3550 | 628 | 710 | 935 | 1445 | 1180 | 224 | 110 | 165 | 355 | 1605 | 2085 | 180 | 840 | 780 | 900 | 22 | 8 | 135 | 100 |
| 1RQ1 400-6, 8 | 4150 | 734 | 800 | 985 | 1545 | 1250 | 250 | 130 | 200 | 400 | 1710 | 2250 | 180 | 940 | 880 | 1000 | 22 | 8 | 119 | 78 |
| 1RQ1 402-6, 8 | 4300 | 776 | 800 | 985 | 1545 | 1250 | 250 | 130 | 200 | 400 | 1710 | 2250 | 180 | 940 | 880 | 1000 | 22 | 8 | 133 | 91 |
| 1RQ1 404-6, 8 | 4500 | 844 | 800 | 985 | 1545 | 1250 | 250 | 130 | 200 | 400 | 1710 | 2250 | 180 | 940 | 880 | 1000 | 22 | 8 | 152 | 108 |
| 1RQ1 406-6, 8 | 4700 | 901 | 800 | 985 | 1545 | 1250 | 250 | 130 | 200 | 400 | 1710 | 2250 | 180 | 940 | 880 | 1000 | 22 | 8 | 181 | 135 |
| 1RQ1 450-6, 8 | 5500 | 1021 | 950 | 1040 | 1600 | 1400 | 250 | 130 | 200 | 450 | 1925 | 2435 | 195 | 1080 | 1000 | 1150 | 26 | 8 | 122 | 68 |
| 1RQ1 452-6, 8 | 5750 | 1091 | 950 | 1040 | 1600 | 1400 | 250 | 130 | 200 | 450 | 1925 | 2435 | 195 | 1080 | 1000 | 1150 | 26 | 8 | 142 | 86 |
| 1RQ1 454-6, 8 | 5950 | 1151 | 950 | 1040 | 1600 | 1400 | 250 | 130 | 200 | 450 | 1925 | 2435 | 195 | 1080 | 1000 | 1150 | 26 | 8 | 151 | 93 |
| 1RQ1 456-6, 8 | 6150 | 1221 | 950 | 1040 | 1600 | 1400 | 250 | 130 | 200 | 450 | 1925 | 2435 | 195 | 1080 | 1000 | 1150 | 26 | 8 | 184 | 124 |
| 1RQ1 500-6, 8 | 7300 | 1519 | 1060 | 1115 | 1785 | 1500 | 280 | 160 | 240 | 500 | 2060 | 2850 | 215 | 1180 | 1120 | 1250 | 26 | 16 | 172 | 100 |
| 1RQ1 502-6, 8 | 7600 | 1629 | 1060 | 1115 | 1785 | 1500 | 280 | 160 | 240 | 500 | 2060 | 2850 | 215 | 1180 | 1120 | 1250 | 26 | 16 | 220 | 145 |
| 1RQ1 504-6, 8 | 7950 | 1759 | 1060 | 1115 | 1785 | 1500 | 280 | 160 | 240 | 500 | 2060 | 2850 | 215 | 1180 | 1120 | 1250 | 26 | 16 | 241 | 163 |
| 1RQ1 506-6, 8 | 8350 | 1899 | 1060 | 1115 | 1785 | 1500 | 280 | 160 | 240 | 500 | 2060 | 2850 | 215 | 1180 | 1120 | 1250 | 26 | 16 | 272 | 189 |
| 1RQ1 560-6, 8 | 11000 | 2571 | 1250 | 1200 | 2025 | 1700 | 315 | 190 | 280 | 560 | 2330 | 3055 | 390 | 1320 | 1250 | 1400 | 26 | 16 | * | * |
| 1RQ1 562-6, 8 | 11250 | 2651 | 1250 | 1200 | 2025 | 1700 | 315 | 190 | 280 | 560 | 2330 | 3055 | 390 | 1320 | 1250 | 1400 | 26 | 16 | * | * |
| 1RQ1 564-6, 8 | 11700 | 2811 | 1250 | 1200 | 2025 | 1700 | 315 | 190 | 280 | 560 | 2330 | 3055 | 390 | 1320 | 1250 | 1400 | 26 | 16 | * | * |
| 1RQ1 566-6, 8 | 12200 | 2991 | 1250 | 1200 | 2025 | 1700 | 315 | 190 | 280 | 560 | 2330 | 3055 | 390 | 1320 | 1250 | 1400 | 26 | 16 | * | * |

*** По запросу**

# Габаритный чертеж

## 1RQ1, IM V1, 10 кВ
**подшипники качения**

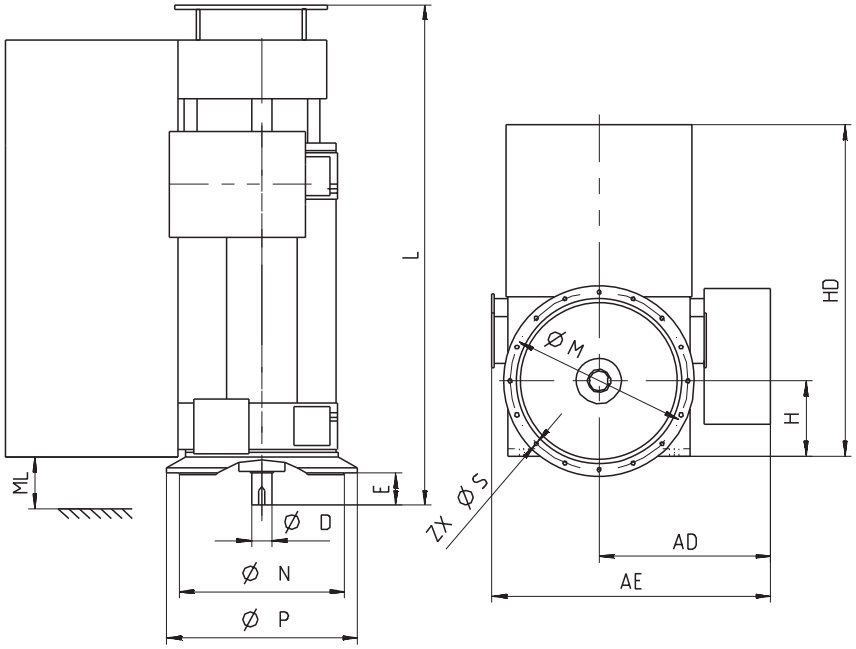


| Заказной номер | Вес двига-теля (кг) | Вес ротора (кг) | | | | | | | | | | | | | Усилие на основание кН | |
|---|---|---|---|---|---|---|---|---|---|---|---|---|---|---|---|---|
| | | | AD | AE | D | E | H | HD | L | ML | M | N | P | S | Z | вниз | вверх |
| **4-пол.** | | | | | | | | | | | | | | | | | |
| 1RQ1 450-4 | 5500 | 854 | 940 | 1535 | 130 | 200 | 450 | 1925 | 2895 | 195 | 1080 | 1000 | 1150 | 26 | 8 | * | * |
| 1RQ1 452-4 | 5750 | 924 | 940 | 1535 | 130 | 200 | 450 | 1925 | 2895 | 195 | 1080 | 1000 | 1150 | 26 | 8 | * | * |
| 1RQ1 454-4 | 5950 | 974 | 940 | 1535 | 130 | 200 | 450 | 1925 | 2895 | 195 | 1080 | 1000 | 1150 | 26 | 8 | * | * |
| 1RQ1 456-4 | 6250 | 1044 | 940 | 1535 | 130 | 200 | 450 | 1925 | 2895 | 195 | 1080 | 1000 | 1150 | 26 | 8 | * | * |
| 1RQ1 500-4 | 7200 | 1235 | 1015 | 1685 | 150 | 200 | 500 | 2060 | 3270 | 215 | 1180 | 1120 | 1250 | 26 | 16 | * | * |
| 1RQ1 502-4 | 7450 | 1315 | 1015 | 1685 | 150 | 200 | 500 | 2060 | 3270 | 215 | 1180 | 1120 | 1250 | 26 | 16 | * | * |
| 1RQ1 504-4 | 7700 | 1405 | 1015 | 1685 | 150 | 200 | 500 | 2060 | 3270 | 215 | 1180 | 1120 | 1250 | 26 | 16 | * | * |
| 1RQ1 506-4 | 8050 | 1505 | 1015 | 1685 | 150 | 200 | 500 | 2060 | 3270 | 215 | 1180 | 1120 | 1250 | 26 | 16 | * | * |
| 1RQ1 560-4 | 11300 | 2096 | 1200 | 2025 | 170 | 240 | 560 | 1250 | 3650 | 390 | 1320 | 1250 | 1400 | 26 | 16 | * | * |
| 1RQ1 562-4 | 11650 | 2186 | 1200 | 2025 | 170 | 240 | 560 | 1250 | 3650 | 390 | 1320 | 1250 | 1400 | 26 | 16 | * | * |
| 1RQ1 564-4 | 11950 | 2266 | 1200 | 2025 | 170 | 240 | 560 | 1250 | 3650 | 390 | 1320 | 1250 | 1400 | 26 | 16 | * | * |
| 1RQ1 566-4 | 12100 | 2296 | 1200 | 2025 | 170 | 240 | 560 | 1250 | 3650 | 390 | 1320 | 1250 | 1400 | 26 | 16 | * | * |

*** По запросу**

| Заказной номер | Вес двига-теля (кг) | Вес ротора (кг) | | | | | | | | | | | | | Усилие на основание кН | |
|---|---|---|---|---|---|---|---|---|---|---|---|---|---|---|---|---|
| | | | AD | AE | D | E | H | HD | L | ML | M | N | P | S | Z | вниз | вверх |
| **6-пол., 8-пол.** | | | | | | | | | | | | | | | | | |
| 1RQ1 450-6, 8 | 5750 | 1080 | 940 | 1535 | 130 | 200 | 450 | 1925 | 2895 | 195 | 1080 | 1000 | 1150 | 26 | 8 | * | * |
| 1RQ1 452-6, 8 | 5950 | 1153 | 940 | 1535 | 130 | 200 | 450 | 1925 | 2895 | 195 | 1080 | 1000 | 1150 | 26 | 8 | * | * |
| 1RQ1 454-6, 8 | 6150 | 1217 | 940 | 1535 | 130 | 200 | 450 | 1925 | 2895 | 195 | 1080 | 1000 | 1150 | 26 | 8 | * | * |
| 1RQ1 456-6, 8 | 6400 | 1290 | 940 | 1535 | 130 | 200 | 450 | 1925 | 2895 | 195 | 1080 | 1000 | 1150 | 26 | 8 | * | * |
| 1RQ1 500-6, 8 | 7550 | 1493 | 1015 | 1685 | 160 | 240 | 500 | 2060 | 3270 | 215 | 1180 | 1120 | 1250 | 26 | 16 | * | * |
| 1RQ1 502-6, 8 | 7850 | 1603 | 1015 | 1685 | 160 | 240 | 500 | 2060 | 3270 | 215 | 1180 | 1120 | 1250 | 26 | 16 | * | * |
| 1RQ1 504-6, 8 | 8200 | 1733 | 1015 | 1685 | 160 | 240 | 500 | 2060 | 3270 | 215 | 1180 | 1120 | 1250 | 26 | 16 | * | * |
| 1RQ1 506-6, 8 | 8600 | 1873 | 1015 | 1685 | 160 | 240 | 500 | 2060 | 3270 | 215 | 1180 | 1120 | 1250 | 26 | 16 | * | * |
| 1RQ1 560-6, 8 | 11450 | 2504 | 1200 | 2025 | 190 | 280 | 560 | 2330 | 3650 | 390 | 1320 | 1250 | 1400 | 26 | 16 | * | * |
| 1RQ1 562-6, 8 | 11650 | 2584 | 1200 | 2025 | 190 | 280 | 560 | 2330 | 3650 | 390 | 1320 | 1250 | 1400 | 26 | 16 | * | * |
| 1RQ1 564-6, 8 | 12100 | 2744 | 1200 | 2025 | 190 | 280 | 560 | 2330 | 3650 | 390 | 1320 | 1250 | 1400 | 26 | 16 | * | * |
| 1RQ1 566-6, 8 | 12650 | 2924 | 1200 | 2025 | 190 | 280 | 560 | 2330 | 3650 | 390 | 1320 | 1250 | 1400 | 26 | 16 | * | * |

*** По запросу**

## Обзор

## Технические данные

| | |
|---|---|
| **Ном. напряжение** | 6 кВ, 6.6 кВ, 10кВ |
| **Ном. частота** | 50 Гц, 60 Гц |
| **Тип двигателя** | Асинхронный электродвигатель с КЗ ротором |
| **Тип конструкции** | IMB3, IMB35, IM V1 |
| **Степень защиты** | IP55 |
| **Метод охлаждения** | IC81W |
| **Изоляция обмотки статора** | Класс 155(F), использование по 130(B) |
| **Высота оси** | 355 ... 560 |
| **Подшипники** | Качения, скольжения |
| **Материал клетки ротора** | Алюминий, медь |
| **Стандарты** | IEC, JB, ГОСТ |
| **Конструкция** | Статор/рама: Чугун, Верх: Сталь |

## Диапазон мощностей

**6 кВ 50 Гц**

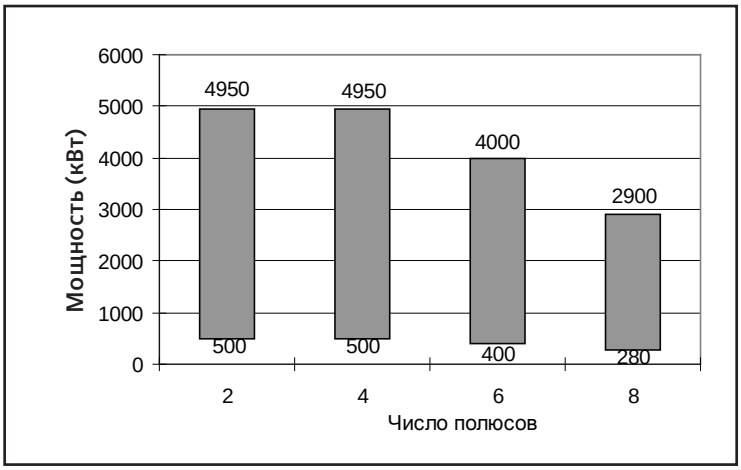


**6.6 кВ 60 Гц**

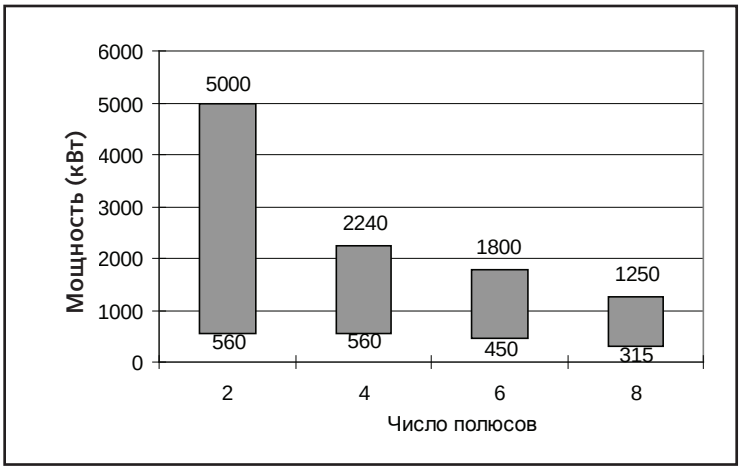


**10 кВ 50 Гц**

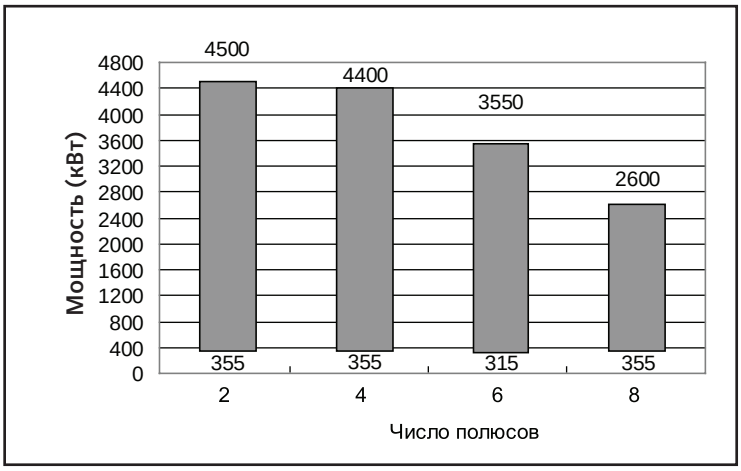

# Электрические данные

## 1RN1, 6 кВ / 50 Гц

| Заказной номер | $P_{ном}$ F/B кВт | $n_{ном}$ об/мин | $I_{ном}$ A | КПД по IEC60034-2-1 % | cos φ | $M_{ном}$ Нм | $M_{макс}$ / $M_{ном}$ | Mn / $M_{ном}$ | In / $I_{ном}$ | Поток воздуха $м^3/с$ | Момент Инерции* Мотор $кг*м^2$ | Момент Инерции* внешний макс. доп. $кг*м^2$ |
|---|---|---|---|---|---|---|---|---|---|---|---|---|
| **2 полюсный 3000 об/мин** | | | | | | | | | | | | |
| 1RN1 350-2HA60 | 500 | 2963 | 57,0 | 94,3 | 0,89 | 1612 | 2,6 | 0,70 | 5,5 | 5,9 | 3,8 | 36 |
| 1RN1 350-2HB60 | 560 | 2955 | 64,0 | 94,1 | 0,89 | 1810 | 2,4 | 0,70 | 5,2 | 5,9 | 3,8 | 28 |
| 1RN1 352-2HA60 | 630 | 2956 | 71,0 | 94,3 | 0,90 | 2036 | 2,4 | 0,70 | 5,2 | 5,9 | 4,3 | 29 |
| 1RN1 354-2HA60 | 710 | 2956 | 80,0 | 94,4 | 0,91 | 2294 | 2,5 | 0,65 | 5,4 | 5,9 | 4,6 | 30 |
| 1RN1 356-2HA60 | 800 | 2958 | 89,0 | 94,8 | 0,91 | 2583 | 2,6 | 0,90 | 5,6 | 5,9 | 4,9 | 31 |
| 1RN1 400-2HA60 | 900 | 2962 | 102,0 | 94,7 | 0,89 | 2902 | 2,1 | 0,65 | 4,4 | 9,2 | 7,2 | 55 |
| 1RN1 402-2HA60 | 1000 | 2963 | 114,0 | 94,9 | 0,89 | 3223 | 2,2 | 0,65 | 4,6 | 9,2 | 7,6 | 56 |
| 1RN1 404-2HA60 | 1120 | 2964 | 124,0 | 95,2 | 0,91 | 3608 | 2,3 | 0,70 | 4,8 | 9,2 | 8,4 | 60 |
| 1RN1 406-2HA60 | 1250 | 2966 | 138,0 | 95,4 | 0,91 | 4024 | 2,5 | 0,80 | 5,1 | 9,2 | 9,1 | 64 |
| 1RN1 450-2HA60 | 1400 | 2969 | 156,0 | 95,7 | 0,90 | 4503 | 2,5 | 0,60 | 5,4 | 9,8 | 10,6 | 54 |
| 1RN1 452-2HA60 | 1600 | 2971 | 178,0 | 95,9 | 0,90 | 5143 | 2,7 | 0,70 | 5,8 | 9,8 | 11,5 | 54 |
| 1RN1 454-2HA60 | 1800 | 2971 | 200,0 | 96,1 | 0,90 | 5786 | 2,7 | 0,80 | 5,8 | 9,8 | 12,8 | 57 |
| 1RN1 456-2HA60 | 2000 | 2973 | 220,0 | 96,3 | 0,90 | 6424 | 2,8 | 0,80 | 6,0 | 9,8 | 14,2 | 58 |
| 1RN1 500-2HJ60 | 2240 | 2976 | 245 | 95,9 | 0,91 | 7189 | 2,5 | 0,65 | 5,0 | 13,5 | 30,7 | 100 |
| 1RN1 502-2HJ60 | 2500 | 2974 | 275 | 96,0 | 0,91 | 8029 | 2,5 | 0,65 | 5,0 | 13,5 | 32,8 | 100 |
| 1RN1 504-2HJ60 | 2800 | 2977 | 305 | 96,3 | 0,92 | 8982 | 2,7 | 0,70 | 5,5 | 13,5 | 36,1 | 125 |
| 1RN1 506-2HJ60 | 3150 | 2978 | 340 | 96,4 | 0,92 | 10102 | 2,8 | 0,70 | 5,7 | 13,5 | 39,4 | 150 |
| 1RN1 560-2HJ60 | 3550 | 2972 | 395 | 96,3 | 0,90 | 11407 | 2,4 | 0,50 | 5,2 | 18,5 | 41,3 | 125 |
| 1RN1 562-2HJ60 | 4000 | 2974 | 440 | 96,5 | 0,90 | 12844 | 2,5 | 0,50 | 5,4 | 18,5 | 43,5 | 125 |
| 1RN1 564-2HJ60 | 4500 | 2977 | 495 | 96,8 | 0,90 | 14434 | 2,8 | 0,55 | 6,0 | 18,5 | 48,0 | 145 |
| 1RN1 566-2HJ60 | 4950 | 2978 | 550 | 96,9 | 0,90 | 15874 | 2,9 | 0,60 | 6,0 | 18,5 | 50,9 | 145 |
| **4 полюсный 1500 об/мин** | | | | | | | | | | | | |
| **1RN1 350-4HA60** | **500** | **1479** | **59,0** | **94,5** | **0,87** | **3229** | **2,4** | **0,90** | **5,2** | **5,9** | **6,8** | **220** |
| **1RN1 352-4HA60** | **560** | **1477** | **65,0** | **94,7** | **0,87** | **3620** | **2,4** | **0,90** | **5,2** | **5,9** | **7,5** | **265** |
| **1RN1 354-4HA60** | **630** | **1479** | **73,0** | **94,9** | **0,87** | **4069** | **2,4** | **0,90** | **5,3** | **5,9** | **8,2** | **290** |
| **1RN1 356-4HA60** | **710** | **1479** | **82,0** | **95,1** | **0,88** | **4584** | **2,5** | **1,10** | **5,6** | **5,9** | **9,1** | **305** |
| **1RN1 400-4HA60** | **800** | **1482** | **93,0** | **95,1** | **0,87** | **5155** | **2,4** | **0,90** | **5,5** | **9,2** | **12,9** | **265** |
| **1RN1 402-4HA60** | **900** | **1482** | **104,0** | **95,3** | **0,88** | **5799** | **2,4** | **0,90** | **5,5** | **9,2** | **13,9** | **285** |
| **1RN1 404-4HA60** | **1000** | **1482** | **114,0** | **95,4** | **0,89** | **6444** | **2,4** | **0,90** | **5,5** | **9,2** | **15,6** | **320** |
| **1RN1 406-4HA60** | **1120** | **1484** | **126,0** | **95,6** | **0,89** | **7209** | **2,6** | **1,10** | **6,2** | **9,2** | **17,4** | **335** |
| **1RN1 450-4HA60** | **1250** | **1484** | **142,0** | **95,6** | **0,88** | **8044** | **2,9** | **0,90** | **6,2** | **9,8** | **15,5** | **330** |
| **1RN1 450-4HB60** | **1400** | **1480** | **160,0** | **95,6** | **0,88** | **9034** | **2,4** | **0,90** | **5,5** | **9,8** | **15,5** | **240** |
| **1RN1 452-4HA60** | **1600** | **1479** | **182,0** | **95,7** | **0,88** | **10331** | **2,4** | **0,80** | **5,5** | **9,8** | **17,7** | **265** |
| **1RN1 454-4HA60** | **1800** | **1481** | **205,0** | **95,9** | **0,88** | **11607** | **2,7** | **0,90** | **5,8** | **9,8** | **19,5** | **265** |
| **1RN1 456-4HA60** | **2000** | **1481** | **225,0** | **96,0** | **0,89** | **12897** | **2,7** | **0,90** | **5,8** | **9,8** | **21,8** | **290** |
| **1RN1 500-4HA60** | **2240** | **1483** | **250** | **96,0** | **0,89** | **14422** | **2,5** | **0,85** | **5,1** | **13,5** | **38,8** | **180** |
| **1RN1 502-4HA60** | **2500** | **1485** | **280** | **96,1** | **0,89** | **16082** | **2,6** | **0,90** | **5,5** | **13,5** | **42,9** | **200** |
| **1RN1 504-4HA60** | **2800** | **1485** | **315** | **96,2** | **0,89** | **18008** | **2,6** | **0,90** | **5,5** | **13,5** | **47,2** | **220** |
| **1RN1 506-4HA60** | **3150** | **1486** | **355** | **96,4** | **0,89** | **20240** | **2,8** | **1,00** | **5,7** | **13,5** | **52,4** | **250** |
| **1RN1 560-4HJ60** | **3550** | **1489** | **400** | **96,7** | **0,88** | **22764** | **2,5** | **0,60** | **5,8** | **18,5** | **84,3** | **1400** |
| **1RN1 562-4HJ60** | **4000** | **1489** | **450** | **96,8** | **0,88** | **25653** | **2,5** | **0,60** | **5,8** | **18,5** | **89,8** | **1400** |
| **1RN1 564-4HJ60** | **4700** | **1488** | **530** | **96,9** | **0,88** | **30163** | **2,5** | **0,60** | **5,8** | **18,5** | **94,6** | **1400** |
| **1RN1 566-4HJ60** | **4950** | **1487** | **560** | **96,9** | **0,88** | **31782** | **2,5** | **0,60** | **5,8** | **18,5** | **96,7** | **1400** |

* Максимальный момент инерции нагрузки для прямого пуска при следующих условиях :
Напряжение при пуске не ниже 0.9 от номинального $V_{ном}$.
Момент нагрузки имеет приблизительно квадратичную зависимость от скорости.
Момент нагрузки не превышает 50% от номинального момента $M_{ном}$.

| Заказной номер | $P_{ном}$ F/B кВт | $n_{ном}$ об/мин | $I_{ном}$ A | КПД по IEC60034-2-1 % | cos φ | $M_{ном}$ Нм | $M_{макс}$ / $M_{ном}$ | Mn / $M_{ном}$ | In / $I_{ном}$ | Поток воздуха $м^3/с$ | Момент Инерции* Мотор $кг*м^2$ | Момент Инерции* внешний макс. доп. $кг*м^2$ |
|---|---|---|---|---|---|---|---|---|---|---|---|---|
| **6 полюсный 1000 об/мин** | | | | | | | | | | | | |
| 1RN1 350-6HA60 | 400 | 984 | 48,5 | 94,0 | 0,84 | 3881 | 2,8 | 1,00 | 5,6 | 5,9 | 9,7 | 210 |
| 1RN1 352-6HA60 | 450 | 985 | 54,0 | 94,3 | 0,85 | 4365 | 2,8 | 1,00 | 5,6 | 5,9 | 11,2 | 250 |
| 1RN1 354-6HA60 | 500 | 985 | 60,0 | 94,5 | 0,85 | 4848 | 2,9 | 1,00 | 5,8 | 5,9 | 12,1 | 320 |
| 1RN1 356-6HA60 | 560 | 984 | 67,0 | 94,6 | 0,85 | 5435 | 2,9 | 1,00 | 5,8 | 5,9 | 13,6 | 360 |
| 1RN1 400-6HA60 | 630 | 987 | 75,0 | 94,9 | 0,85 | 6098 | 2,8 | 1,00 | 5,5 | 9,2 | 18,0 | 355 |
| 1RN1 402-6HA60 | 710 | 988 | 84,0 | 95,2 | 0,85 | 6866 | 3,0 | 1,10 | 5,8 | 9,2 | 19,8 | 475 |
| 1RN1 404-6HA60 | 800 | 987 | 95,0 | 95,3 | 0,85 | 7739 | 3,0 | 1,10 | 5,8 | 9,2 | 22,0 | 540 |
| 1RN1 406-6HA60 | 900 | 988 | 106,0 | 95,5 | 0,85 | 8704 | 3,1 | 1,20 | 6,0 | 9,2 | 24,4 | 655 |
| 1RN1 450-6HA60 | 1000 | 990 | 118 | 95,8 | 0,85 | 9643 | 2,40 | 1,00 | 5,5 | 9,8 | 26,4 | 1335 |
| 1RN1 450-6HB60 | 1120 | 988 | 132,0 | 95,6 | 0,86 | 10824 | 2,20 | 1,00 | 5,0 | 9,8 | 26,4 | 990 |
| 1RN1 452-6HA60 | 1250 | 988 | 146,0 | 95,7 | 0,86 | 12086 | 2,20 | 0,90 | 5,0 | 9,8 | 29,3 | 1100 |
| 1RN1 454-6HA60 | 1400 | 989 | 164,0 | 95,8 | 0,86 | 13524 | 2,30 | 1,00 | 5,3 | 9,8 | 31,8 | 1100 |
| 1RN1 456-6HA60 | 1600 | 989 | 188,0 | 96,1 | 0,85 | 15444 | 2,50 | 1,00 | 5,6 | 9,8 | 34,7 | 1100 |
| 1RN1 500-6HA60 | 1800 | 991 | 210,0 | 96,2 | 0,85 | 17351 | 2,30 | 1,00 | 5,2 | 13,5 | 53,6 | 920 |
| 1RN1 502-6HA60 | 2000 | 991 | 230,0 | 96,3 | 0,86 | 19281 | 2,30 | 1,00 | 5,2 | 13,5 | 59,7 | 1025 |
| 1RN1 504-6HA60 | 2240 | 991 | 260,0 | 96,5 | 0,86 | 21578 | 2,40 | 1,00 | 5,5 | 13,5 | 66,2 | 1170 |
| 1RN1 506-6HA60 | 2500 | 991 | 290,0 | 96,6 | 0,86 | 24092 | 2,40 | 1,00 | 5,5 | 13,5 | 73,6 | 1310 |
| 1RN1 560-6HJ60 | 2800 | 992 | 325,0 | 96,5 | 0,85 | 26950 | 2,40 | 0,65 | 5,4 | 18,5 | 124,6 | 3400 |
| 1RN1 562-6HJ60 | 3150 | 992 | 370,0 | 96,5 | 0,85 | 30340 | 2,40 | 0,65 | 5,4 | 18,5 | 129,0 | 3400 |
| 1RN1 564-6HJ60 | 3550 | 991 | 410,0 | 96,6 | 0,86 | 34207 | 2,40 | 0,65 | 5,4 | 18,5 | 140,2 | 3400 |
| 1RN1 566-6HJ60 | 4000 | 992 | 460,0 | 96,7 | 0,86 | 38520 | 2,40 | 0,65 | 5,4 | 18,5 | 152,6 | 3800 |
| **8 полюсный 750 об/мин** | | | | | | | | | | | | |
| 1RN1 350-8HA60 | 280 | 737 | 36,5 | 93,2 | 0,79 | 3626 | 2,50 | 1,00 | 5,0 | 5,9 | 9,7 | 350 |
| 1RN1 352-8HA60 | 315 | 737 | 40,5 | 93,3 | 0,80 | 4083 | 2,50 | 1,00 | 5,0 | 5,9 | 11,2 | 395 |
| 1RN1 354-8HA60 | 355 | 737 | 45,5 | 93,7 | 0,80 | 4599 | 2,60 | 1,00 | 5,0 | 5,9 | 12,1 | 490 |
| 1RN1 356-8HA60 | 400 | 738 | 51,0 | 94,0 | 0,80 | 5178 | 2,70 | 1,10 | 5,3 | 5,9 | 13,6 | 580 |
| 1RN1 400-8HA60 | 450 | 737 | 57,0 | 94,3 | 0,81 | 5830 | 2,20 | 0,90 | 4,3 | 9,2 | 18,0 | 760 |
| 1RN1 402-8HA60 | 500 | 738 | 63,0 | 94,5 | 0,81 | 6470 | 2,20 | 0,95 | 4,4 | 9,2 | 19,8 | 930 |
| 1RN1 404-8HA60 | 560 | 737 | 70,0 | 94,5 | 0,82 | 7257 | 2,20 | 0,95 | 4,4 | 9,2 | 22,0 | 1010 |
| 1RN1 406-8HA60 | 630 | 739 | 78,0 | 94,9 | 0,82 | 8147 | 2,40 | 1,00 | 4,8 | 9,2 | 24,4 | 1250 |
| 1RN1 450-8HA60 | 710 | 742 | 89,0 | 95,3 | 0,81 | 9144 | 2,10 | 0,80 | 5,0 | 9,8 | 28,6 | 1790 |
| 1RN1 450-8HB60 | 800 | 740 | 99,0 | 95,0 | 0,82 | 10331 | 2,10 | 0,80 | 4,5 | 9,8 | 28,6 | 1405 |
| 1RN1 452-8HA60 | 900 | 740 | 110,0 | 95,2 | 0,82 | 11618 | 2,10 | 0,80 | 4,5 | 9,8 | 31,7 | 1455 |
| 1RN1 454-8HA60 | 1000 | 740 | 122,0 | 95,6 | 0,82 | 12902 | 2,20 | 0,80 | 4,5 | 9,8 | 34,4 | 1530 |
| 1RN1 456-8HA60 | 1120 | 740 | 138,0 | 95,6 | 0,82 | 14454 | 2,20 | 0,80 | 4,5 | 9,8 | 37,6 | 1630 |
| 1RN1 500-8HA60 | 1250 | 742 | 150 | 95,9 | 0,84 | 16090 | 2,3 | 0,80 | 4,5 | 13,5 | 55,2 | 2045 |
| 1RN1 502-8HA60 | 1400 | 742 | 168 | 96,0 | 0,84 | 18014 | 2,3 | 0,90 | 4,6 | 13,5 | 61,5 | 2275 |
| 1RN1 504-8HA60 | 1600 | 742 | 190 | 96,0 | 0,84 | 20601 | 2,3 | 0,90 | 4,6 | 13,5 | 68,2 | 2520 |
| 1RN1 506-8HA60 | 1800 | 743 | 215 | 96,3 | 0,84 | 23152 | 2,3 | 0,90 | 5,0 | 13,5 | 75,8 | 2945 |
| 1RN1 560-8HJ60 | 2100 | 742 | 255 | 96,0 | 0,83 | 27028 | 2,0 | 0,60 | 4,0 | 18,5 | 117,4 | 3600 |
| 1RN1 562-8HJ60 | 2350 | 742 | 285 | 96,2 | 0,83 | 30234 | 2,0 | 0,60 | 4,1 | 18,5 | 130,8 | 4400 |
| 1RN1 564-8HJ60 | 2600 | 743 | 310 | 96,3 | 0,83 | 33437 | 2,0 | 0,60 | 4,2 | 18,5 | 142,2 | 5600 |
| 1RN1 566-8HJ60 | 2900 | 742 | 345 | 96,4 | 0,84 | 37310 | 2,0 | 0,60 | 4,2 | 18,5 | 154,9 | 7000 |

# Электрические данные

## 1RN1, 6.6 кВ / 60 Гц

| Заказной номер | $P_{ном}$ F/B кВт | $n_{ном}$ об/мин | $I_{ном}$ A | КПД по IEC60034-2-1 % | cos φ | $M_{ном}$ Нм | $M_{макс}$ / $M_{ном}$ | Mn / $M_{ном}$ | In / $I_{ном}$ | Поток воздуха $м^3/с$ | Момент Инерции* Мотор $кг*м^2$ | Момент Инерции* внешний макс. доп. $кг*м^2$ |
|---|---|---|---|---|---|---|---|---|---|---|---|---|
| **2 полюсный 3600 об/мин** | | | | | | | | | | | | |
| 1RN1 350-2HA10 | 560 | 3563 | 59,0 | 94,2 | 0,88 | 1501 | 2,5 | 0,70 | 6,0 | 5,9 | 3,8 | 24 |
| 1RN1 350-2HB10 | 630 | 3555 | 66,0 | 94,2 | 0,88 | 1692 | 2,4 | 0,60 | 5,2 | 5,9 | 3,8 | 18 |
| 1RN1 352-2HA10 | 710 | 3555 | 74,0 | 94,3 | 0,89 | 1908 | 2,4 | 0,60 | 5,4 | 5,9 | 4,3 | 19 |
| 1RN1 354-2HA10 | 800 | 3554 | 82,0 | 94,6 | 0,90 | 2150 | 2,4 | 0,70 | 5,4 | 5,9 | 4,6 | 19 |
| 1RN1 356-2HA10 | 900 | 3554 | 91,0 | 94,7 | 0,91 | 2419 | 2,5 | 0,70 | 5,5 | 5,9 | 4,9 | 20 |
| 1RN1 400-2HA10 | 1000 | 3565 | 102,0 | 94,6 | 0,90 | 2679 | 2,3 | 0,65 | 4,9 | 9,2 | 7,2 | 35 |
| 1RN1 402-2HA10 | 1120 | 3566 | 114,0 | 94,8 | 0,90 | 2999 | 2,4 | 0,65 | 5,1 | 9,2 | 7,6 | 35 |
| 1RN1 404-2HA10 | 1250 | 3566 | 126,0 | 95,1 | 0,91 | 3347 | 2,5 | 0,70 | 5,3 | 9,2 | 8,4 | 38 |
| 1RN1 406-2HA10 | 1400 | 3568 | 140,0 | 95,4 | 0,92 | 3747 | 2,6 | 0,80 | 5,6 | 9,2 | 9,1 | 40 |
| 1RN1 450-2HJ10 | 1600 | 3569 | 182,0 | 95,2 | 0,89 | 4281 | 2,3 | 0,60 | 5,2 | 9,8 | 15,0 | 60 |
| 1RN1 452-2HJ10 | 1800 | 3567 | 205,0 | 95,4 | 0,89 | 4819 | 2,3 | 0,60 | 5,2 | 9,8 | 16,5 | 60 |
| 1RN1 454-2HJ10 | 2000 | 3570 | 225,0 | 95,7 | 0,89 | 5350 | 2,5 | 0,60 | 5,4 | 9,8 | 18,1 | 65 |
| 1RN1 456-2HJ10 | 2240 | 3572 | 250,0 | 95,9 | 0,90 | 5988 | 2,7 | 0,60 | 6,0 | 9,8 | 19,6 | 70 |
| 1RN1 500-2HJ10 | 2500 | 3573 | 280,0 | 95,9 | 0,90 | 6681 | 2,3 | 0,55 | 5,5 | 13,5 | 30,7 | 95 |
| 1RN1 502-2HJ10 | 2800 | 3572 | 310,0 | 96,0 | 0,90 | 7486 | 2,3 | 0,55 | 5,5 | 13,5 | 32,8 | 95 |
| 1RN1 504-2HJ10 | 3150 | 3573 | 345,0 | 96,2 | 0,91 | 8420 | 2,4 | 0,60 | 5,5 | 13,5 | 36,1 | 95 |
| 1RN1 506-2HJ10 | 3550 | 3574 | 390,0 | 96,5 | 0,91 | 9486 | 2,5 | 0,60 | 5,6 | 13,5 | 39,4 | 105 |
| 1RN1 560-2HJ10 | 3900 | 3570 | 390,0 | 96,4 | 0,90 | 10433 | 2,2 | 0,45 | 4,9 | 18,5 | 41,3 | 75 |
| 1RN1 562-2HJ10 | 4300 | 3573 | 425,0 | 96,7 | 0,91 | 11493 | 2,4 | 0,50 | 5,4 | 18,5 | 43,5 | 85 |
| 1RN1 564-2HJ10 | 4750 | 3574 | 470,0 | 96,8 | 0,91 | 12691 | 2,5 | 0,50 | 5,5 | 18,5 | 48,0 | 90 |
| 1RN1 566-2HJ10 | 5000 | 3579 | 495,0 | 97,0 | 0,91 | 13343 | 2,8 | 0,55 | 6,0 | 18,5 | 50,9 | 100 |
| **4 полюсный 1800 об/мин** | | | | | | | | | | | | |
| **1RN1 350-4HA10** | **560** | **1780** | **60,0** | **95,0** | **0,86** | **3005** | **2,6** | **1,00** | **5,7** | **5,9** | **6,8** | **150** |
| **1RN1 352-4HA10** | **630** | **1777** | **66,0** | **95,0** | **0,88** | **3386** | **2,4** | **1,00** | **5,5** | **5,9** | **7,5** | **175** |
| **1RN1 354-4HA10** | **710** | **1778** | **74,0** | **95,1** | **0,88** | **3816** | **2,4** | **1,00** | **5,5** | **5,9** | **8,2** | **190** |
| **1RN1 356-4HA10** | **800** | **1779** | **83,0** | **95,3** | **0,88** | **4295** | **2,6** | **1,00** | **5,7** | **5,9** | **9,1** | **200** |
| **1RN1 400-4HA10** | **900** | **1782** | **94,0** | **95,2** | **0,88** | **4823** | **2,4** | **1,10** | **5,6** | **9,2** | **12,9** | **165** |
| **1RN1 402-4HA10** | **1000** | **1782** | **104,0** | **95,4** | **0,88** | **5359** | **2,4** | **1,10** | **5,7** | **9,2** | **13,9** | **175** |
| **1RN1 404-4HA10** | **1120** | **1784** | **116,0** | **95,6** | **0,88** | **5996** | **2,6** | **1,20** | **6,1** | **9,2** | **15,6** | **195** |
| **1RN1 406-4HA10** | **1250** | **1785** | **130,0** | **95,8** | **0,88** | **6691** | **2,7** | **1,20** | **6,4** | **9,2** | **17,4** | **210** |
| **1RN1 450-4HA10** | **1400** | **1782** | **144,0** | **95,8** | **0,89** | **7502,8** | **2,6** | **0,90** | **5,8** | **9,8** | **15,5** | **225** |
| **1RN1 450-4HB10** | **1600** | **1777** | **164,0** | **95,6** | **0,89** | **8598,8** | **2,3** | **0,80** | **5,2** | **9,8** | **15,5** | **155** |
| **1RN1 452-4HA10** | **1800** | **1778** | **184,0** | **95,8** | **0,89** | **9668,2** | **2,4** | **0,80** | **5,5** | **9,8** | **17,7** | **165** |
| **1RN1 454-4HA10** | **2000** | **1780** | **205,0** | **96,0** | **0,89** | **10730** | **2,4** | **0,80** | **5,5** | **9,8** | **19,5** | **170** |
| **1RN1 456-4HA10** | **2240** | **1779** | **225,0** | **96,1** | **0,90** | **12025** | **2,4** | **0,70** | **5,5** | **9,8** | **21,8** | **185** |

* Максимальный момент инерции нагрузки для прямого пуска при следующих условиях :
Напряжение при пуске не ниже 0.9 от номинального $V_{ном}$.
Момент нагрузки имеет приблизительно квадратичную зависимость от скорости.
Момент нагрузки не превышает 50% от номинального момента $M_{ном}$.

| Заказной номер | $P_{ном}$ F/B кВт | $n_{ном}$ об/мин | $I_{ном}$ A | КПД по IEC60034-2-1 % | cos φ | $M_{ном}$ Нм | $M_{макс}$ / $M_{ном}$ | Mn / $M_{ном}$ | In / $I_{ном}$ | Поток воздуха $м^3/с$ | Момент Инерции* Мотор $кг*м^2$ | Момент Инерции* внешний макс. доп. $кг*м^2$ |
|---|---|---|---|---|---|---|---|---|---|---|---|---|
| **6 полюсный 1200 об/мин** | | | | | | | | | | | | |
| 1RN1 350-6HA10 | 450 | 1185 | 49,5 | 94,3 | 0,84 | 3626 | 2,8 | 0,90 | 5,5 | 5,9 | 9,7 | 130 |
| 1RN1 352-6HA10 | 500 | 1186 | 54,0 | 94,6 | 0,85 | 4027,2 | 2,8 | 0,90 | 5,8 | 5,9 | 11,2 | 155 |
| 1RN1 354-6HA10 | 560 | 1185 | 61,0 | 94,8 | 0,85 | 4513,1 | 2,8 | 1,00 | 5,8 | 5,9 | 12,1 | 210 |
| 1RN1 356-6HA10 | 630 | 1186 | 68,0 | 95,1 | 0,85 | 5072,9 | 2,9 | 1,00 | 6,0 | 5,9 | 13,6 | 300 |
| 1RN1 400-6HA10 | 710 | 1186 | 77,0 | 95,3 | 0,85 | 5716,2 | 2,6 | 0,90 | 5,5 | 9,2 | 18,0 | 300 |
| 1RN1 402-6HA10 | 800 | 1187 | 86,0 | 95,5 | 0,85 | 6434,2 | 2,8 | 0,95 | 5,8 | 9,2 | 19,8 | 325 |
| 1RN1 404-6HA10 | 900 | 1187 | 97,0 | 95,6 | 0,85 | 7240,3 | 2,8 | 0,95 | 5,8 | 9,2 | 22,0 | 355 |
| 1RN1 406-6HA10 | 1000 | 1188 | 108,0 | 95,7 | 0,85 | 8041,4 | 2,9 | 1,00 | 6,0 | 9,2 | 24,4 | 435 |
| 1RN1 450-6HA10 | 1120 | 1189 | 118,0 | 96,0 | 0,86 | 8995,8 | 2,3 | 0,90 | 5,2 | 9,8 | 26,4 | 800 |
| 1RN1 450-6HB10 | 1250 | 1188 | 132,0 | 96,0 | 0,86 | 10047 | 2,3 | 0,90 | 5,2 | 9,8 | 26,4 | 625 |
| 1RN1 452-6HA10 | 1400 | 1189 | 148,0 | 96,2 | 0,86 | 11249 | 2,3 | 0,90 | 5,2 | 9,8 | 29,3 | 655 |
| 1RN1 454-6HA10 | 1600 | 1188 | 170,0 | 96,2 | 0,86 | 12860 | 2,3 | 0,90 | 5,2 | 9,8 | 31,8 | 675 |
| 1RN1 456-6HA10 | 1800 | 1188 | 190,0 | 96,3 | 0,86 | 14467 | 2,3 | 0,90 | 5,2 | 9,8 | 34,7 | 695 |
| **8 полюсный 900 об/мин** | | | | | | | | | | | | |
| 1RN1 350-8HA10 | 315 | 886 | 36,5 | 93,6 | 0,81 | 3395,7 | 2,3 | 0,90 | 5,0 | 5,9 | 9,7 | 260 |
| 1RN1 352-8HA10 | 355 | 885 | 41,0 | 93,8 | 0,81 | 3829,9 | 2,3 | 0,90 | 5,0 | 5,9 | 11,2 | 285 |
| 1RN1 354-8HA10 | 400 | 886 | 45,5 | 94,0 | 0,82 | 4313 | 2,3 | 0,90 | 5,0 | 5,9 | 12,1 | 360 |
| 1RN1 356-8HA10 | 450 | 886 | 51,0 | 94,3 | 0,82 | 4848,8 | 2,4 | 1,00 | 5,0 | 5,9 | 13,6 | 430 |
| 1RN1 400-8HA10 | 500 | 888 | 57,0 | 94,7 | 0,81 | 5379,1 | 2,3 | 0,80 | 4,8 | 9,2 | 18,0 | 545 |
| 1RN1 402-8HA10 | 560 | 887 | 63,0 | 94,8 | 0,82 | 6032 | 2,2 | 0,80 | 4,8 | 9,2 | 19,8 | 670 |
| 1RN1 404-8HA10 | 630 | 888 | 71,0 | 95,0 | 0,82 | 6777,6 | 2,2 | 0,90 | 4,8 | 9,2 | 22,0 | 780 |
| 1RN1 406-8HA10 | 710 | 887 | 79,0 | 95,1 | 0,83 | 7644,3 | 2,3 | 0,90 | 4,8 | 9,2 | 24,4 | 900 |
| 1RN1 450-8HA10 | 800 | 891 | 89,0 | 95,6 | 0,82 | 8570,8 | 2,1 | 0,80 | 4,6 | 9,8 | 28,6 | 1115 |
| 1RN1 450-8HB10 | 900 | 889 | 100,0 | 95,3 | 0,82 | 9663,8 | 2,0 | 0,80 | 4,5 | 9,8 | 28,6 | 840 |
| 1RN1 452-8HA10 | 1000 | 891 | 112,0 | 95,6 | 0,82 | 10724 | 2,2 | 0,80 | 4,5 | 9,8 | 31,7 | 850 |
| 1RN1 454-8HA10 | 1120 | 890 | 124,0 | 95,8 | 0,83 | 12015 | 2,2 | 0,80 | 4,5 | 9,8 | 34,4 | 915 |
| 1RN1 456-8HA10 | 1250 | 890 | 138,0 | 95,9 | 0,83 | 13413 | 2,2 | 0,80 | 4,5 | 9,8 | 37,6 | 985 |

## 1RN1, 10 кВ / 50 Гц

| Заказной номер | $P_{ном}$ F/B кВт | $n_{ном}$ об/мин | $I_{ном}$ A | КПД по IEC60034-2-1 % | cos φ | $M_{ном}$ Нм | $M_{макс}$ / $M_{ном}$ | Mn / $M_{ном}$ | In / $I_{ном}$ | Поток воздуха $м^3/с$ | Момент Инерции* Мотор $кг*м^2$ | Момент Инерции* внешний макс. доп. $кг*м^2$ |
|---|---|---|---|---|---|---|---|---|---|---|---|---|
| **2 полюсный 3000 об/мин** | | | | | | | | | | | | |
| 1RN1 352-2HA80 | 355 | 2975 | 25,0 | 93,9 | 0,87 | 1140 | 3,4 | 0,75 | 7,0 | 5,9 | 4,3 | 47 |
| 1RN1 352-2HB80 | 400 | 2971 | 28,0 | 93,9 | 0,88 | 1286 | 3,0 | 0,75 | 6,5 | 5,9 | 4,3 | 43 |
| 1RN1 352-2HC80 | 450 | 2965 | 31,5 | 93,9 | 0,88 | 1449 | 2,7 | 0,75 | 6,5 | 5,9 | 4,3 | 38 |
| 1RN1 352-2HP80 | 500 | 2962 | 35,0 | 93,9 | 0,88 | 1612 | 2,7 | 0,75 | 6,1 | 5,9 | 4,3 | 32 |
| 1RN1 352-2HQ80 | 560 | 2960 | 39,0 | 93,9 | 0,88 | 1807 | 2,7 | 0,80 | 5,6 | 5,9 | 4,3 | 26 |
| 1RN1 354-2HA80 | 630 | 2959 | 43,5 | 94,0 | 0,89 | 2033 | 2,7 | 0,80 | 6,1 | 5,9 | 4,6 | 18 |
| 1RN1 356-2HA80 | 710 | 2957 | 49,0 | 94,2 | 0,89 | 2293 | 2,5 | 0,80 | 5,9 | 5,9 | 4,9 | 23 |
| 1RN1 400-2HA80 | 800 | 2969 | 54,0 | 94,3 | 0,90 | 2573 | 2,7 | 0,80 | 6,0 | 9,2 | 7,2 | 19 |
| 1RN1 402-2HA80 | 900 | 2968 | 60,0 | 94,5 | 0,91 | 2896 | 2,7 | 0,85 | 5,9 | 9,2 | 7,6 | 20 |
| 1RN1 404-2HA80 | 1000 | 2968 | 67,0 | 94,8 | 0,91 | 3218 | 2,7 | 0,85 | 5,9 | 9,2 | 8,4 | 32 |
| 1RN1 406-2HA80 | 1120 | 2971 | 75,0 | 95,2 | 0,91 | 3600 | 3,0 | 1,00 | 6,5 | 9,2 | 9,1 | 39 |
| 1RN1 450-2HA80 | 1250 | 2972 | 85,0 | 95,6 | 0,89 | 4017 | 2,4 | 0,60 | 5,3 | 9,8 | 10,6 | 61 |
| 1RN1 452-2HA80 | 1400 | 2975 | 95,0 | 95,7 | 0,89 | 4494 | 2,5 | 0,70 | 5,6 | 9,8 | 11,5 | 62 |
| 1RN1 454-2HA80 | 1600 | 2974 | 108,0 | 95,9 | 0,89 | 5138 | 2,5 | 0,70 | 5,6 | 9,8 | 12,8 | 66 |
| 1RN1 456-2HA80 | 1800 | 2974 | 120,0 | 96,1 | 0,90 | 5780 | 2,5 | 0,70 | 5,6 | 9,8 | 14,2 | 69 |
| 1RN1 500-2HJ80 | 2000 | 2978 | 132 | 95,8 | 0,91 | 6415 | 2,5 | 0,65 | 5,7 | 13,5 | 30,7 | 70 |
| 1RN1 502-2HJ80 | 2240 | 2975 | 148 | 95,9 | 0,91 | 7192 | 2,5 | 0,65 | 5,0 | 13,5 | 32,8 | 85 |
| 1RN1 504-2HJ80 | 2500 | 2976 | 164 | 96,0 | 0,92 | 8023 | 2,6 | 0,65 | 5,3 | 13,5 | 36,1 | 90 |
| 1RN1 506-2HJ80 | 2800 | 2978 | 182 | 96,3 | 0,92 | 8980 | 2,7 | 0,70 | 5,6 | 13,5 | 39,4 | 125 |
| 1RN1 560-2HJ80 | 3200 | 2971 | 215 | 96,1 | 0,90 | 10285 | 2,3 | 0,50 | 5,0 | 18,5 | 41,3 | 125 |
| 1RN1 562-2HJ80 | 3550 | 2975 | 235 | 96,4 | 0,90 | 11396 | 2,6 | 0,55 | 5,6 | 18,5 | 43,5 | 140 |
| 1RN1 564-2HJ80 | 4150 | 2976 | 270 | 96,6 | 0,91 | 13317 | 2,6 | 0,55 | 5,8 | 18,5 | 48,0 | 155 |
| 1RN1 566-2HJ80 | 4500 | 2978 | 295 | 96,8 | 0,91 | 14433 | 2,8 | 0,60 | 6,0 | 18,5 | 50,9 | 160 |

* Максимальный момент инерции нагрузки для прямого пуска при следующих условиях :
Напряжение при пуске не ниже 0.9 от номинального $V_{ном}$.
Момент нагрузки имеет приблизительно квадратичную зависимость от скорости.
Момент нагрузки не превышает 50% от номинального момента $M_{ном}$.

| Заказной номер | $P_{ном}$ F/B кВт | $n_{ном}$ об/мин | $I_{ном}$ A | КПД по IEC60034-2-1 % | cos φ | $M_{ном}$ Нм | $M_{макс}$ / $M_{ном}$ | Mn / $M_{ном}$ | In / $I_{ном}$ | Поток воздуха $м^3/с$ | Момент Инерции* Мотор $кг*м^2$ | Момент Инерции* внешний макс. доп. $кг*м^2$ |
|---|---|---|---|---|---|---|---|---|---|---|---|---|
| 4 полюсный 1500 об/мин | | | | | | | | | | | | |
| 1RN1 354-4HA80 | 355 | 1488 | 25,0 | 94,4 | 0,86 | 2279,2 | 3,2 | 1,20 | 7,0 | 5,9 | 7,5 | 135 |
| 1RN1 354-4HB80 | 400 | 1485 | 28,5 | 94,4 | 0,86 | 2572,4 | 3,0 | 1,20 | 6,5 | 5,9 | 7,5 | 120 |
| 1RN1 354-4HC80 | 450 | 1483 | 32,0 | 94,4 | 0,86 | 2897,5 | 3,0 | 1,20 | 6,5 | 5,9 | 7,5 | 95 |
| 1RN1 354-4HP80 | 500 | 1483 | 35,5 | 94,5 | 0,86 | 3219,4 | 3,0 | 1,20 | 6,5 | 5,9 | 7,5 | 105 |
| 1RN1 356-4HA80 | 560 | 1483 | 39,5 | 94,7 | 0,86 | 3605,2 | 3,0 | 1,20 | 6,5 | 5,9 | 8,2 | 105 |
| 1RN1 358-4HA80 | 630 | 1485 | 44,5 | 94,8 | 0,86 | 4052,9 | 3,2 | 1,30 | 6,8 | 5,9 | 9,1 | 105 |
| 1RN1 400-4HA80 | 710 | 1483 | 49,5 | 94,8 | 0,87 | 4572,2 | 2,6 | 1,00 | 6,0 | 9,2 | 12,9 | 225 |
| 1RN1 402-4HA80 | 800 | 1484 | 56,0 | 95,0 | 0,87 | 5148,2 | 2,7 | 1,10 | 6,2 | 9,2 | 13,9 | 230 |
| 1RN1 404-4HA80 | 900 | 1484 | 62,0 | 95,2 | 0,88 | 5793 | 2,8 | 1,20 | 6,4 | 9,2 | 15,6 | 280 |
| 1RN1 406-4HA80 | 1000 | 1485 | 69,0 | 95,4 | 0,88 | 6431 | 3,0 | 1,30 | 6,6 | 9,2 | 17,4 | 345 |
| 1RN1 450-4HA80 | 1120 | 1485 | 79,0 | 95,4 | 0,86 | 7202,7 | 2,8 | 0,90 | 6,2 | 9,8 | 15,5 | 345 |
| 1RN1 450-4HB80 | 1250 | 1482 | 88,0 | 95,4 | 0,86 | 8055 | 2,8 | 0,90 | 5,8 | 9,8 | 15,5 | 255 |
| 1RN1 452-4HA80 | 1400 | 1482 | 97,0 | 95,6 | 0,87 | 9021,6 | 2,8 | 1,00 | 6,0 | 9,8 | 17,7 | 275 |
| 1RN1 454-4HA80 | 1600 | 1483 | 110,0 | 95,8 | 0,87 | 10303 | 2,9 | 1,00 | 6,2 | 9,8 | 19,5 | 280 |
| 1RN1 456-4HA80 | 1800 | 1483 | 124,0 | 95,9 | 0,88 | 11591 | 2,9 | 1,00 | 6,2 | 9,8 | 21,8 | 300 |
| 1RN1 500-4HA80 | 2000 | 1485 | 136 | 96,0 | 0,88 | 12864 | 2,5 | 0,80 | 5,3 | 13,5 | 38,8 | 180 |
| 1RN1 502-4HA80 | 2240 | 1486 | 152 | 96,1 | 0,88 | 14395 | 2,8 | 1,00 | 5,7 | 13,5 | 42,9 | 205 |
| 1RN1 504-4HA80 | 2500 | 1486 | 168 | 96,1 | 0,89 | 16066 | 2,8 | 1,00 | 6,0 | 13,5 | 47,2 | 230 |
| 1RN1 506-4HA80 | 2800 | 1488 | 188 | 96,3 | 0,89 | 17976 | 3,1 | 1,10 | 6,5 | 13,5 | 52,4 | 260 |
| 1RN1 560-4HJ80 | 3150 | 1490 | 215 | 96,5 | 0,88 | 20191 | 2,8 | 0,75 | 6,0 | 18,5 | 84,3 | 1100 |
| 1RN1 562-4HJ80 | 3550 | 1490 | 240 | 96,6 | 0,88 | 22753 | 2,8 | 0,75 | 6,0 | 18,5 | 89,8 | 1100 |
| 1RN1 564-4HJ80 | 4300 | 1489 | 290 | 96,7 | 0,88 | 27588 | 2,8 | 0,75 | 6,0 | 18,5 | 94,6 | 1100 |
| 1RN1 566-4HJ80 | 4400 | 1489 | 295 | 96,7 | 0,89 | 28224 | 2,8 | 0,80 | 6,0 | 18,5 | 96,7 | 1100 |

## 1RN1, 10кВ / 50Гц
(продолжение)

| Заказной номер | $P_{ном}$ F/B кВт | $n_{ном}$ об/мин | $I_{ном}$ A | КПД по IEC60034-2-1 % | cos φ | $M_{ном}$ Нм | $M_{макс}$ / $M_{ном}$ | Mn / $M_{ном}$ | In / $I_{ном}$ | Поток воздуха $м^3/с$ | Момент Инерции* Мотор $кг*м^2$ | Момент Инерции* внешний макс. доп. $кг*м^2$ |
|---|---|---|---|---|---|---|---|---|---|---|---|---|
| **6 полюсный 1000 об/мин** | | | | | | | | | | | | |
| 1RN1 352-6HA80 | 315 | 989 | 23,5 | 93,8 | 0,82 | 3042,6 | 3,0 | 1,30 | 6,3 | 5,9 | 9,4 | 280 |
| 1RN1 352-6HB80 | 355 | 986 | 26,5 | 93,8 | 0,82 | 3437,7 | 3,0 | 1,30 | 6,2 | 5,9 | 9,4 | 190 |
| 1RN1 354-6HA80 | 400 | 987 | 30,0 | 94,0 | 0,82 | 3871,5 | 3,2 | 1,30 | 6,2 | 5,9 | 9,8 | 205 |
| 1RN1 356-6HA80 | 450 | 987 | 33,5 | 94,2 | 0,82 | 4354,5 | 3,2 | 1,30 | 6,2 | 5,9 | 10,5 | 225 |
| 1RN1 400-6HA80 | 500 | 989 | 36,5 | 94,6 | 0,84 | 4828,1 | 2,8 | 0,90 | 5,6 | 9,2 | 15,0 | 205 |
| 1RN1 402-6HA80 | 560 | 989 | 40,5 | 94,8 | 0,84 | 5406,4 | 2,8 | 0,90 | 5,6 | 9,2 | 16,2 | 230 |
| 1RN1 404-6HA80 | 630 | 989 | 45,5 | 95,0 | 0,84 | 6082,2 | 2,8 | 1,00 | 5,8 | 9,2 | 18,3 | 300 |
| 1RN1 406-6HA80 | 710 | 990 | 51,0 | 95,2 | 0,84 | 6849,7 | 3,0 | 1,10 | 6,0 | 9,2 | 20,0 | 345 |
| 1RN1 450-6HA80 | 800 | 992 | 58,0 | 95,5 | 0,83 | 7702,4 | 2,9 | 1,00 | 6,0 | 9,8 | 26,4 | 1145 |
| 1RN1 450-6HB80 | 900 | 990 | 65,0 | 95,3 | 0,84 | 8680,1 | 2,6 | 1,00 | 5,8 | 9,8 | 26,4 | 985 |
| 1RN1 450-6HC80 | 1000 | 988 | 71,0 | 95,2 | 0,85 | 9665 | 2,3 | 1,00 | 5,4 | 9,8 | 26,4 | 800 |
| 1RN1 452-6HA80 | 1120 | 989 | 80,0 | 95,4 | 0,85 | 10818 | 2,4 | 1,10 | 5,4 | 9,8 | 29,3 | 800 |
| 1RN1 454-6HA80 | 1250 | 988 | 89,0 | 95,6 | 0,85 | 12081 | 2,4 | 1,10 | 5,4 | 9,8 | 31,8 | 1005 |
| 1RN1 456-6HA80 | 1400 | 989 | 99,0 | 95,8 | 0,85 | 13516 | 2,6 | 1,20 | 5,8 | 9,8 | 34,7 | 1140 |
| 1RN1 500-6HA80 | 1600 | 992 | 114 | 96,0 | 0,84 | 15409 | 2,5 | 1,00 | 5,5 | 13,5 | 53,6 | 940 |
| 1RN1 502-6HA80 | 1800 | 992 | 128 | 96,2 | 0,85 | 17332 | 2,6 | 1,00 | 5,7 | 13,5 | 59,7 | 1070 |
| 1RN1 504-6HA80 | 2000 | 992 | 140 | 96,2 | 0,86 | 19258 | 2,6 | 1,10 | 5,7 | 13,5 | 66,2 | 1180 |
| 1RN1 506-6HA80 | 2240 | 992 | 156 | 96,3 | 0,86 | 21565 | 2,6 | 1,10 | 5,7 | 13,5 | 73,6 | 1335 |
| 1RN1 560-6HJ80 | 2700 | 992 | 190 | 96,3 | 0,85 | 25990 | 2,4 | 0,65 | 5,4 | 18,5 | 124,6 | 2000 |
| 1RN1 562-6HJ80 | 2900 | 992 | 205 | 96,4 | 0,85 | 27921 | 2,4 | 0,65 | 5,4 | 18,5 | 129,0 | 2000 |
| 1RN1 564-6HJ80 | 3200 | 992 | 220 | 96,5 | 0,86 | 30810 | 2,4 | 0,65 | 5,4 | 18,5 | 140,2 | 2500 |
| 1RN1 566-6HJ80 | 3550 | 992 | 245 | 96,6 | 0,86 | 34176 | 2,4 | 0,65 | 5,4 | 18,5 | 152,6 | 2800 |
| **8 полюсный 750 об/мин** | | | | | | | | | | | | |
| 1RN1 400-8HA80 | 355 | 740 | 28,0 | 93,3 | 0,78 | 4581,4 | 2,2 | 0,90 | 4,5 | 9,2 | 15,0 | 720 |
| 1RN1 402-8HA80 | 400 | 740 | 31,5 | 93,6 | 0,78 | 5162,2 | 2,2 | 0,90 | 4,5 | 9,2 | 16,2 | 720 |
| 1RN1 404-8HA80 | 450 | 739 | 35,0 | 93,7 | 0,79 | 5815,3 | 2,2 | 0,90 | 4,5 | 9,2 | 18,3 | 765 |
| 1RN1 406-8HA80 | 500 | 740 | 39,0 | 94,0 | 0,79 | 6456,2 | 2,3 | 0,90 | 4,7 | 9,2 | 20,0 | 900 |
| 1RN1 450-8HA80 | 560 | 742 | 43,0 | 94,5 | 0,80 | 7210,5 | 2,3 | 1,00 | 5,0 | 9,8 | 28,6 | 1325 |
| 1RN1 450-8HB80 | 630 | 740 | 47,5 | 94,5 | 0,81 | 8132,6 | 2,3 | 1,00 | 5,0 | 9,8 | 28,6 | 1050 |
| 1RN1 452-8HA80 | 710 | 741 | 53,0 | 95,0 | 0,81 | 9151,7 | 2,5 | 1,20 | 5,0 | 9,8 | 31,7 | 1475 |
| 1RN1 454-8HA80 | 800 | 741 | 60,0 | 95,1 | 0,81 | 10315 | 2,5 | 1,20 | 5,0 | 9,8 | 34,4 | 1545 |
| 1RN1 456-8HA80 | 900 | 741 | 67,0 | 95,1 | 0,81 | 11605 | 2,5 | 1,20 | 5,0 | 9,8 | 37,6 | 1615 |
| 1RN1 500-8HA80 | 1000 | 743 | 74 | 95,6 | 0,82 | 12846 | 2,4 | 1,00 | 5,0 | 13,5 | 55,2 | 2920 |
| 1RN1 500-8HB80 | 1120 | 742 | 81 | 95,6 | 0,83 | 14417 | 2,3 | 1,00 | 4,7 | 13,5 | 55,2 | 2065 |
| 1RN1 502-8HA80 | 1250 | 742 | 91 | 95,6 | 0,83 | 16099 | 2,3 | 1,00 | 4,7 | 13,5 | 61,5 | 2310 |
| 1RN1 504-8HA80 | 1400 | 742 | 102 | 95,9 | 0,83 | 18009 | 2,3 | 1,00 | 5,0 | 13,5 | 68,2 | 2635 |
| 1RN1 506-8HA80 | 1600 | 742 | 116 | 96,0 | 0,83 | 20582 | 2,3 | 1,00 | 5,0 | 13,5 | 75,8 | 2955 |
| 1RN1 560-8HJ80 | 1800 | 742 | 130 | 95,9 | 0,83 | 23155 | 1,9 | 0,60 | 4,0 | 18,5 | 117,4 | 3500 |
| 1RN1 562-8HJ80 | 2000 | 743 | 142 | 96,0 | 0,84 | 25717 | 1,9 | 0,60 | 4,1 | 18,5 | 130,8 | 3600 |
| 1RN1 564-8HJ80 | 2300 | 743 | 164 | 96,2 | 0,84 | 29563 | 2,0 | 0,60 | 4,2 | 18,5 | 142,2 | 4200 |
| 1RN1 566-8HJ80 | 2600 | 743 | 186 | 96,3 | 0,84 | 33423 | 2,0 | 0,60 | 4,2 | 18,5 | 154,9 | 5100 |

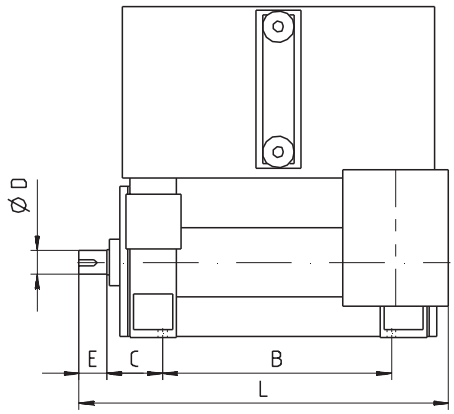


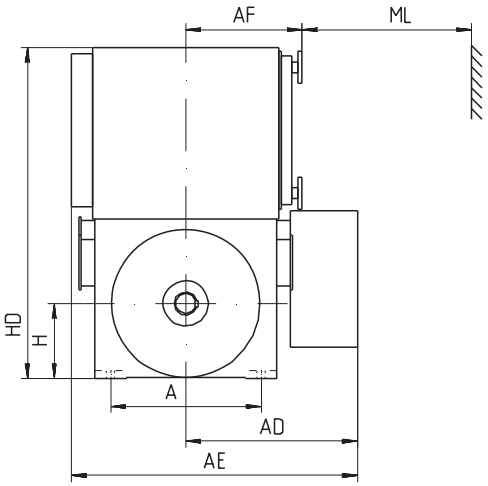


| Заказной номер | Вес двига-теля (кг) | Вес ротора (кг) | Размеры (мм) | | | | | | | | | | | | Усилие на основание кН | |
|---|---|---|---|---|---|---|---|---|---|---|---|---|---|---|---|---|
| | | | A | AD | AE | B | C | D | E | H | AF | HD | L | ML | вниз | вверх |
| **2-пол.** | | | | | | | | | | | | | | | | |
| 1RN1 350-2 | 2350 | 400 | 710 | 765 | 1275 | 1180 | 224 | 85 | 130 | 355 | 627 | 1570 | 1740 | 1130 | 50 | 27 |
| 1RN1 352-2 | 2450 | 415 | 710 | 765 | 1275 | 1180 | 224 | 85 | 130 | 355 | 627 | 1570 | 1740 | 1130 | 56 | 32 |
| 1RN1 354-2 | 2550 | 433 | 710 | 765 | 1275 | 1180 | 224 | 85 | 130 | 355 | 627 | 1570 | 1740 | 1130 | 62 | 37 |
| 1RN1 356-2 | 2600 | 447 | 710 | 765 | 1275 | 1180 | 224 | 85 | 130 | 355 | 627 | 1570 | 1740 | 1130 | 75 | 49 |
| 1RN1 400-2 | 3100 | 528 | 800 | 815 | 1370 | 1250 | 250 | 85 | 130 | 400 | 677 | 1810 | 1860 | 1240 | 61 | 30 |
| 1RN1 402-2 | 3200 | 547 | 800 | 815 | 1370 | 1250 | 250 | 85 | 130 | 400 | 677 | 1810 | 1860 | 1240 | 68 | 37 |
| 1RN1 404-2 | 3350 | 579 | 800 | 815 | 1370 | 1250 | 250 | 85 | 130 | 400 | 677 | 1810 | 1860 | 1240 | 78 | 45 |
| 1RN1 406-2 | 3500 | 608 | 800 | 815 | 1370 | 1250 | 250 | 85 | 130 | 400 | 677 | 1810 | 1860 | 1240 | 90 | 56 |
| 1RN1 450-2 | 4250 | 688 | 950 | 870 | 1480 | 1400 | 250 | 95 | 130 | 450 | 730 | 2035 | 2035 | 1340 | 62 | 23 |
| 1RN1 452-2 | 4350 | 718 | 950 | 870 | 1480 | 1400 | 250 | 95 | 130 | 450 | 730 | 2035 | 2035 | 1340 | 73 | 33 |
| 1RN1 454-2 | 4550 | 758 | 950 | 870 | 1480 | 1400 | 250 | 95 | 130 | 450 | 730 | 2035 | 2035 | 1340 | 81 | 39 |
| 1RN1 456-2 | 4800 | 808 | 950 | 870 | 1480 | 1400 | 250 | 95 | 130 | 450 | 730 | 2035 | 2035 | 1340 | 94 | 49 |

## 1RN1, IM B3, до 6.6 кВ
**подшипники качения** (продолжение)

| Заказной номер | Вес двига-теля (кг) | Вес ротора (кг) | Размеры (мм) | | | | | | | | | | | | Усилие на основание кН | |
|---|---|---|---|---|---|---|---|---|---|---|---|---|---|---|---|---|
| | | | A | AD | AE | B | C | D | E | H | AF | HD | L | ML | вниз | вверх |
| **4-пол.** | | | | | | | | | | | | | | | | |
| 1RN1 350-4 | 2450 | 422 | 710 | 765 | 1275 | 1180 | 224 | 95 | 130 | 355 | 627 | 1570 | 1740 | 1130 | 89 | 65 |
| 1RN1 352-4 | 2550 | 455 | 710 | 765 | 1275 | 1180 | 224 | 95 | 130 | 355 | 627 | 1570 | 1740 | 1130 | 94 | 69 |
| 1RN1 354-4 | 2650 | 488 | 710 | 765 | 1275 | 1180 | 224 | 95 | 130 | 355 | 627 | 1570 | 1740 | 1130 | 108 | 82 |
| 1RN1 356-4 | 2750 | 526 | 710 | 765 | 1275 | 1180 | 224 | 95 | 130 | 355 | 627 | 1570 | 1740 | 1130 | 127 | 100 |
| 1RN1 400-4 | 3250 | 614 | 800 | 815 | 1370 | 1250 | 250 | 110 | 165 | 400 | 677 | 1810 | 1900 | 1240 | 126 | 91 |
| 1RN1 402-4 | 3350 | 649 | 800 | 815 | 1370 | 1250 | 250 | 110 | 165 | 400 | 677 | 1810 | 1900 | 1240 | 139 | 106 |
| 1RN1 404-4 | 3550 | 709 | 800 | 815 | 1370 | 1250 | 250 | 110 | 165 | 400 | 677 | 1810 | 1900 | 1240 | 153 | 118 |
| 1RN1 406-4 | 3750 | 768 | 800 | 815 | 1370 | 1250 | 250 | 110 | 165 | 400 | 677 | 1810 | 1900 | 1240 | 191 | 154 |
| 1RN1 450-4 | 4450 | 829 | 950 | 870 | 1480 | 1400 | 250 | 130 | 200 | 450 | 730 | 2035 | 2115 | 1340 | 117 | 76 |
| 1RN1 452-4 | 4700 | 899 | 950 | 870 | 1480 | 1400 | 250 | 130 | 200 | 450 | 730 | 2035 | 2115 | 1340 | 126 | 83 |
| 1RN1 454-4 | 4900 | 949 | 950 | 870 | 1480 | 1400 | 250 | 130 | 200 | 450 | 730 | 2035 | 2115 | 1340 | 155 | 109 |
| 1RN1 456-4 | 5200 | 1019 | 950 | 870 | 1480 | 1400 | 250 | 130 | 200 | 450 | 730 | 2035 | 2115 | 1340 | 167 | 119 |
| 1RN1 500-4 | 5650 | 1190 | 1060 | 945 | 1615 | 1500 | 280 | 150 | 200 | 500 | 785 | 2210 | 2280 | 1460 | 151 | 98 |
| 1RN1 502-4 | 5900 | 1270 | 1060 | 945 | 1615 | 1500 | 280 | 150 | 200 | 500 | 785 | 2210 | 2280 | 1460 | 175 | 119 |
| 1RN1 504-4 | 6200 | 1360 | 1060 | 945 | 1615 | 1500 | 280 | 150 | 200 | 500 | 785 | 2210 | 2280 | 1460 | 197 | 139 |
| 1RN1 506-4 | 6650 | 1460 | 1060 | 1115 | 1785 | 1500 | 280 | 150 | 200 | 500 | 785 | 2210 | 2355 | 1460 | 241 | 179 |
| 1RN1 560-4 | 9450 | 2044 | 1250 | 1090 | 1915 | 1700 | 315 | 170 | 240 | 560 | 895 | 2350 | 2530 | 1730 | * | * |
| 1RN1 562-4 | 9750 | 2136 | 1250 | 1270 | 2090 | 1700 | 315 | 170 | 240 | 560 | 895 | 2350 | 2555 | 1730 | * | * |
| 1RN1 564-4 | 10100 | 2214 | 1250 | 1270 | 2090 | 1700 | 315 | 170 | 240 | 560 | 895 | 2350 | 2555 | 1730 | * | * |
| 1RN1 566-4 | 10250 | 2249 | 1250 | 1270 | 2090 | 1700 | 315 | 170 | 240 | 560 | 895 | 2350 | 2555 | 1730 | * | * |

*** По запросу**

| Заказной номер | Вес двига-теля (кг) | Вес ротора (кг) | Размеры (мм) | | | | | | | | | | | | Усилие на основание кН | |
|---|---|---|---|---|---|---|---|---|---|---|---|---|---|---|---|---|
| | | | A | AD | AE | B | C | D | E | H | AF | HD | L | ML | вниз | вверх |
| 6-пол., 8-пол. | | | | | | | | | | | | | | | | |
| 1RN1 350-6, 8 | 2550 | 535 | 710 | 765 | 1275 | 1180 | 224 | 110 | 165 | 355 | 627 | 1570 | 1775 | 1130 | 96 | 71 |
| 1RN1 352-6, 8 | 2700 | 590 | 710 | 765 | 1275 | 1180 | 224 | 110 | 165 | 355 | 627 | 1570 | 1775 | 1130 | 111 | 84 |
| 1RN1 354-6, 8 | 2800 | 622 | 710 | 765 | 1275 | 1180 | 224 | 110 | 165 | 355 | 627 | 1570 | 1775 | 1130 | 127 | 99 |
| 1RN1 356-6, 8 | 2950 | 680 | 710 | 765 | 1275 | 1180 | 224 | 110 | 165 | 355 | 627 | 1570 | 1775 | 1130 | 137 | 108 |
| 1RN1 400-6, 8 | 3250 | 614 | 800 | 815 | 1370 | 1250 | 250 | 130 | 200 | 400 | 677 | 1810 | 1935 | 1240 | 138 | 104 |
| 1RN1 402-6, 8 | 3350 | 649 | 800 | 815 | 1370 | 1250 | 250 | 130 | 200 | 400 | 677 | 1810 | 1935 | 1240 | 166 | 131 |
| 1RN1 404-6, 8 | 3550 | 709 | 800 | 815 | 1370 | 1250 | 250 | 130 | 200 | 400 | 677 | 1810 | 1935 | 1240 | 182 | 145 |
| 1RN1 406-6, 8 | 3750 | 768 | 800 | 815 | 1370 | 1250 | 250 | 130 | 200 | 400 | 677 | 1810 | 1935 | 1240 | 211 | 172 |
| 1RN1 450-6, 8 | 4650 | 1008 | 950 | 870 | 1480 | 1400 | 250 | 130 | 200 | 450 | 730 | 2035 | 2115 | 1340 | 126 | 83 |
| 1RN1 452-6, 8 | 4850 | 1078 | 950 | 870 | 1480 | 1400 | 250 | 130 | 200 | 450 | 730 | 2035 | 2115 | 1340 | 134 | 89 |
| 1RN1 454-6, 8 | 5050 | 1138 | 950 | 870 | 1480 | 1400 | 250 | 130 | 200 | 450 | 730 | 2035 | 2115 | 1340 | 158 | 111 |
| 1RN1 456-6, 8 | 5250 | 1208 | 950 | 870 | 1480 | 1400 | 250 | 130 | 200 | 450 | 730 | 2035 | 2115 | 1340 | 194 | 145 |
| 1RN1 500-6, 8 | 6000 | 1444 | 1060 | 945 | 1615 | 1500 | 280 | 160 | 240 | 500 | 785 | 2210 | 2320 | 1460 | 191 | 134 |
| 1RN1 502-6, 8 | 6350 | 1554 | 1060 | 945 | 1615 | 1500 | 280 | 160 | 240 | 500 | 785 | 2210 | 2320 | 1460 | 210 | 150 |
| 1RN1 504-6, 8 | 6700 | 1684 | 1060 | 945 | 1615 | 1500 | 280 | 160 | 240 | 500 | 785 | 2210 | 2320 | 1460 | 251 | 188 |
| 1RN1 506-6, 8 | 7100 | 1824 | 1060 | 945 | 1615 | 1500 | 280 | 160 | 240 | 500 | 785 | 2210 | 2320 | 1460 | 268 | 201 |
| 1RN1 560-6, 8 | 9550 | 2441 | 1250 | 1090 | 1915 | 1700 | 315 | 190 | 280 | 560 | 895 | 2350 | 2530 | 1730 | * | * |
| 1RN1 562-6, 8 | 9750 | 2525 | 1250 | 1090 | 1915 | 1700 | 315 | 190 | 280 | 560 | 895 | 2350 | 2555 | 1730 | * | * |
| 1RN1 564-6, 8 | 10200 | 2684 | 1250 | 1090 | 1915 | 1700 | 315 | 190 | 280 | 560 | 895 | 2350 | 2555 | 1730 | * | * |
| 1RN1 566-6 | 10700 | 2862 | 1250 | 1270 | 2090 | 1700 | 315 | 190 | 280 | 560 | 895 | 2350 | 2555 | 1730 | * | * |
| 1RN1 566-8 | 10700 | 2862 | 1250 | 1090 | 1915 | 1700 | 315 | 190 | 280 | 560 | 895 | 2350 | 2555 | 1730 | * | * |

*** По запросу**

# Габаритный чертеж

## 1RN1, IM B3, до 6.6 кВ
**подшипники скольжения**

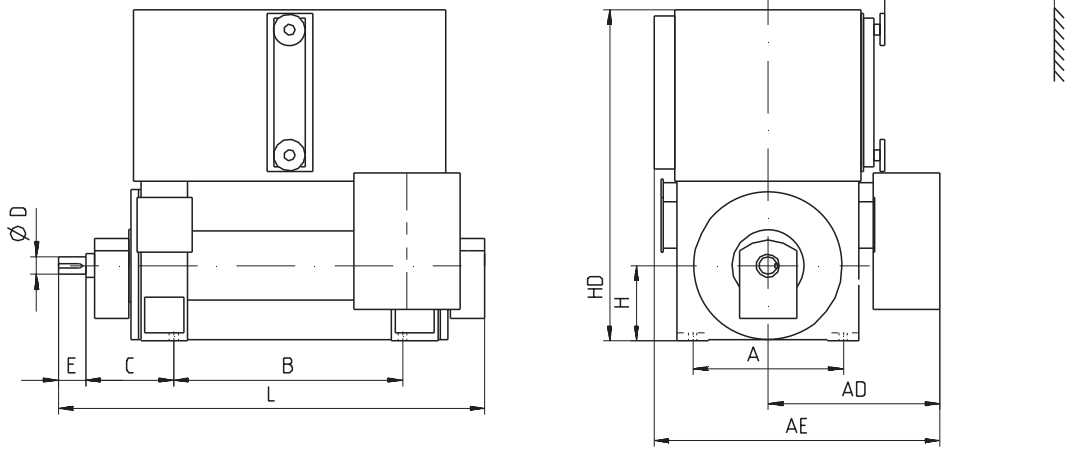


| Заказной номер | Вес двига-теля (кг) | Вес ротора (кг) | Размеры (мм) | | | | | | | | | | | | Усилие на основание кН | |
|---|---|---|---|---|---|---|---|---|---|---|---|---|---|---|---|---|
| | | | A | AD | AE | B | C | D | E | H | AF | HD | L | ML | вниз | вверх |
| **2-пол.** | | | | | | | | | | | | | | | | |
| 1RN1 400-2 | 3100 | 455 | 800 | 815 | 1370 | 1250 | 425 | 85 | 130 | 400 | 677 | 1810 | 2150 | 1240 | 61 | 30 |
| 1RN1 402-2 | 3200 | 474 | 800 | 815 | 1370 | 1250 | 425 | 85 | 130 | 400 | 677 | 1810 | 2150 | 1240 | 68 | 37 |
| 1RN1 404-2 | 3350 | 517 | 800 | 815 | 1370 | 1250 | 425 | 85 | 130 | 400 | 677 | 1810 | 2150 | 1240 | 78 | 45 |
| 1RN1 406-2 | 3500 | 547 | 800 | 815 | 1370 | 1250 | 425 | 85 | 130 | 400 | 677 | 1810 | 2150 | 1240 | 90 | 56 |
| 1RN1 450-2 | 4300 | 650 | 950 | 870 | 1480 | 1400 | 450 | 95 | 130 | 450 | 730 | 2035 | 2375 | 1340 | 62 | 23 |
| 1RN1 452-2 | 4450 | 680 | 950 | 870 | 1480 | 1400 | 450 | 95 | 130 | 450 | 730 | 2035 | 2375 | 1340 | 73 | 33 |
| 1RN1 454-2 | 4650 | 728 | 950 | 870 | 1480 | 1400 | 450 | 95 | 130 | 450 | 730 | 2035 | 2375 | 1340 | 81 | 39 |
| 1RN1 456-2 | 4850 | 778 | 950 | 870 | 1480 | 1400 | 450 | 95 | 130 | 450 | 730 | 2035 | 2375 | 1340 | 94 | 49 |
| 1RN1 500-2 | 5800 | 1145 | 1060 | 945 | 1615 | 1500 | 475 | 110 | 165 | 500 | 785 | 2210 | 2600 | 1460 | 86 | 32 |
| 1RN1 502-2 | 5950 | 1175 | 1060 | 945 | 1615 | 1500 | 475 | 110 | 165 | 500 | 785 | 2210 | 2600 | 1460 | 92 | 36 |
| 1RN1 504-2 | 6250 | 1258 | 1060 | 945 | 1615 | 1500 | 475 | 110 | 165 | 500 | 785 | 2210 | 2600 | 1460 | 109 | 50 |
| 1RN1 506-2 | 6600 | 1338 | 1060 | 1115 | 1785 | 1500 | 475 | 110 | 165 | 500 | 785 | 2210 | 2600 | 1460 | 126 | 63 |
| 1RN1 560-2 | 8600 | 1441 | 1250 | 1090 | 1915 | 1700 | 530 | 140 | 200 | 560 | 895 | 2350 | 2725 | 1730 | * | * |
| 1RN1 562-2 | 8950 | 1488 | 1250 | 1090 | 1915 | 1700 | 530 | 140 | 200 | 560 | 895 | 2350 | 2725 | 1730 | * | * |
| 1RN1 564-2 | 9550 | 1610 | 1250 | 1270 | 2090 | 1700 | 530 | 140 | 200 | 560 | 895 | 2350 | 2725 | 1730 | * | * |
| 1RN1 566-2 | 9900 | 1675 | 1250 | 1270 | 2090 | 1700 | 530 | 140 | 200 | 560 | 895 | 2350 | 2725 | 1730 | * | * |

*** По запросу**

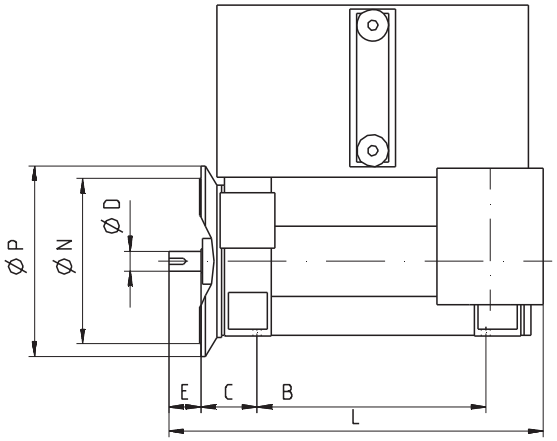


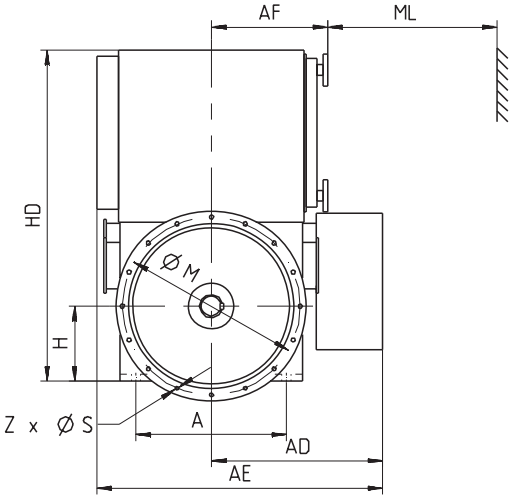


| Заказной номер | Вес двига-теля (кг) | Вес рото-ра (кг) | Размеры (мм) | | | | | | | | | | | | | | | | | Усилие на основание кН | |
|---|---|---|---|---|---|---|---|---|---|---|---|---|---|---|---|---|---|---|---|---|---|
| | | | A | AD | AE | B | C | D | E | H | AF | HD | L | ML | M | N | P | S | Z | вниз | вверх |
| **2-пол.** | | | | | | | | | | | | | | | | | | | | | |
| 1RN1 350-2 | 2450 | 400 | 710 | 765 | 1275 | 1180 | 224 | 85 | 130 | 355 | 627 | 1570 | 1740 | 1130 | 840 | 780 | 900 | 22 | 8 | 51 | 27 |
| 1RN1 352-2 | 2500 | 415 | 710 | 765 | 1275 | 1180 | 224 | 85 | 130 | 355 | 627 | 1570 | 1740 | 1130 | 840 | 780 | 900 | 22 | 8 | 56 | 32 |
| 1RN1 354-2 | 2600 | 433 | 710 | 765 | 1275 | 1180 | 224 | 85 | 130 | 355 | 627 | 1570 | 1740 | 1130 | 840 | 780 | 900 | 22 | 8 | 62 | 37 |
| 1RN1 356-2 | 2650 | 447 | 710 | 765 | 1275 | 1180 | 224 | 85 | 130 | 355 | 627 | 1570 | 1740 | 1130 | 840 | 780 | 900 | 22 | 8 | 75 | 49 |
| 1RN1 400-2 | 3200 | 528 | 800 | 815 | 1370 | 1250 | 250 | 85 | 130 | 400 | 677 | 1810 | 1860 | 1240 | 940 | 880 | 1000 | 22 | 8 | 61 | 30 |
| 1RN1 402-2 | 3300 | 547 | 800 | 815 | 1370 | 1250 | 250 | 85 | 130 | 400 | 677 | 1810 | 1860 | 1240 | 940 | 880 | 1000 | 22 | 8 | 69 | 36 |
| 1RN1 404-2 | 3400 | 579 | 800 | 815 | 1370 | 1250 | 250 | 85 | 130 | 400 | 677 | 1810 | 1860 | 1240 | 940 | 880 | 1000 | 22 | 8 | 78 | 44 |
| 1RN1 406-2 | 3350 | 608 | 800 | 815 | 1370 | 1250 | 250 | 85 | 130 | 400 | 677 | 1810 | 1860 | 1240 | 940 | 880 | 1000 | 22 | 8 | 90 | 56 |
| 1RN1 450-2 | 4350 | 688 | 950 | 870 | 1480 | 1400 | 250 | 95 | 130 | 450 | 730 | 2035 | 2035 | 1340 | 1080 | 1000 | 1150 | 26 | 8 | 62 | 23 |
| 1RN1 452-2 | 4500 | 718 | 950 | 870 | 1480 | 1400 | 250 | 95 | 130 | 450 | 730 | 2035 | 2035 | 1340 | 1080 | 1000 | 1150 | 26 | 8 | 73 | 33 |
| 1RN1 454-2 | 4700 | 758 | 950 | 870 | 1480 | 1400 | 250 | 95 | 130 | 450 | 730 | 2035 | 2035 | 1340 | 1080 | 1000 | 1150 | 26 | 8 | 81 | 39 |
| 1RN1 456-2 | 4900 | 808 | 950 | 870 | 1480 | 1400 | 250 | 95 | 130 | 450 | 730 | 2035 | 2035 | 1340 | 1080 | 1000 | 1150 | 26 | 8 | 94 | 49 |

## 1RN1, IM B35, до 6.6 кВ
**подшипники качения** (продолжение)

| Заказной номер | Вес двига-теля (кг) | Вес рото-ра (кг) | Размеры (мм) | | | | | | | | | | | | | | | | | Усилие на основание кН | |
|---|---|---|---|---|---|---|---|---|---|---|---|---|---|---|---|---|---|---|---|---|---|
| | | | A | AD | AE | B | C | D | E | H | AF | HD | L | ML | M | N | P | S | Z | вниз | вверх |
| **4-пол.** | | | | | | | | | | | | | | | | | | | | | |
| 1RN1 350-4 | 2500 | 422 | 710 | 765 | 1275 | 1180 | 224 | 95 | 130 | 355 | 627 | 1570 | 1740 | 1130 | 840 | 780 | 900 | 22 | 8 | 89 | 65 |
| 1RN1 352-4 | 2600 | 455 | 710 | 765 | 1275 | 1180 | 224 | 95 | 130 | 355 | 627 | 1570 | 1740 | 1130 | 840 | 780 | 900 | 22 | 8 | 94 | 68 |
| 1RN1 354-4 | 2700 | 488 | 710 | 765 | 1275 | 1180 | 224 | 95 | 130 | 355 | 627 | 1570 | 1740 | 1130 | 840 | 780 | 900 | 22 | 8 | 108 | 82 |
| 1RN1 356-4 | 2850 | 526 | 710 | 765 | 1275 | 1180 | 224 | 95 | 130 | 355 | 627 | 1570 | 1740 | 1130 | 840 | 780 | 900 | 22 | 8 | 128 | 100 |
| 1RN1 400-4 | 3350 | 614 | 800 | 815 | 1370 | 1250 | 250 | 110 | 165 | 400 | 677 | 1810 | 1900 | 1240 | 940 | 880 | 1000 | 22 | 8 | 125 | 92 |
| 1RN1 402-4 | 3450 | 649 | 800 | 815 | 1370 | 1250 | 250 | 110 | 165 | 400 | 677 | 1810 | 1900 | 1240 | 940 | 880 | 1000 | 22 | 8 | 140 | 106 |
| 1RN1 404-4 | 3650 | 709 | 800 | 815 | 1370 | 1250 | 250 | 110 | 165 | 400 | 677 | 1810 | 1900 | 1240 | 940 | 880 | 1000 | 22 | 8 | 154 | 118 |
| 1RN1 406-4 | 3800 | 768 | 800 | 815 | 1370 | 1250 | 250 | 110 | 165 | 400 | 677 | 1810 | 1900 | 1240 | 940 | 880 | 1000 | 22 | 8 | 191 | 154 |
| 1RN1 450-4 | 4600 | 829 | 950 | 870 | 1480 | 1400 | 250 | 130 | 200 | 450 | 730 | 2035 | 2115 | 1340 | 1080 | 1000 | 1150 | 26 | 8 | 117 | 76 |
| 1RN1 452-4 | 4850 | 899 | 950 | 870 | 1480 | 1400 | 250 | 130 | 200 | 450 | 730 | 2035 | 2115 | 1340 | 1080 | 1000 | 1150 | 26 | 8 | 126 | 83 |
| 1RN1 454-4 | 5050 | 949 | 950 | 870 | 1480 | 1400 | 250 | 130 | 200 | 450 | 730 | 2035 | 2115 | 1340 | 1080 | 1000 | 1150 | 26 | 8 | 155 | 109 |
| 1RN1 456-4 | 5300 | 1019 | 950 | 870 | 1480 | 1400 | 250 | 130 | 200 | 450 | 730 | 2035 | 2115 | 1340 | 1080 | 1000 | 1150 | 26 | 8 | 167 | 119 |
| 1RN1 500-4 | 5800 | 1190 | 1060 | 945 | 1615 | 1500 | 280 | 150 | 200 | 500 | 785 | 2210 | 2280 | 1460 | 1180 | 1120 | 1250 | 26 | 16 | 151 | 98 |
| 1RN1 502-4 | 6000 | 1270 | 1060 | 945 | 1615 | 1500 | 280 | 150 | 200 | 500 | 785 | 2210 | 2280 | 1460 | 1180 | 1120 | 1250 | 26 | 16 | 175 | 119 |
| 1RN1 504-4 | 6300 | 1360 | 1060 | 945 | 1615 | 1500 | 280 | 150 | 200 | 500 | 785 | 2210 | 2280 | 1460 | 1180 | 1120 | 1250 | 26 | 16 | 197 | 139 |
| 1RN1 506-4 | 6750 | 1460 | 1060 | 1115 | 1785 | 1500 | 280 | 150 | 200 | 500 | 785 | 2210 | 2355 | 1460 | 1180 | 1120 | 1250 | 26 | 16 | 241 | 179 |
| 1RN1 560-4 | 9550 | 2044 | 1250 | 1090 | 1915 | 1700 | 315 | 170 | 240 | 560 | 895 | 2350 | 2530 | 1730 | 1320 | 1250 | 1400 | 26 | 16 | * | * |
| 1RN1 562-4 | 9900 | 2136 | 1250 | 1270 | 2090 | 1700 | 315 | 170 | 240 | 560 | 895 | 2350 | 2555 | 1730 | 1320 | 1250 | 1400 | 26 | 16 | * | * |
| 1RN1 564-4 | 10200 | 2214 | 1250 | 1270 | 2090 | 1700 | 315 | 170 | 240 | 560 | 895 | 2350 | 2555 | 1730 | 1320 | 1250 | 1400 | 26 | 16 | * | * |
| 1RN1 566-4 | 10350 | 2249 | 1250 | 1270 | 2090 | 1700 | 315 | 170 | 240 | 560 | 895 | 2350 | 2555 | 1730 | 1320 | 1250 | 1400 | 26 | 16 | * | * |

*** По запросу**

| Заказной номер | Вес двига-теля (кг) | Вес рото-ра (кг) | Размеры (мм) | | | | | | | | | | | | | | | | | Усилие на основание кН | |
|---|---|---|---|---|---|---|---|---|---|---|---|---|---|---|---|---|---|---|---|---|---|
| | | | A | AD | AE | B | C | D | E | H | AF | HD | L | ML | M | N | P | S | Z | вниз | вверх |
| **6-пол., 8-пол.** | | | | | | | | | | | | | | | | | | | | | |
| 1RN1 350-6, 8 | 2650 | 535 | 710 | 765 | 1275 | 1180 | 224 | 110 | 165 | 355 | 627 | 1570 | 1775 | 1130 | 840 | 780 | 900 | 22 | 8 | 96 | 70 |
| 1RN1 352-6, 8 | 2750 | 590 | 710 | 765 | 1275 | 1180 | 224 | 110 | 165 | 355 | 627 | 1570 | 1775 | 1130 | 840 | 780 | 900 | 22 | 8 | 111 | 84 |
| 1RN1 354-6, 8 | 2850 | 622 | 710 | 765 | 1275 | 1180 | 224 | 110 | 165 | 355 | 627 | 1570 | 1775 | 1130 | 840 | 780 | 900 | 22 | 8 | 127 | 99 |
| 1RN1 356-6, 8 | 3000 | 680 | 710 | 765 | 1275 | 1180 | 224 | 110 | 165 | 355 | 627 | 1570 | 1775 | 1130 | 840 | 780 | 900 | 22 | 8 | 137 | 108 |
| 1RN1 400-6, 8 | 3500 | 759 | 800 | 815 | 1370 | 1250 | 250 | 130 | 200 | 400 | 677 | 1810 | 1935 | 1240 | 940 | 880 | 1000 | 22 | 8 | 138 | 104 |
| 1RN1 402-6, 8 | 3700 | 811 | 800 | 815 | 1370 | 1250 | 250 | 130 | 200 | 400 | 677 | 1810 | 1935 | 1240 | 940 | 880 | 1000 | 22 | 8 | 167 | 130 |
| 1RN1 404-6, 8 | 3850 | 875 | 800 | 815 | 1370 | 1250 | 250 | 130 | 200 | 400 | 677 | 1810 | 1935 | 1240 | 940 | 880 | 1000 | 22 | 8 | 182 | 144 |
| 1RN1 406-6, 8 | 4100 | 943 | 800 | 815 | 1370 | 1250 | 250 | 130 | 200 | 400 | 677 | 1810 | 1935 | 1240 | 940 | 880 | 1000 | 22 | 8 | 212 | 172 |
| 1RN1 450-6, 8 | 4800 | 1008 | 950 | 870 | 1480 | 1400 | 250 | 130 | 200 | 450 | 730 | 2035 | 2115 | 1340 | 1080 | 1000 | 1150 | 26 | 8 | 126 | 83 |
| 1RN1 452-6, 8 | 5000 | 1078 | 950 | 870 | 1480 | 1400 | 250 | 130 | 200 | 450 | 730 | 2035 | 2115 | 1340 | 1080 | 1000 | 1150 | 26 | 8 | 134 | 89 |
| 1RN1 454-6, 8 | 5150 | 1138 | 950 | 870 | 1480 | 1400 | 250 | 130 | 200 | 450 | 730 | 2035 | 2115 | 1340 | 1080 | 1000 | 1150 | 26 | 8 | 158 | 111 |
| 1RN1 456-6, 8 | 5400 | 1208 | 950 | 870 | 1480 | 1400 | 250 | 130 | 200 | 450 | 730 | 2035 | 2115 | 1340 | 1080 | 1000 | 1150 | 26 | 8 | 194 | 145 |
| 1RN1 500-6, 8 | 6100 | 1444 | 1060 | 945 | 1615 | 1500 | 280 | 160 | 240 | 500 | 785 | 2210 | 2320 | 1460 | 1180 | 1120 | 1250 | 26 | 16 | 191 | 134 |
| 1RN1 502-6, 8 | 6450 | 1554 | 1060 | 945 | 1615 | 1500 | 280 | 160 | 240 | 500 | 785 | 2210 | 2320 | 1460 | 1180 | 1120 | 1250 | 26 | 16 | 210 | 150 |
| 1RN1 504-6, 8 | 6800 | 1684 | 1060 | 945 | 1615 | 1500 | 280 | 160 | 240 | 500 | 785 | 2210 | 2320 | 1460 | 1180 | 1120 | 1250 | 26 | 16 | 251 | 188 |
| 1RN1 506-6, 8 | 7250 | 1824 | 1060 | 945 | 1615 | 1500 | 280 | 160 | 240 | 500 | 785 | 2210 | 2320 | 1460 | 1180 | 1120 | 1250 | 26 | 16 | 268 | 201 |
| 1RN1 560-6, 8 | 9700 | 2441 | 1250 | 1090 | 1915 | 1700 | 315 | 190 | 280 | 560 | 895 | 2350 | 2530 | 1730 | 1320 | 1250 | 1400 | 26 | 16 | * | * |
| 1RN1 562-6, 8 | 9900 | 2525 | 1250 | 1090 | 1915 | 1700 | 315 | 190 | 280 | 560 | 895 | 2350 | 2555 | 1730 | 1320 | 1250 | 1400 | 26 | 16 | * | * |
| 1RN1 564-6, 8 | 10400 | 2684 | 1250 | 1090 | 1915 | 1700 | 315 | 190 | 280 | 560 | 895 | 2350 | 2555 | 1730 | 1320 | 1250 | 1400 | 26 | 16 | * | * |
| 1RN1 566-6 | 10900 | 2862 | 1250 | 1270 | 2090 | 1700 | 315 | 190 | 280 | 560 | 895 | 2350 | 2555 | 1730 | 1320 | 1250 | 1400 | 26 | 16 | * | * |
| 1RN1 566-8 | 10900 | 2862 | 1250 | 1090 | 1915 | 1700 | 315 | 190 | 280 | 560 | 895 | 2350 | 2555 | 1730 | 1320 | 1250 | 1400 | 26 | 16 | * | * |

*** По запросу**

# Габаритный чертеж

## 1RN1, IM V1, до 6.6 кВ
**подшипники качения**

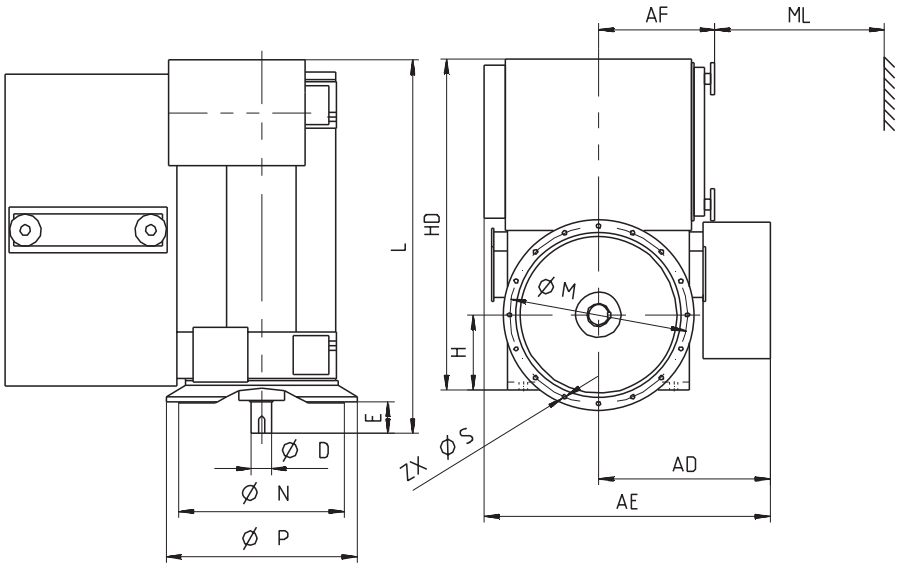


| Заказной номер | Вес двигателя (кг) | Вес ротора (кг) | | | | | | | | | | | | | | Усилие на основание кН | |
|---|---|---|---|---|---|---|---|---|---|---|---|---|---|---|---|---|---|
| | | | AD | AE | D | E | H | AF | HD | L | ML | M | N | P | S | Z | вниз | вверх |
| **4-пол.** | | | | | | | | | | | | | | | | | | |
| 1RN1 450-4 | 4650 | 823 | 860 | 1455 | 130 | 200 | 450 | 730 | 2035 | 2150 | 1340 | 1080 | 1000 | 1150 | 26 | 8 | * | * |
| 1RN1 452-4 | 4900 | 893 | 860 | 1455 | 130 | 200 | 450 | 730 | 2035 | 2150 | 1340 | 1080 | 1000 | 1150 | 26 | 8 | * | * |
| 1RN1 454-4 | 5100 | 943 | 860 | 1455 | 130 | 200 | 450 | 730 | 2035 | 2150 | 1340 | 1080 | 1000 | 1150 | 26 | 8 | * | * |
| 1RN1 456-4 | 5350 | 1013 | 860 | 1455 | 130 | 200 | 450 | 730 | 2035 | 2150 | 1340 | 1080 | 1000 | 1150 | 26 | 8 | * | * |
| 1RN1 500-4 | 5850 | 1181 | 935 | 1605 | 150 | 200 | 500 | 785 | 2210 | 2330 | 1460 | 1180 | 1120 | 1250 | 26 | 16 | * | * |
| 1RN1 502-4 | 6050 | 1261 | 935 | 1605 | 150 | 200 | 500 | 785 | 2210 | 2330 | 1460 | 1180 | 1120 | 1250 | 26 | 16 | * | * |
| 1RN1 504-4 | 6350 | 1351 | 935 | 1605 | 150 | 200 | 500 | 785 | 2210 | 2330 | 1460 | 1180 | 1120 | 1250 | 26 | 16 | * | * |
| 1RN1 506-4 | 6750 | 1451 | 935 | 1605 | 150 | 200 | 500 | 785 | 2210 | 2330 | 1460 | 1180 | 1120 | 1250 | 26 | 16 | * | * |
| 1RN1 560-4 | 9600 | 2021 | 1090 | 1915 | 170 | 240 | 560 | 895 | 2350 | 2575 | 1730 | 1320 | 1250 | 1400 | 26 | 16 | * | * |
| 1RN1 562-4 | 9950 | 2113 | 1270 | 2090 | 170 | 240 | 560 | 895 | 2350 | 2575 | 1730 | 1320 | 1250 | 1400 | 26 | 16 | * | * |
| 1RN1 564-4 | 10300 | 2191 | 1270 | 2090 | 170 | 240 | 560 | 895 | 2350 | 2575 | 1730 | 1320 | 1250 | 1400 | 26 | 16 | * | * |
| 1RN1 566-4 | 10450 | 2226 | 1270 | 2090 | 170 | 240 | 560 | 895 | 2350 | 2575 | 1730 | 1320 | 1250 | 1400 | 26 | 16 | * | * |

*** По запросу**

| Заказной номер | Вес двига-теля (кг) | Вес рото-ра (кг) | | | | | | | | | | | | | | Усилие на основание кН | |
|---|---|---|---|---|---|---|---|---|---|---|---|---|---|---|---|---|---|
| | | | AD | AE | D | E | H | AF | HD | L | ML | M | N | P | S | Z | вниз | вверх |
| **6-пол., 8-пол.** | | | | | | | | | | | | | | | | | | |
| 1RN1 450-6, 8 | 4850 | 1003 | 860 | 1455 | 130 | 200 | 450 | 730 | 2035 | 2150 | 1340 | 1080 | 1000 | 1150 | 26 | 8 | * | * |
| 1RN1 452-6, 8 | 5050 | 1073 | 860 | 1455 | 130 | 200 | 450 | 730 | 2035 | 2150 | 1340 | 1080 | 1000 | 1150 | 26 | 8 | * | * |
| 1RN1 454-6, 8 | 5250 | 1133 | 860 | 1455 | 130 | 200 | 450 | 730 | 2035 | 2150 | 1340 | 1080 | 1000 | 1150 | 26 | 8 | * | * |
| 1RN1 456-6, 8 | 5450 | 1203 | 860 | 1455 | 130 | 200 | 450 | 730 | 2035 | 2150 | 1340 | 1080 | 1000 | 1150 | 26 | 8 | * | * |
| 1RN1 500-6, 8 | 6150 | 1437 | 935 | 1605 | 160 | 240 | 500 | 785 | 2210 | 2330 | 1460 | 1180 | 1120 | 1250 | 26 | 16 | * | * |
| 1RN1 502-6, 8 | 6500 | 1547 | 935 | 1605 | 160 | 240 | 500 | 785 | 2210 | 2330 | 1460 | 1180 | 1120 | 1250 | 26 | 16 | * | * |
| 1RN1 504-6, 8 | 6900 | 1677 | 935 | 1605 | 160 | 240 | 500 | 785 | 2210 | 2330 | 1460 | 1180 | 1120 | 1250 | 26 | 16 | * | * |
| 1RN1 506-6, 8 | 7300 | 1817 | 935 | 1605 | 160 | 240 | 500 | 785 | 2210 | 2330 | 1460 | 1180 | 1120 | 1250 | 26 | 16 | * | * |
| 1RN1 560-6, 8 | 9750 | 2418 | 1090 | 1915 | 190 | 280 | 560 | 895 | 2350 | 2575 | 1730 | 1320 | 1250 | 1400 | 26 | 16 | * | * |
| 1RN1 562-6, 8 | 9950 | 2502 | 1090 | 1915 | 190 | 280 | 560 | 895 | 2350 | 2575 | 1730 | 1320 | 1250 | 1400 | 26 | 16 | * | * |
| 1RN1 564-6, 8 | 10400 | 2661 | 1090 | 1915 | 190 | 280 | 560 | 895 | 2350 | 2575 | 1730 | 1320 | 1250 | 1400 | 26 | 16 | * | * |
| 1RN1 566-6 | 11000 | 2839 | 1270 | 2090 | 190 | 280 | 560 | 895 | 2350 | 2575 | 1730 | 1320 | 1250 | 1400 | 26 | 16 | * | * |
| 1RN1 566-8 | 11000 | 2839 | 1090 | 1915 | 190 | 280 | 560 | 895 | 2350 | 2575 | 1730 | 1320 | 1250 | 1400 | 26 | 16 | * | * |

*** По запросу**

# Габаритный чертеж

## 1RN1, IM B3, 10 кВ
**подшипники качения**

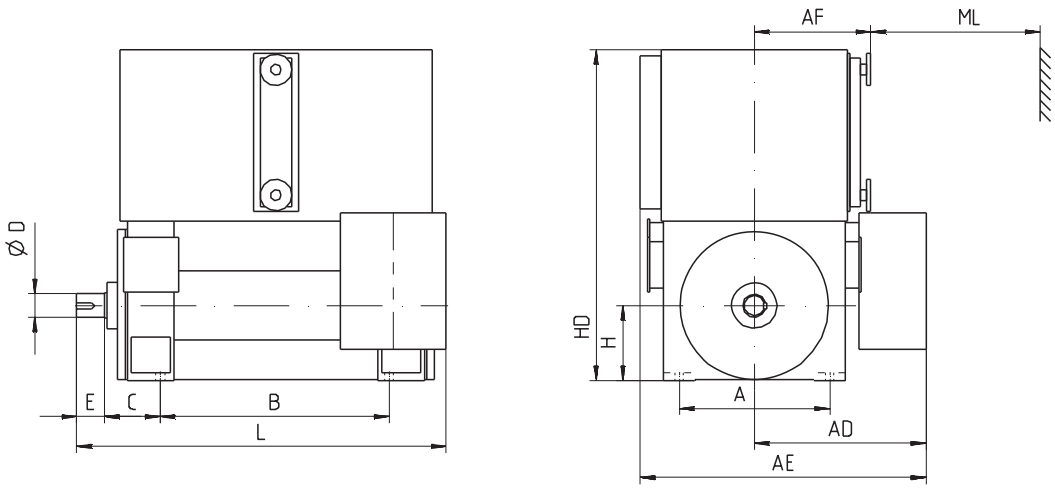


| Заказной номер | Вес двига-теля (кг) | Вес ротора (кг) | Размеры (мм) | | | | | | | | | | | | Усилие на основание кН | |
|---|---|---|---|---|---|---|---|---|---|---|---|---|---|---|---|---|
| | | | A | AD | AE | B | C | D | E | H | AF | HD | L | ML | вниз | вверх |
| **2-пол.** | | | | | | | | | | | | | | | | |
| 1RN1 352-2 | 2500 | 415 | 710 | 935 | 1445 | 1180 | 224 | 85 | 130 | 355 | 627 | 1570 | 1845 | 1130 | 54 | 29 |
| 1RN1 354-2 | 2600 | 433 | 710 | 935 | 1445 | 1180 | 224 | 85 | 130 | 355 | 627 | 1570 | 1845 | 1130 | 61 | 36 |
| 1RN1 356-2 | 2650 | 447 | 710 | 935 | 1445 | 1180 | 224 | 85 | 130 | 355 | 627 | 1570 | 1845 | 1130 | 65 | 39 |
| 1RN1 400-2 | 3200 | 528 | 800 | 985 | 1545 | 1250 | 250 | 85 | 130 | 400 | 677 | 1810 | 1960 | 1240 | 70 | 39 |
| 1RN1 402-2 | 3300 | 547 | 800 | 985 | 1545 | 1250 | 250 | 85 | 130 | 400 | 677 | 1810 | 1960 | 1240 | 75 | 42 |
| 1RN1 404-2 | 3400 | 579 | 800 | 985 | 1545 | 1250 | 250 | 85 | 130 | 400 | 677 | 1810 | 1960 | 1240 | 81 | 48 |
| 1RN1 406-2 | 3550 | 608 | 800 | 985 | 1545 | 1250 | 250 | 85 | 130 | 400 | 677 | 1810 | 1960 | 1240 | 100 | 65 |
| 1RN1 450-2 | 4300 | 688 | 950 | 1040 | 1600 | 1400 | 250 | 95 | 130 | 450 | 730 | 2035 | 2140 | 1340 | 57 | 17 |
| 1RN1 452-2 | 4400 | 718 | 950 | 1040 | 1600 | 1400 | 250 | 95 | 130 | 450 | 730 | 2035 | 2140 | 1340 | 67 | 26 |
| 1RN1 454-2 | 4600 | 758 | 950 | 1040 | 1600 | 1400 | 250 | 95 | 130 | 450 | 730 | 2035 | 2140 | 1340 | 71 | 29 |
| 1RN1 456-2 | 4800 | 808 | 950 | 1040 | 1600 | 1400 | 250 | 95 | 130 | 450 | 730 | 2035 | 2140 | 1340 | 80 | 35 |

## 1RN1, IM B3, 10 кВ
**подшипники качения** (продолжение)

| Заказной номер | Вес двига-теля (кг) | Вес ротора (кг) | Размеры (мм) | | | | | | | | | | | | Усилие на основание кН | |
|---|---|---|---|---|---|---|---|---|---|---|---|---|---|---|---|---|
| | | | A | AD | AE | B | C | D | E | H | AF | HD | L | ML | вниз | вверх |
| **4-пол.** | | | | | | | | | | | | | | | | |
| 1RN1 354-4 | 2650 | 455 | 710 | 935 | 1445 | 1180 | 224 | 95 | 130 | 355 | 627 | 1570 | 1845 | 1130 | 104 | 78 |
| 1RN1 356-4 | 2700 | 488 | 710 | 935 | 1445 | 1180 | 224 | 95 | 130 | 355 | 627 | 1570 | 1845 | 1130 | 119 | 92 |
| 1RN1 358-4 | 2850 | 526 | 710 | 935 | 1445 | 1180 | 224 | 95 | 130 | 355 | 627 | 1570 | 1845 | 1130 | 138 | 110 |
| 1RN1 400-4 | 3300 | 614 | 800 | 985 | 1545 | 1250 | 250 | 110 | 165 | 400 | 677 | 1810 | 1995 | 1240 | 121 | 88 |
| 1RN1 402-4 | 3400 | 649 | 800 | 985 | 1545 | 1250 | 250 | 110 | 165 | 400 | 677 | 1810 | 1995 | 1240 | 140 | 106 |
| 1RN1 404-4 | 3600 | 709 | 800 | 985 | 1545 | 1250 | 250 | 110 | 165 | 400 | 677 | 1810 | 1995 | 1240 | 161 | 126 |
| 1RN1 406-4 | 3800 | 768 | 800 | 985 | 1545 | 1250 | 250 | 110 | 165 | 400 | 677 | 1810 | 1995 | 1240 | 193 | 156 |
| 1RN1 450-4 | 4500 | 829 | 950 | 1040 | 1600 | 1400 | 250 | 130 | 200 | 450 | 730 | 2035 | 2220 | 1340 | 109 | 68 |
| 1RN1 452-4 | 4700 | 899 | 950 | 1040 | 1600 | 1400 | 250 | 130 | 200 | 450 | 730 | 2035 | 2220 | 1340 | 125 | 81 |
| 1RN1 454-4 | 4950 | 949 | 950 | 1040 | 1600 | 1400 | 250 | 130 | 200 | 450 | 730 | 2035 | 2220 | 1340 | 148 | 102 |
| 1RN1 456-4 | 5200 | 1019 | 950 | 1040 | 1600 | 1400 | 250 | 130 | 200 | 450 | 730 | 2035 | 2220 | 1340 | 164 | 115 |
| 1RN1 500-4 | 5700 | 1190 | 1060 | 1115 | 1785 | 1500 | 280 | 150 | 200 | 500 | 785 | 2210 | 2355 | 1460 | 143 | 90 |
| 1RN1 502-4 | 6000 | 1270 | 1060 | 1115 | 1785 | 1500 | 280 | 150 | 200 | 500 | 785 | 2210 | 2355 | 1460 | 172 | 116 |
| 1RN1 504-4 | 6200 | 1360 | 1060 | 1115 | 1785 | 1500 | 280 | 150 | 200 | 500 | 785 | 2210 | 2355 | 1460 | 195 | 136 |
| 1RN1 506-4 | 6550 | 1460 | 1060 | 1115 | 1785 | 1500 | 280 | 150 | 200 | 500 | 785 | 2210 | 2355 | 1460 | 234 | 172 |
| 1RN1 560-4 | 9400 | 2044 | 1250 | 1200 | 2025 | 1700 | 315 | 170 | 240 | 560 | 895 | 2350 | 2545 | 1730 | * | * |
| 1RN1 562-4 | 9750 | 2136 | 1250 | 1200 | 2025 | 1700 | 315 | 170 | 240 | 560 | 895 | 2350 | 2545 | 1730 | * | * |
| 1RN1 564-4 | 10050 | 2214 | 1250 | 1200 | 2025 | 1700 | 315 | 170 | 240 | 560 | 895 | 2350 | 2545 | 1730 | * | * |
| 1RN1 566-4 | 10200 | 2249 | 1250 | 1200 | 2025 | 1700 | 315 | 170 | 240 | 560 | 895 | 2350 | 2545 | 1730 | * | * |

*** По запросу**

## 1RN1, IM B3, 10 кВ
**подшипники качения** (продолжение)

| Заказной номер | Вес двига-теля (кг) | Вес ротора (кг) | Размеры (мм) | | | | | | | | | | | | Усилие на основание кН | |
|---|---|---|---|---|---|---|---|---|---|---|---|---|---|---|---|---|
| | | | A | AD | AE | B | C | D | E | H | AF | HD | L | ML | вниз | вверх |
| 6-пол., 8-пол. | | | | | | | | | | | | | | | | |
| 1RN1 352-6 | 2850 | 551 | 710 | 935 | 1445 | 1180 | 224 | 110 | 165 | 355 | 627 | 1570 | 1880 | 1130 | 98 | 70 |
| 1RN1 354-6 | 2850 | 565 | 710 | 935 | 1445 | 1180 | 224 | 110 | 165 | 355 | 627 | 1570 | 1880 | 1130 | 116 | 88 |
| 1RN1 356-6 | 3000 | 598 | 710 | 935 | 1445 | 1180 | 224 | 110 | 165 | 355 | 627 | 1570 | 1880 | 1130 | 132 | 102 |
| 1RN1 400-6, 8 | 3500 | 696 | 800 | 985 | 1545 | 1250 | 250 | 130 | 200 | 400 | 677 | 1810 | 2030 | 1240 | 116 | 82 |
| 1RN1 402-6, 8 | 3600 | 738 | 800 | 985 | 1545 | 1250 | 250 | 130 | 200 | 400 | 677 | 1810 | 2030 | 1240 | 130 | 94 |
| 1RN1 404-6, 8 | 3850 | 806 | 800 | 985 | 1545 | 1250 | 250 | 130 | 200 | 400 | 677 | 1810 | 2030 | 1240 | 149 | 111 |
| 1RN1 406-6, 8 | 4000 | 863 | 800 | 985 | 1545 | 1250 | 250 | 130 | 200 | 400 | 677 | 1810 | 2030 | 1240 | 178 | 138 |
| 1RN1 450-6, 8 | 4700 | 1008 | 950 | 1040 | 1600 | 1400 | 250 | 130 | 200 | 450 | 730 | 2035 | 2220 | 1340 | 118 | 74 |
| 1RN1 452-6, 8 | 4900 | 1078 | 950 | 1040 | 1600 | 1400 | 250 | 130 | 200 | 450 | 730 | 2035 | 2220 | 1340 | 136 | 91 |
| 1RN1 454-6, 8 | 5100 | 1138 | 950 | 1040 | 1600 | 1400 | 250 | 130 | 200 | 450 | 730 | 2035 | 2220 | 1340 | 146 | 98 |
| 1RN1 456-6, 8 | 5300 | 1208 | 950 | 1040 | 1600 | 1400 | 250 | 130 | 200 | 450 | 730 | 2035 | 2220 | 1340 | 179 | 130 |
| 1RN1 500-6, 8 | 6050 | 1444 | 1060 | 1115 | 1785 | 1500 | 280 | 160 | 240 | 500 | 785 | 2210 | 2395 | 1460 | 185 | 128 |
| 1RN1 502-6, 8 | 6350 | 1554 | 1060 | 1115 | 1785 | 1500 | 280 | 160 | 240 | 500 | 785 | 2210 | 2395 | 1460 | 213 | 153 |
| 1RN1 504-6, 8 | 6700 | 1684 | 1060 | 1115 | 1785 | 1500 | 280 | 160 | 240 | 500 | 785 | 2210 | 2395 | 1460 | 234 | 171 |
| 1RN1 506-6, 8 | 7100 | 1824 | 1060 | 1115 | 1785 | 1500 | 280 | 160 | 240 | 500 | 785 | 2210 | 2395 | 1460 | 165 | 197 |
| 1RN1 560-6, 8 | 9450 | 2441 | 1250 | 1200 | 2025 | 1700 | 315 | 190 | 280 | 560 | 895 | 2350 | 2545 | 1730 | * | * |
| 1RN1 562-6, 8 | 9650 | 2525 | 1250 | 1200 | 2025 | 1700 | 315 | 190 | 280 | 560 | 895 | 2350 | 2545 | 1730 | * | * |
| 1RN1 564-6, 8 | 10100 | 2684 | 1250 | 1200 | 2025 | 1700 | 315 | 190 | 280 | 560 | 895 | 2350 | 2545 | 1730 | * | * |
| 1RN1 566-6, 8 | 10650 | 2862 | 1250 | 1200 | 2025 | 1700 | 315 | 190 | 280 | 560 | 895 | 2350 | 2545 | 1730 | * | * |

*** По запросу**

## 1RN1, IM B3, 10 кВ
**подшипники скольжения**

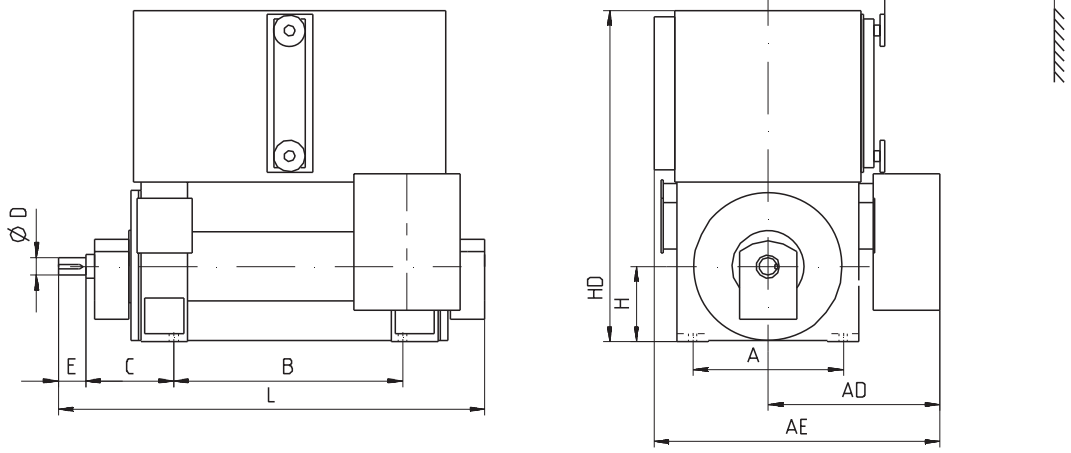


| Заказной номер | Вес двига-теля (кг) | Вес ротора (кг) | Размеры (мм) | | | | | | | | | | | | Усилие на основание кН | |
|---|---|---|---|---|---|---|---|---|---|---|---|---|---|---|---|---|
| | | | A | AD | AE | B | C | D | E | H | AF | HD | L | ML | вниз | вверх |
| **2-пол.** | | | | | | | | | | | | | | | | |
| 1RN1 400-2 | 3200 | 455 | 800 | 985 | 1545 | 1250 | 425 | 85 | 130 | 400 | 677 | 1810 | 2150 | 1240 | 68 | 40 |
| 1RN1 402-2 | 3250 | 474 | 800 | 985 | 1545 | 1250 | 425 | 85 | 130 | 400 | 677 | 1810 | 2150 | 1240 | 73 | 44 |
| 1RN1 404-2 | 3400 | 517 | 800 | 985 | 1545 | 1250 | 425 | 85 | 130 | 400 | 677 | 1810 | 2150 | 1240 | 80 | 49 |
| 1RN1 406-2 | 3550 | 547 | 800 | 985 | 1545 | 1250 | 425 | 85 | 130 | 400 | 677 | 1810 | 2150 | 1240 | 99 | 66 |
| 1RN1 450-2 | 4400 | 650 | 950 | 1040 | 1600 | 1400 | 450 | 95 | 130 | 450 | 730 | 2035 | 2375 | 1340 | 57 | 17 |
| 1RN1 452-2 | 4500 | 680 | 950 | 1040 | 1600 | 1400 | 450 | 95 | 130 | 450 | 730 | 2035 | 2375 | 1340 | 67 | 26 |
| 1RN1 454-2 | 4700 | 728 | 950 | 1040 | 1600 | 1400 | 450 | 95 | 130 | 450 | 730 | 2035 | 2375 | 1340 | 71 | 29 |
| 1RN1 456-2 | 4900 | 778 | 950 | 1040 | 1600 | 1400 | 450 | 95 | 130 | 450 | 730 | 2035 | 2375 | 1340 | 80 | 35 |
| 1RN1 500-2 | 5850 | 1145 | 1060 | 1115 | 1785 | 1500 | 475 | 110 | 165 | 500 | 785 | 2210 | 2600 | 1460 | 86 | 31 |
| 1RN1 502-2 | 6000 | 1175 | 1060 | 1115 | 1785 | 1500 | 475 | 110 | 165 | 500 | 785 | 2210 | 2600 | 1460 | 85 | 29 |
| 1RN1 504-2 | 6300 | 1258 | 1060 | 1115 | 1785 | 1500 | 475 | 110 | 165 | 500 | 785 | 2210 | 2600 | 1460 | 97 | 38 |
| 1RN1 506-2 | 6650 | 1338 | 1060 | 1115 | 1785 | 1500 | 475 | 110 | 165 | 500 | 785 | 2210 | 2600 | 1460 | 113 | 50 |
| 1RN1 560-2 | 8600 | 1441 | 1250 | 1200 | 2025 | 1700 | 530 | 140 | 200 | 560 | 895 | 2350 | 2725 | 1730 | * | * |
| 1RN1 562-2 | 9000 | 1488 | 1250 | 1200 | 2025 | 1700 | 530 | 140 | 200 | 560 | 895 | 2350 | 2725 | 1730 | * | * |
| 1RN1 564-2 | 9500 | 1610 | 1250 | 1200 | 2025 | 1700 | 530 | 140 | 200 | 560 | 895 | 2350 | 2725 | 1730 | * | * |
| 1RN1 566-2 | 9850 | 1675 | 1250 | 1200 | 2025 | 1700 | 530 | 140 | 200 | 560 | 895 | 2350 | 2725 | 1730 | * | * |
| 1RN1 400-2 | 3200 | 455 | 800 | 985 | 1545 | 1250 | 425 | 85 | 130 | 400 | 677 | 1810 | 2150 | 1240 | 68 | 40 |
| 1RN1 402-2 | 3250 | 474 | 800 | 985 | 1545 | 1250 | 425 | 85 | 130 | 400 | 677 | 1810 | 2150 | 1240 | 73 | 44 |
| 1RN1 404-2 | 3400 | 517 | 800 | 985 | 1545 | 1250 | 425 | 85 | 130 | 400 | 677 | 1810 | 2150 | 1240 | 80 | 49 |
| 1RN1 406-2 | 3550 | 547 | 800 | 985 | 1545 | 1250 | 425 | 85 | 130 | 400 | 677 | 1810 | 2150 | 1240 | 99 | 66 |
| 1RN1 450-2 | 4400 | 650 | 950 | 1040 | 1600 | 1400 | 450 | 95 | 130 | 450 | 730 | 2035 | 2375 | 1340 | 57 | 17 |
| 1RN1 452-2 | 4500 | 680 | 950 | 1040 | 1600 | 1400 | 450 | 95 | 130 | 450 | 730 | 2035 | 2375 | 1340 | 67 | 26 |
| 1RN1 454-2 | 4700 | 728 | 950 | 1040 | 1600 | 1400 | 450 | 95 | 130 | 450 | 730 | 2035 | 2375 | 1340 | 71 | 29 |
| 1RN1 456-2 | 4900 | 778 | 950 | 1040 | 1600 | 1400 | 450 | 95 | 130 | 450 | 730 | 2035 | 2375 | 1340 | 80 | 35 |
| 1RN1 500-2 | 5850 | 1145 | 1060 | 1115 | 1785 | 1500 | 475 | 110 | 165 | 500 | 785 | 2210 | 2600 | 1460 | 86 | 31 |
| 1RN1 502-2 | 6000 | 1175 | 1060 | 1115 | 1785 | 1500 | 475 | 110 | 165 | 500 | 785 | 2210 | 2600 | 1460 | 85 | 29 |
| 1RN1 504-2 | 6300 | 1258 | 1060 | 1115 | 1785 | 1500 | 475 | 110 | 165 | 500 | 785 | 2210 | 2600 | 1460 | 97 | 38 |
| 1RN1 506-2 | 6650 | 1338 | 1060 | 1115 | 1785 | 1500 | 475 | 110 | 165 | 500 | 785 | 2210 | 2600 | 1460 | 113 | 50 |
| 1RN1 560-2 | 8600 | 1441 | 1250 | 1200 | 2025 | 1700 | 530 | 140 | 200 | 560 | 895 | 2350 | 2725 | 1730 | * | * |
| 1RN1 562-2 | 9000 | 1488 | 1250 | 1200 | 2025 | 1700 | 530 | 140 | 200 | 560 | 895 | 2350 | 2725 | 1730 | * | * |
| 1RN1 564-2 | 9500 | 1610 | 1250 | 1200 | 2025 | 1700 | 530 | 140 | 200 | 560 | 895 | 2350 | 2725 | 1730 | * | * |
| 1RN1 566-2 | 9850 | 1675 | 1250 | 1200 | 2025 | 1700 | 530 | 140 | 200 | 560 | 895 | 2350 | 2725 | 1730 | * | * |

*** По запросу**

# Габаритный чертеж

## 1RN1, IM B35, 10 кВ
**подшипники качения**

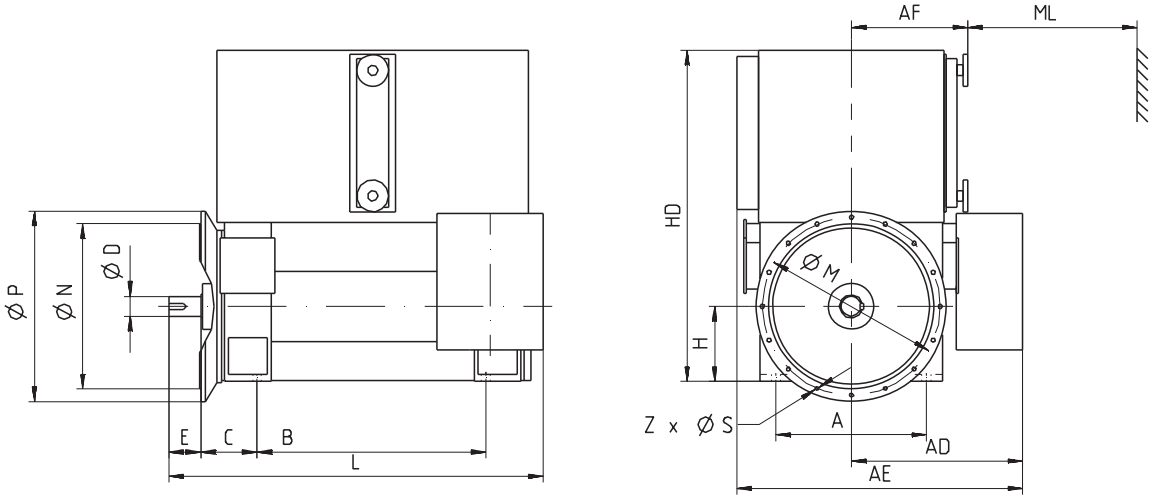


| Заказной номер | Вес двига-теля (кг) | Вес рото-ра (кг) | Размеры (мм) | | | | | | | | | | | | | | | | | Усилие на основание кН | |
|---|---|---|---|---|---|---|---|---|---|---|---|---|---|---|---|---|---|---|---|---|---|
| | | | A | AD | AE | B | C | D | E | H | AF | HD | L | ML | M | N | P | S | Z | вниз | вверх |
| **2-пол.** | | | | | | | | | | | | | | | | | | | | | |
| 1RN1 352-2 | 2550 | 415 | 710 | 765 | 1445 | 1180 | 224 | 85 | 130 | 355 | 627 | 1570 | 1845 | 1130 | 840 | 780 | 900 | 22 | 8 | 54 | 29 |
| 1RN1 354-2 | 2700 | 433 | 710 | 765 | 1445 | 1180 | 224 | 85 | 130 | 355 | 627 | 1570 | 1845 | 1130 | 840 | 780 | 900 | 22 | 8 | 62 | 35 |
| 1RN1 356-2 | 2700 | 447 | 710 | 765 | 1445 | 1180 | 224 | 85 | 130 | 355 | 627 | 1570 | 1845 | 1130 | 840 | 780 | 900 | 22 | 8 | 65 | 38 |
| 1RN1 400-2 | 3250 | 528 | 800 | 985 | 1545 | 1250 | 250 | 85 | 130 | 400 | 677 | 1810 | 1960 | 1240 | 940 | 880 | 1000 | 22 | 8 | 70 | 38 |
| 1RN1 402-2 | 3350 | 547 | 800 | 985 | 1545 | 1250 | 250 | 85 | 130 | 400 | 677 | 1810 | 1960 | 1240 | 940 | 880 | 1000 | 22 | 8 | 75 | 42 |
| 1RN1 404-2 | 3500 | 579 | 800 | 985 | 1545 | 1250 | 250 | 85 | 130 | 400 | 677 | 1810 | 1960 | 1240 | 940 | 880 | 1000 | 22 | 8 | 82 | 48 |
| 1RN1 406-2 | 3650 | 608 | 800 | 985 | 1545 | 1250 | 250 | 85 | 130 | 400 | 677 | 1810 | 1960 | 1240 | 940 | 880 | 1000 | 22 | 8 | 100 | 64 |
| 1RN1 450-2 | 4400 | 688 | 950 | 1040 | 1600 | 1400 | 250 | 95 | 130 | 450 | 730 | 2035 | 2140 | 1340 | 1080 | 1000 | 1150 | 26 | 8 | 57 | 17 |
| 1RN1 452-2 | 4550 | 718 | 950 | 1040 | 1600 | 1400 | 250 | 95 | 130 | 450 | 730 | 2035 | 2140 | 1340 | 1080 | 1000 | 1150 | 26 | 8 | 67 | 26 |
| 1RN1 454-2 | 4750 | 758 | 950 | 1040 | 1600 | 1400 | 250 | 95 | 130 | 450 | 730 | 2035 | 2140 | 1340 | 1080 | 1000 | 1150 | 26 | 8 | 71 | 29 |
| 1RN1 456-2 | 4950 | 808 | 950 | 1040 | 1600 | 1400 | 250 | 95 | 130 | 450 | 730 | 2035 | 2140 | 1340 | 1080 | 1000 | 1150 | 26 | 8 | 80 | 35 |

## 1RN1, IM B35, 10 кВ
**подшипники качения** (продолжение)

| Заказной номер | Вес двига-теля (кг) | Вес рото-ра (кг) | Размеры (мм) | | | | | | | | | | | | | | | | | Усилие на основание кН | |
|---|---|---|---|---|---|---|---|---|---|---|---|---|---|---|---|---|---|---|---|---|---|
| | | | A | AD | AE | B | C | D | E | H | AF | HD | L | ML | M | N | P | S | Z | вниз | вверх |
| **4-пол.** | | | | | | | | | | | | | | | | | | | | | |
| 1RN1 354-4 | 2700 | 455 | 710 | 935 | 1445 | 1180 | 224 | 95 | 130 | 355 | 627 | 1570 | 1845 | 1130 | 840 | 780 | 900 | 6 | 8 | 104 | 78 |
| 1RN1 356-4 | 2800 | 488 | 710 | 935 | 1445 | 1180 | 224 | 95 | 130 | 355 | 627 | 1570 | 1845 | 1130 | 840 | 780 | 900 | 6 | 8 | 119 | 92 |
| 1RN1 358-4 | 2950 | 526 | 710 | 935 | 1445 | 1180 | 224 | 95 | 130 | 355 | 627 | 1570 | 1845 | 1130 | 840 | 780 | 900 | 6 | 8 | 138 | 109 |
| 1RN1 400-4 | 3350 | 614 | 800 | 985 | 1545 | 1250 | 250 | 110 | 165 | 400 | 677 | 1810 | 1995 | 1240 | 940 | 880 | 1000 | 6 | 8 | 121 | 88 |
| 1RN1 402-4 | 3450 | 649 | 800 | 985 | 1545 | 1250 | 250 | 110 | 165 | 400 | 677 | 1810 | 1995 | 1240 | 940 | 880 | 1000 | 6 | 8 | 140 | 106 |
| 1RN1 404-4 | 3650 | 709 | 800 | 985 | 1545 | 1250 | 250 | 110 | 165 | 400 | 677 | 1810 | 1995 | 1240 | 940 | 880 | 1000 | 6 | 8 | 161 | 125 |
| 1RN1 406-4 | 3850 | 768 | 800 | 985 | 1545 | 1250 | 250 | 110 | 165 | 400 | 677 | 1810 | 1995 | 1240 | 940 | 880 | 1000 | 6 | 8 | 193 | 156 |
| 1RN1 450-4 | 4600 | 829 | 950 | 1040 | 1600 | 1400 | 250 | 130 | 200 | 450 | 730 | 2035 | 2220 | 1340 | 1080 | 1000 | 1150 | 6 | 8 | 109 | 68 |
| 1RN1 452-4 | 4850 | 899 | 950 | 1040 | 1600 | 1400 | 250 | 130 | 200 | 450 | 730 | 2035 | 2220 | 1340 | 1080 | 1000 | 1150 | 6 | 8 | 125 | 81 |
| 1RN1 454-4 | 5050 | 949 | 950 | 1040 | 1600 | 1400 | 250 | 130 | 200 | 450 | 730 | 2035 | 2220 | 1340 | 1080 | 1000 | 1150 | 6 | 8 | 148 | 102 |
| 1RN1 456-4 | 5350 | 1019 | 950 | 1040 | 1600 | 1400 | 250 | 130 | 200 | 450 | 730 | 2035 | 2220 | 1340 | 1080 | 1000 | 1150 | 6 | 8 | 164 | 115 |
| 1RN1 500-4 | 5800 | 1190 | 1060 | 1115 | 1785 | 1500 | 280 | 150 | 200 | 500 | 785 | 2210 | 2355 | 1460 | 1180 | 1120 | 1250 | 26 | 16 | 143 | 90 |
| 1RN1 502-4 | 6100 | 1270 | 1060 | 1115 | 1785 | 1500 | 280 | 150 | 200 | 500 | 785 | 2210 | 2355 | 1460 | 1180 | 1120 | 1250 | 26 | 16 | 172 | 116 |
| 1RN1 504-4 | 6350 | 1360 | 1060 | 1115 | 1785 | 1500 | 280 | 150 | 200 | 500 | 785 | 2210 | 2355 | 1460 | 1180 | 1120 | 1250 | 26 | 16 | 195 | 136 |
| 1RN1 506-4 | 6700 | 1460 | 1060 | 1115 | 1785 | 1500 | 280 | 150 | 200 | 500 | 785 | 2210 | 2355 | 1460 | 1180 | 1120 | 1250 | 26 | 16 | 234 | 172 |
| 1RN1 560-4 | 9500 | 2044 | 1250 | 1200 | 2025 | 1700 | 315 | 170 | 240 | 560 | 895 | 2350 | 2545 | 1730 | 1320 | 1250 | 1400 | 26 | 16 | * | * |
| 1RN1 562-4 | 9850 | 2136 | 1250 | 1200 | 2025 | 1700 | 315 | 170 | 240 | 560 | 895 | 2350 | 2545 | 1730 | 1320 | 1250 | 1400 | 26 | 16 | * | * |
| 1RN1 564-4 | 10150 | 2214 | 1250 | 1200 | 2025 | 1700 | 315 | 170 | 240 | 560 | 895 | 2350 | 2545 | 1730 | 1320 | 1250 | 1400 | 26 | 16 | * | * |
| 1RN1 566-4 | 10300 | 2249 | 1250 | 1200 | 2025 | 1700 | 315 | 170 | 240 | 560 | 895 | 2350 | 2545 | 1730 | 1320 | 1250 | 1400 | 26 | 16 | * | * |

*** По запросу**

## 1RN1, IM B35, 10 кВ
**подшипники качения** (продолжение)

| Заказной номер | Вес двига-теля (кг) | Вес рото-ра (кг) | Размеры (мм) | | | | | | | | | | | | | | | | | Усилие на основание кН | |
|---|---|---|---|---|---|---|---|---|---|---|---|---|---|---|---|---|---|---|---|---|---|
| | | | A | AD | AE | B | C | D | E | H | AF | HD | L | ML | M | N | P | S | Z | вниз | вверх |
| 6-пол., 8-пол. | | | | | | | | | | | | | | | | | | | | | |
| 1RN1 352-6 | 2900 | 551 | 710 | 935 | 1445 | 1180 | 224 | 110 | 165 | 355 | 627 | 1570 | 1880 | 1130 | 840 | 780 | 900 | 22 | 8 | 98 | 70 |
| 1RN1 354-6 | 2950 | 565 | 710 | 935 | 1445 | 1180 | 224 | 110 | 165 | 355 | 627 | 1570 | 1880 | 1130 | 840 | 780 | 900 | 22 | 8 | 116 | 87 |
| 1RN1 356-6 | 3050 | 598 | 710 | 935 | 1445 | 1180 | 224 | 110 | 165 | 355 | 627 | 1570 | 1880 | 1130 | 840 | 780 | 900 | 22 | 8 | 132 | 102 |
| 1RN1 400-6, 8 | 3550 | 696 | 800 | 985 | 1545 | 1250 | 250 | 130 | 200 | 400 | 677 | 1810 | 2030 | 1240 | 940 | 880 | 1000 | 22 | 8 | 116 | 81 |
| 1RN1 402-6, 8 | 3700 | 738 | 800 | 985 | 1545 | 1250 | 250 | 130 | 200 | 400 | 677 | 1810 | 2030 | 1240 | 940 | 880 | 1000 | 22 | 8 | 130 | 94 |
| 1RN1 404-6, 8 | 3900 | 806 | 800 | 985 | 1545 | 1250 | 250 | 130 | 200 | 400 | 677 | 1810 | 2030 | 1240 | 940 | 880 | 1000 | 22 | 8 | 149 | 111 |
| 1RN1 406-6, 8 | 4100 | 863 | 800 | 985 | 1545 | 1250 | 250 | 130 | 200 | 400 | 677 | 1810 | 2030 | 1240 | 940 | 880 | 1000 | 22 | 8 | 178 | 138 |
| 1RN1 450-6, 8 | 4800 | 1008 | 950 | 1040 | 1600 | 1400 | 250 | 130 | 200 | 450 | 730 | 2035 | 2220 | 1340 | 1080 | 1000 | 1150 | 26 | 8 | 118 | 74 |
| 1RN1 452-6, 8 | 5050 | 1078 | 950 | 1040 | 1600 | 1400 | 250 | 130 | 200 | 450 | 730 | 2035 | 2220 | 1340 | 1080 | 1000 | 1150 | 26 | 8 | 136 | 91 |
| 1RN1 454-6, 8 | 5250 | 1138 | 950 | 1040 | 1600 | 1400 | 250 | 130 | 200 | 450 | 730 | 2035 | 2220 | 1340 | 1080 | 1000 | 1150 | 26 | 8 | 146 | 98 |
| 1RN1 456-6, 8 | 5450 | 1208 | 950 | 1040 | 1600 | 1400 | 250 | 130 | 200 | 450 | 730 | 2035 | 2220 | 1340 | 1080 | 1000 | 1150 | 26 | 8 | 179 | 130 |
| 1RN1 500-6, 8 | 6150 | 1444 | 1060 | 1115 | 1785 | 1500 | 280 | 160 | 240 | 500 | 785 | 2210 | 2395 | 1460 | 1180 | 1120 | 1250 | 26 | 16 | 185 | 128 |
| 1RN1 502-6, 8 | 6500 | 1554 | 1060 | 1115 | 1785 | 1500 | 280 | 160 | 240 | 500 | 785 | 2210 | 2395 | 1460 | 1180 | 1120 | 1250 | 26 | 16 | 213 | 153 |
| 1RN1 504-6, 8 | 6800 | 1684 | 1060 | 1115 | 1785 | 1500 | 280 | 160 | 240 | 500 | 785 | 2210 | 2395 | 1460 | 1180 | 1120 | 1250 | 26 | 16 | 234 | 171 |
| 1RN1 506-6, 8 | 7250 | 1824 | 1060 | 1115 | 1785 | 1500 | 280 | 160 | 240 | 500 | 785 | 2210 | 2395 | 1460 | 1180 | 1120 | 1250 | 26 | 16 | 265 | 197 |
| 1RN1 560-6, 8 | 9650 | 2441 | 1250 | 1200 | 2025 | 1700 | 315 | 190 | 280 | 560 | 895 | 2350 | 2545 | 1730 | 1320 | 1250 | 1400 | 26 | 16 | * | * |
| 1RN1 562-6, 8 | 9850 | 2525 | 1250 | 1200 | 2025 | 1700 | 315 | 190 | 280 | 560 | 895 | 2350 | 2545 | 1730 | 1320 | 1250 | 1400 | 26 | 16 | * | * |
| 1RN1 564-6, 8 | 10300 | 2684 | 1250 | 1200 | 2025 | 1700 | 315 | 190 | 280 | 560 | 895 | 2350 | 2545 | 1730 | 1320 | 1250 | 1400 | 26 | 16 | * | * |
| 1RN1 566-6, 8 | 10850 | 2862 | 1250 | 1200 | 2025 | 1700 | 315 | 190 | 280 | 560 | 895 | 2350 | 2545 | 1730 | 1320 | 1250 | 1400 | 26 | 16 | * | * |

*** По запросу**

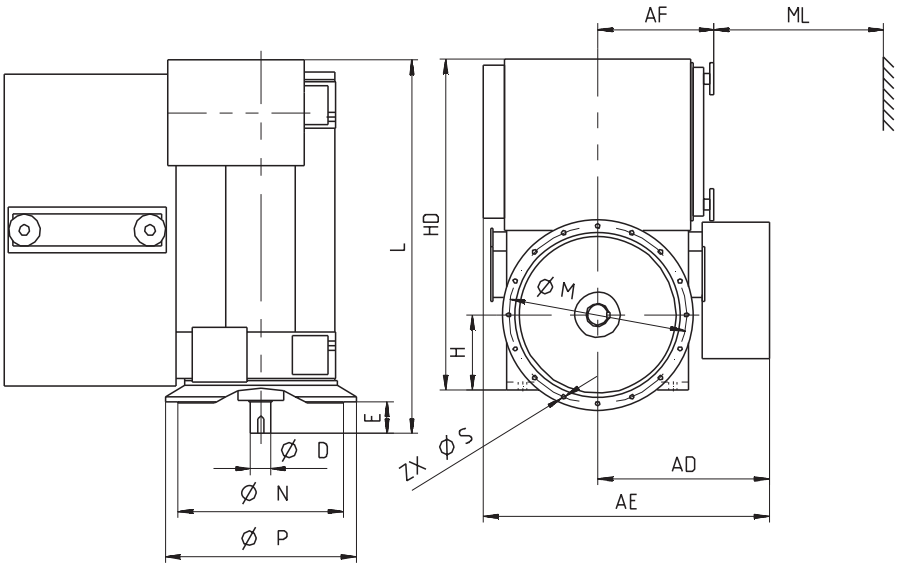


| Заказной номер | Вес двигателя (кг) | Вес ротора (кг) | Размеры (мм) | | | | | | | | | | | | | | Усилие на основание кН | |
|---|---|---|---|---|---|---|---|---|---|---|---|---|---|---|---|---|---|---|
| | | | AD | AE | D | E | H | AF | HD | L | ML | M | N | P | S | Z | вниз | вверх |
| **4-пол.** | | | | | | | | | | | | | | | | | | |
| 1RN1 450-4 | 4600 | 823 | 940 | 1535 | 130 | 200 | 450 | 730 | 2035 | 2150 | 1340 | 1080 | 1000 | 1150 | 26 | 8 | * | * |
| 1RN1 452-4 | 4850 | 893 | 940 | 1535 | 130 | 200 | 450 | 730 | 2035 | 2150 | 1340 | 1080 | 1000 | 1150 | 26 | 8 | * | * |
| 1RN1 454-4 | 5050 | 943 | 940 | 1535 | 130 | 200 | 450 | 730 | 2035 | 2150 | 1340 | 1080 | 1000 | 1150 | 26 | 8 | * | * |
| 1RN1 456-4 | 5350 | 1013 | 940 | 1535 | 130 | 200 | 450 | 730 | 2035 | 2150 | 1340 | 1080 | 1000 | 1150 | 26 | 8 | * | * |
| 1RN1 500-4 | 5850 | 1181 | 1015 | 1685 | 150 | 200 | 500 | 785 | 2210 | 2330 | 1460 | 1180 | 1120 | 1250 | 26 | 16 | * | * |
| 1RN1 502-4 | 6100 | 1261 | 1015 | 1685 | 150 | 200 | 500 | 785 | 2210 | 2330 | 1460 | 1180 | 1120 | 1250 | 26 | 16 | * | * |
| 1RN1 504-4 | 6350 | 1351 | 1015 | 1685 | 150 | 200 | 500 | 785 | 2210 | 2330 | 1460 | 1180 | 1120 | 1250 | 26 | 16 | * | * |
| 1RN1 506-4 | 6700 | 1451 | 1015 | 1685 | 150 | 200 | 500 | 785 | 2210 | 2330 | 1460 | 1180 | 1120 | 1250 | 26 | 16 | * | * |
| 1RN1 560-4 | 9500 | 2021 | 1200 | 2025 | 170 | 240 | 560 | 895 | 2350 | 2545 | 1730 | 1320 | 1250 | 1400 | 26 | 16 | * | * |
| 1RN1 562-4 | 9850 | 2113 | 1200 | 2025 | 170 | 240 | 560 | 895 | 2350 | 2545 | 1730 | 1320 | 1250 | 1400 | 26 | 16 | * | * |
| 1RN1 564-4 | 10150 | 2191 | 1200 | 2025 | 170 | 240 | 560 | 895 | 2350 | 2545 | 1730 | 1320 | 1250 | 1400 | 26 | 16 | * | * |
| 1RN1 566-4 | 10350 | 2226 | 1200 | 2025 | 170 | 240 | 560 | 895 | 2350 | 2545 | 1730 | 1320 | 1250 | 1400 | 26 | 16 | * | * |

*** По запросу**

## 1RN1, IM V1, 10 кВ
**подшипники качения** (продолжение)

| Заказной номер | Вес двига-теля (кг) | Вес рото-ра (кг) | Размеры (мм) | | | | | | | | | | | | | | Усилие на основание кН | |
|---|---|---|---|---|---|---|---|---|---|---|---|---|---|---|---|---|---|---|
| | | | AD | AE | D | E | H | AF | HD | L | ML | M | N | P | S | Z | вниз | вверх |
| 6-пол., 8-пол. | | | | | | | | | | | | | | | | | | |
| 1RN1 450-6, 8 | 4800 | 1003 | 940 | 1535 | 130 | 200 | 450 | 730 | 2035 | 2150 | 1340 | 1080 | 1000 | 1150 | 26 | 8 | * | * |
| 1RN1 452-6, 8 | 5050 | 1073 | 940 | 1535 | 130 | 200 | 450 | 730 | 2035 | 2150 | 1340 | 1080 | 1000 | 1150 | 26 | 8 | * | * |
| 1RN1 454-6, 8 | 5250 | 1133 | 940 | 1535 | 130 | 200 | 450 | 730 | 2035 | 2150 | 1340 | 1080 | 1000 | 1150 | 26 | 8 | * | * |
| 1RN1 456-6, 8 | 5450 | 1203 | 940 | 1535 | 130 | 200 | 450 | 730 | 2035 | 2150 | 1340 | 1080 | 1000 | 1150 | 26 | 8 | * | * |
| 1RN1 500-6, 8 | 6150 | 1437 | 1015 | 1685 | 160 | 240 | 500 | 785 | 2210 | 2330 | 1460 | 1180 | 1120 | 1250 | 26 | 16 | * | * |
| 1RN1 502-6, 8 | 6500 | 1547 | 1015 | 1685 | 160 | 240 | 500 | 785 | 2210 | 2330 | 1460 | 1180 | 1120 | 1250 | 26 | 16 | * | * |
| 1RN1 504-6, 8 | 6800 | 1677 | 1015 | 1685 | 160 | 240 | 500 | 785 | 2210 | 2330 | 1460 | 1180 | 1120 | 1250 | 26 | 16 | * | * |
| 1RN1 506-6, 8 | 7250 | 1817 | 1015 | 1685 | 160 | 240 | 500 | 785 | 2210 | 2330 | 1460 | 1180 | 1120 | 1250 | 26 | 16 | * | * |
| 1RN1 560-6, 8 | 9650 | 2418 | 1200 | 2025 | 190 | 280 | 560 | 895 | 2350 | 2545 | 1730 | 1320 | 1250 | 1400 | 26 | 16 | * | * |
| 1RN1 562-6, 8 | 9900 | 2502 | 1200 | 2025 | 190 | 280 | 560 | 895 | 2350 | 2545 | 1730 | 1320 | 1250 | 1400 | 26 | 16 | * | * |
| 1RN1 564-6, 8 | 10350 | 2661 | 1200 | 2025 | 190 | 280 | 560 | 895 | 2350 | 2545 | 1730 | 1320 | 1250 | 1400 | 26 | 16 | * | * |
| 1RN1 566-6, 8 | 10850 | 2839 | 1200 | 2025 | 190 | 280 | 560 | 895 | 2350 | 2545 | 1730 | 1320 | 1250 | 1400 | 26 | 16 | * | * |

*** По запросу**

# Находясь рядом с Вами, мы всегда готовы предоставить Вам качественный сервис

Выберите правильный двигатель, а соответственно и правильного партнера. С компанией Siemens Вы на правильном пути с самого начала. Мы являемся одной из ведущих компаний в мире по производству электрического и электронного оборудования и имеем представительства в 130 странах и 450 городах. Наши сотрудники могут оказать Вам оптимальную поддержку, где бы Вы ни находились. От помощи на начальном этапе, по созданию оптимальной концепции двигателя до надежной поддержки по техническому обслуживанию, поиску и устранению неисправностей.

Call-центр: +7 495 737-1-737
Mail: iadt.ru@siemens.com

### Мы предлагаем намного больше, чем просто технологию ...

Мы чутко реагируем на Ваши индивидульные потребности. Все это стало возможным благодаря нашей системе логистики и производственного контроля.

### ... и высококачественные компоненты и материалы

Мы тщательно отбираем наших поставщиков. Для нас контроль и обеспечение качества означает квалифицированный процесс входного контроля материалов. Более того, мы используем сложные процедуры контроля производства, поэтому при необходимости мы можем быстро вмешаться в производственный процесс. Наш выходной контроль обеспечивает выход за пределы наших заводов только безупречной продукции. При получении соответствующих запросов мы можем также удовлетворить заданные заказчиком критерии испытаний.

I DT LD
**Call Center**
Тел.: +7 (495) 737 1 737
Факс: +7 (495) 737 1 737
E-Mail: iadt@siemens.com,
LD_QC.ru@siemens.com

**Сведения о заполняющем** * – поля, обязательные для заполнения
Организация:* _____
Контактное лицо:* _____
Контактный телефон/факс:* _____
E-mail: _____
Название и место установки: _____

# Опросный лист на асинхронный электродвигатель

**Основные данные**

Материал корпуса: ☐ алюминий ☐ чугун ☐ сталь
Охлаждение: ☐ воздушное ☐ жидкостное ☐ воздух-воздух ☐ воздух-вода
Номинальная мощность: _____ кВт
Типоразмер (в случае замены): _____ мм
Номинальная частота вращения: _____ об/мин количество полюсов _____
Номинальное напряжение: _____ В +/- _____ %
Схема соединения: ☐ звезда ☐ треугольник ☐ другая _____
Степень защиты: ☐ стандартная (IP55) ☐ другая IP _____
☐ дополнительное уплотнение вала (только при непосред. контакте вала с маслом в редукторе) ☐ сальниковые уплотнения кабеля
Монтажное исполнение: IM _____
Требуемый класс изоляции: ☐ стандартный (F, использов. по B) ☐ другой _____
Режим работы: ☐ стандартный (S1) ☐ другой _____, ПВ _____ %

**Условия окружающей среды**

Установка: ☐ внутренняя ☐ наружная
Температура окружающей среды: ☐ стандартная (от – 20 °C до + 40 °C) ☐ другая от – _____ °C до + _____ °C
Влажность: ☐ стандартная (30 г/м$^3$) ☐ другая _____ г/м$^3$
Высота установки над уровнем моря: ☐ стандартная (до 1000 м) ☐ другая _____ м
☐ наличие агрессивной среды (коррозионная атмосфера, растворы кислот, щелочей, пыль) _____, % содержание _____
☐ наличие взрывоопасной атмосферы
Тип зоны: _____ Категория взрывоопасной среды: _____ Температура воспламенения: _____
Требуемый тип взрывозащиты: ☐ Ex d ☐ Ex de ☐ Ex e ☐ Ex nA ☐ Ex pe ☐ другой Ex _____
Категория размещения и темп. класс ☐ IIA ☐IIB ☐IIC ☐T1 ☐T2 ☐T3 ☐T4 ☐T5 ☐T6

**Пуск**

☐ пуск вхолостую ☐ пуск под нагрузкой
Метод пуска: ☐ прямой ☐ пуск Y/Δ ☐ УПП ☐ от преобразователя частоты
Требуемый момент инерции ротора: _____
Кратность пускового момента: ____ Ограничение по пусковому току:____
Количество пусков: ____ в холодном состоянии ____ в горячем состоянии

**Регулирование скорости**

☐ требуется регулирование частоты вращения
☐ предложить соответствующий преобразователь частоты (заполните *опросный лист на преобразователи частоты*)
Диапазон регулирования скорости: от _____ об/мин, до _____ об/мин
или частоты питания: от _____ Гц, до _____ Гц

**Тепловая защита двигателя**

☐ PTC термисторы: ☐ только отключение ☐ отключение и сигнализация
☐ датчики температуры PT100: ☐ 3 шт. ☐ 6 шт.
☐ датчики температуры KTY84-130 ☐ 1 шт. ☐ 2 шт.
☐ биметаллические датчики температуры

**Подшипники**

☐ стандартная система подшипников
☐ подшипники для повышенных консольных усилий со стороны рабочего вала (напр. ременная передача)
Фиксация подшипника: ☐ со стороны привода ☐ с полевой стороны
☐ ниппель для замены и пополнения смазки
☐ PT100 для измерения температуры подшипника
☐ датчик SPM для измерения вибрации в подшипнике

**Модульная технология**

☐ тормоз, напряжение питания тормоза ____ В ☐ рычаг ручного растормаживания
☐ TTL энкодер (5В) ☐ HTL энкодер (24В) ☐ вентилятор принудительного охлаждения
**Направление вращения** ☐ по часовой стрелке (см. со стороны раб. вала) ☐ против часовой стрелки (см. со стороны раб. вала)
**Расположение клеммной коробки** ☐ сверху ☐ слева (см. со стороны раб. вала) ☐ справа (см. со стороны раб. вала)

**Приводная машина**

Тип машины (насос, конвейер, компрессор и т.д.): ____
Момент инерции на валу привода механизма: ____ кг·м$^2$
Характеристика нагрузки: ☐ квадратичная (M~n$^2$) ☐ линейная (M~n) ☐ постоянная (M=const)

*Дополнительные требования указать в свободной письменной форме.*

**Siemens Electrical Drives Ltd., Китай**
**ООО Сименс, Россия**

*Информация, приведенная в этой брошюре, содержит общее описание характеристик, которые могут не быть реализованы к конкретных условия, не всегда могут быть применимы, могут быть изменены, как следствие совершенствования продукта. Обязательные требования должны быть указаны в контракте на поставку.*